Autogru PM S.p.A.
Via Verdi, 22
41018 San Cesario sul Panaro - Modena (Italy)
tel. +39 059 936811
fax. +39 059 936800
e-mail: sparepartsdept@autogrupm.com
servicedept@autogrupm.com

SERIE 25-28

RICAMBI ORIGINALI
Original Spare Parts
Pièces d'Origine
Originale Ersatzteile
Repuestos Originales

N° di codice - *N° de code* - Kodenummer - *Code N°* - N° de código: **4.150.289**
Edizione - *Edition* - Ausgabe - *Edition* - Edición: **05/2004**

SERIE 25 - SERIE 28

Ed.
05/2004

Cod.
4.150.289

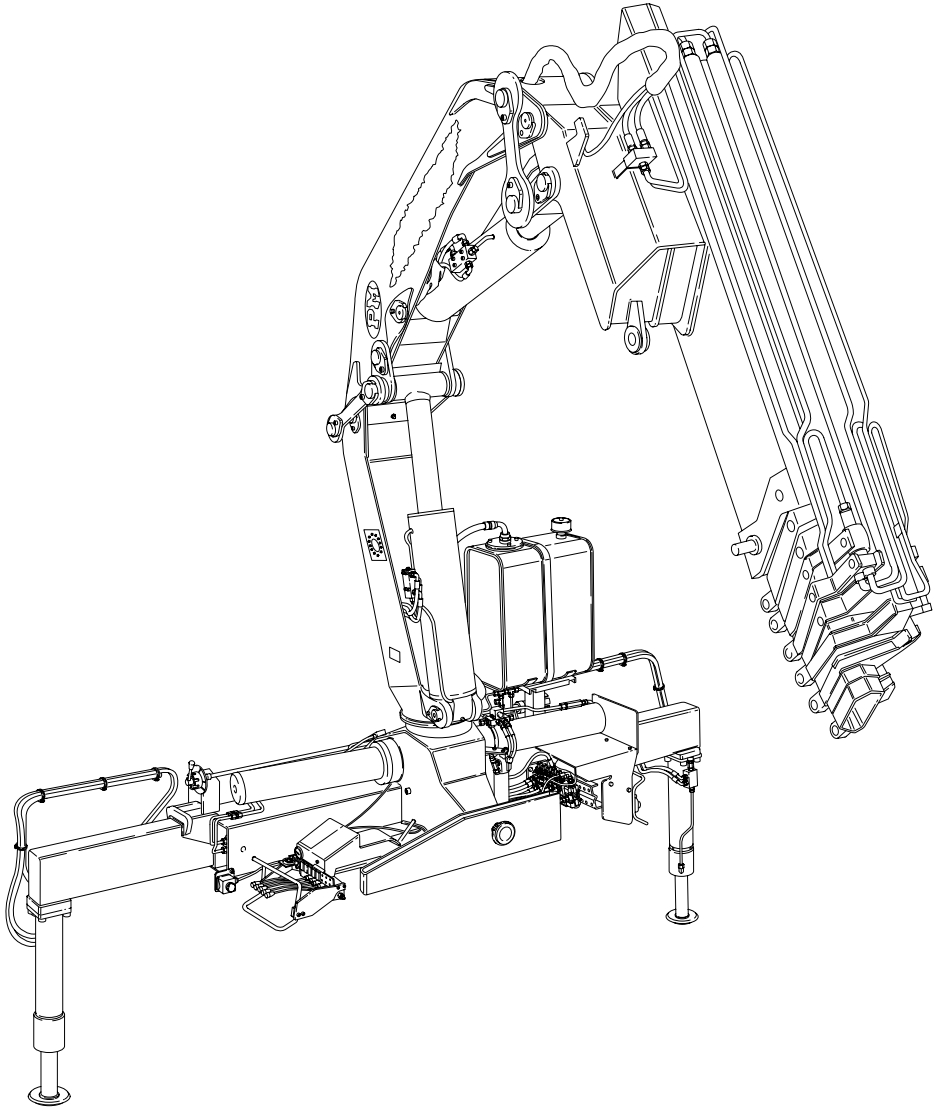

NORME PER LE ORDINAZIONI

Le ordinazioni dei ricambi devono essere corredate dalle seguenti indicazioni:

A) Modello della gru
B) Numero di matricola
C) Numero di identificazione del ricambio richiesto
D) Quantità richiesta
E) Denominazione
F) Per i particolari provvisti di descrizione commerciale l'Autogru PM non fornisce ricambi
G) Per l'ordinazione dei kit pattini consultare la pagina dell'ultimo braccio idraulico della versione interessata

HOW TO ORDER SPARE PARTS

Any order for spare parts should be completed with the following datas:

A) Crane model
B) Serial number
C) Identification code number of the part required
D) Quantity required
E) Part denomination
F) As far as parts featuring commercial descriptions are concerned, Autogru PM supplies no spare parts
G) To order the sliding pad kit, consult the page describing the last hydraulic boom of the version

POUR COMMANDER LES PIECES DETACHEES

Donner toujours les indications suivantes:

A) Type de la grue
B) Numéro de serie de la grue
C) Code de la pièce
D) Quantité demandée
E) Dénomination de la pièce
F) Pour les détails avec description commerciale, l'Autogru PM ne fournit pas de pièces de rechange
G) Pour la commande des kits de plaques d'usure, consulter la page de la dernière flèche hydraulique de la version en question

BESTELLWEG

Ersatzteilenbestellungen müssen mit den foldegen Angaben ausgestatten werden:

A) Gruppentyp
B) Fabriknummer
C) Teilkennzeichen
D) Menge je Teil
E) Teilbenennung
F) Ersatzteile für Bauteile anderer Hersteller werden von der PM Autogru nicht geliefert
G) Zur Bestellung der Schlittensets beziehen Sie sich bitte auf den letzten Hydraulikauslegers in der zutreffenden Ausführung

REGLAS PARA LOS PEDIDOS

Pedidos de repuestos tienen que ser dotados de las seguientes indicaciones:

A) Modelo de la grua
B) Numero de la matricula
C) Numero matricula del repuesto pedido
D) Cantidad pedida
E) Denominacion
F) Para los particulares provistos de descripción comercial, Autogru PM no suministra piezas de repuesto
G) Para ordenar el kit de patines de deslizamiento, consultar la página del último brazo hidráulico de la versión interesada

1 - Modello della macchina.
Modéle de la machine.
Maschinemodell.
Machine model.
Modelo de la máquina.

2 - Numero della tavola con indice di modifica
Numéro du plan avec indice de révision
Tafelnummer mit Änderungszahl
Table number with modification indication
Número de la lámina con indice de modificación

3 - Validità matricola della tavola
Validité matricule du plan
Gültigkeit der Seriennummer der Tafel
Validity of table number
Validez matricula de la lámina

4 - Numero di posizione del particolare
Numéro de position de la pièce
Positionsnummer des Teils
Position number of part
Número de posición de la pieza

5 - Numero di codice del particolare
Numéro de code de la pièce
Best. Nr. des Teils
Code number of part
Número de código de la pieza

6 - Quantità di particolari per tavola
Quantité de pièces par plan
Stückzahl der Teile pro Tafel
Quantity of parts per table
Cantidad de piezas por lámina

3 2 1

BASE - ANCORAGGIO

** Embase - ancrage*
** Base - anchorage kit*
** Kranfuss - Befestigungsatz*
** Base - Kit de manatje*

TAV. GA.01.01
matr. G.A44.0001

PM 25
PM 28

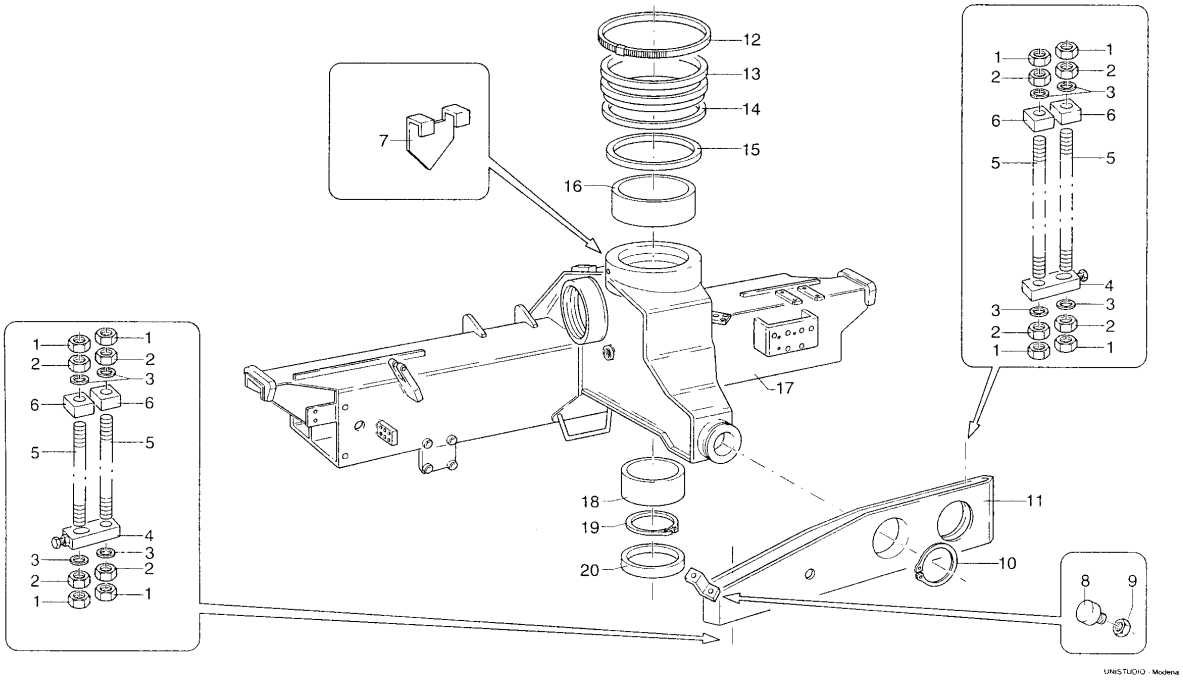

UNIS.TUDIO - Modena

PM 25 - PM 28 **matr. G.A44.0001** **TAV. GA.01.01**

POS.	N°CODICE	Q	DESCRIZIONE	DESIGNATION	BENENNUNG	DESCRIPTION	DENOMINACIONES
1	191173	16	DADO M30X2 UNI 5588	ECROU	MUTTER	NUT	TUERCA
2	191087	16	DADO M30X2 UNI 5589	ECROU	MUTTER	NUT	TUERCA
3	417175	16	ROND.PIANA D.31 UNI 1734	RONDELLE	SCHEIBE	WASHER	ARANDELA
4	459067	4	STAFFA	ETRIER	BRIDE	BRACKET	PLETINA
5	481189	8	TIRANTE D'ANCORAGGIO	TIRANT	ZUGSTANGE	TIEROD	ESAPARRAGO
6	459066	8	STAFFA	ETRIER	BRIDE	BRACKET	PLETINA
7	295131	1	ASTA	TIGE	STANGE	ROD	VASTAGO
8	118012	2	ANTIVIBRANTE	ANTIVIBRATOIRE	SCHWING. DAMPFER	ANTIVIBRATION	ANTIVIBRANTE
9	191094	2	DADO M12 UNI 7473	ECROU	MUTTER	NUT	TUERCA
10	109193	1	ANELLO 140 UNI 7435	JOINT D'ARRET	SPRENGRING	SPRING RING	SEEGER
11	466411	1	SUPPORTO	SUPPORT	TRAEGER	SUPPORT	SOPORTE
12	207083	1	FASCETTA	COLLIER	HALTEBAND	CLAMP	ABRAZADERA
13	271980	1	GUARNIZIONE	GARNITURE	DICHTUNG	SEAL	JUNTA
14	112121	1	ANELLO	BAGUE	RING	RING	ARO
15	112140	1	ANELLO	BAGUE	RING	RING	ARO
16 ★	137097	1	BOCCOLA	DOUILLE	BUCHSE	BUSHING	CASQUILLO
17 ★	129085	1	BASE	EMBASE	KRANFUSS	BASE	BASE
18 ★	137221	1	BOCCOLA	DOUILLE	BUCHSE	BUSHING	CASQUILLO
19	109192	1	ANELLO 200 UNI 7435	JOINT D'ARRET	SPRENGRING	SPRING RING	SEEGER
20	273524	1	GUARNIZIONE	GARNITURE	DICHTUNG	SEAL	JUNTA
★	289211	1	KIT BASE	KIT EMBASE	KRANFUSSSATZ	BASE KIT	KIT BASE

4 5 6

TAV. GA.01.01 BASE - ANCORAGGIO (PM 25-28)
* Emabase - ancrage
* Kranfuss - Befestigungsatz
* Base - anchorage kit
* Base - Kit de manatje

TAV. GA.02.01 ROTAZIONE (PM 25-28)
* Rotation
* Schwenkgruppe
* Slewing system
* Rotación

TAV. GB.01.01 BRACCI STABILIZZATORI STANDARD (PM 25-28)
* Bras stabilisateurs standard
* Standardstützarme
* Standard outrigger booms
* Brazos estabilizadores estándard

TAV. GB.02.01 1/3 BRACCI STABILIZZATORI EXTRA LARGHI (PM 25-28)
* Bras stabilisateurs extralarges
* Extrabreite Stützarme
* Extralarge outrigger booms
* Brazos estabilizadores extra-anchos

TAV. GB.02.01 2/3 BRACCI STABILIZZATORI EXTRA LARGHI (PM 25-28)
* Bras stabilisateurs extralarges
* Extrabreite Stützarme
* Extralarge outrigger booms
* Brazos estabilizadores extra-anchos

TAV. GB.02.01 3/3 BRACCI STABILIZZATORI EXTRA LARGHI (PM 25-28)
* Bras stabilisateurs extralarges
* Extrabreite Stützarme
* Extralarge outrigger booms
* Brazos estabilizadores extra-anchos

TAV. GC.01.01 COLONNA (PM 25-28)
* Colonne
* Säule
* Column
* Columna

TAV. GD.01.01 MENSOLA (PM 25-28)
* Premier bras
* Hubrahmen
* Main boom
* Primer brazo articulado

TAV. GD.02.01 GRUPPO BIELLE (PM 25-28)
* Groupe bielle
* Pleuelstangegruppe
* Link bar group
* Grupo biela

TAV. GE.01.01 MARTINETTO STABILIZZATORI "452426" (PM 25-28)
* Vérin stabilizateurs
* Stützbeinzylinders
* Outriggers cylinder
* Cilindro estabilizadores

TAV. GE.02.01 MARTINETTO SFILO BRACCI STAB. STANDARD "452441" (PM 25-28)

* Vèrin extension bras stabilisateurs standards
* Standard Stützarmausziehenzylinder
* Standard outrigger booms extension cylinder
* Cilindro extension brazos estabilisadores estándard

TAV. GE.03.01 MARTINETTO SFILO BRACCI STAB. EXTRALARGHI "340126" (PM 25-28)

* Vèrin extension bras stabilisateurs extralarges
* Extrabreite Stützarmausziehenzylinder
* Extra-large Outrigger booms extension cylinder
* Cilindro extension brazos estabilisadores extra-anchos

TAV. GE.04.01 MARTINETTO SFILO BRACCI STAB. EXTRALARGHI "340069" (PM 25-28)

* Vèrin extension bras stabilisateurs extralarges
* Extrabreite Stützarmausziehenzylinder
* Extra-large Outrigger booms extension cylinder
* Cilindro extension brazos estabilisadores extra-anchos

TAV. GF.01.01 MARTINETTO COLONNA "340075" (PM 25-28)

* Vérin colonne
* Säulenzylinder
* Column cylinder
* Cilindro columna

TAV. GF.01.01A MARTINETTO COLONNA "340075" (PM 25-28)

* Vérin colonne
* Säulenzylinder
* Column cylinder
* Cilindro columna

TAV. GF.02.01 MARTINETTO MENSOLA "340076" (PM 25-28)

* Vérin premier bras
* Hubrahmenzylinder
* Main boom cylinder
* Cilindro primer brazo articulado

TAV. GF.02.01A MARTINETTO MENSOLA "340076" (PM 25-28)

* Vérin premier bras
* Hubrahmenzylinder
* Main boom cylinder
* Cilindro primer brazo articulado

TAV. GG.01.01 FODERO (PM 25 LC - PM 28 LC)

* Bras-fourreau
* Auslegerhülle
* Casing
* Brazo de contención

TAV. GG.02.01 1° BRACCIO (PM
* Fléche (partie fixe)
* Ausleger (unziehbarer Teil)
* 1st boom section
* Primer brazo (seccion fija)

TAV. GG.02.02 1° BRACCIO (PM 25 LC - PM 28 LC)
* Fléche (partie fixe)
* Ausleger (unziehbarer Teil)
* 1st boom section
* Primer brazo (seccion fija)

TAV. GG.03.01 2° BRACCIO (PM 25-28)
* Fléche (1ère partie hydraulique)
* Ausleger (1. hydraulique Teil)
* 2nd (fist hydraulic section)
* Primer brazo extensible

TAV. GG.04.01 3° BRACCIO (PM 25-28)
* Fléche (2ème partie hydraulique)
* Ausleger (2. hydraulischer Teil)
* Boom (second hydraulic section)
* Segundo brazo extensible

TAV. GG.05.01 4° BRACCIO (PM 25-28)
* Fléche (3ème partie hydraulique)
* Ausleger (3. hydraulischer Teil)
* Boom (third hydraulic section)
* Tercero brazo extensible

TAV. GG.06.02 5° BRACCIO (PM 25-28)
* Fléche (4ème partie hydraulique)
* Ausleger (4. hydraulischer Teil)
* Boom (fourth hydraulic section)
* Cuarto brazo extensible

TAV. GG.07.01 6° BRACCIO (PM 25-28)
* Fléche (5ème partie hydraulique)
* Ausleger (5. hydraulischer Teil)
* Boom (fifth hydraulic section)
* Cuinto brazo extensible

TAV. GG.08.01 7° BRACCIO (PM 25026-28026)
* Fléche (6ème partie hydraulique)
* Ausleger (6. hydraulischer Teil)
* Boom (sixth hydraulic section)
* Sexto brazo extensible

TAV. GG.08.02 7° BRACCIO (PM 25027-28027)
* Fléche (6ème partie hydraulique)
* Ausleger (6. hydraulischer Teil)
* Boom (sixth hydraulic section)
* Sexto brazo extensible

TAV. GG.09.01 8° BRACCIO (PM 25-28)
* Fléche (7ème partie hydraulique)
* Ausleger (7. hydraulischer Teil)
* Boom (seventh hydraulic section)
* Septimo brazo extensible

TAV. GH.01.01 MARTINETTO SFILO 1° BRACCIO "340102"
(PM 25 LC - PM 28 LC)
* Vérin extension 1èr bras
* 1. Armausziehenzylinder
* 1st boom extension cylinder
* Cilindro extension primero brazo

TAV. GH.02.01 MARTINETTO SFILO 2° BRACCIO "340090" (PM 25-28)
* Vérin extension 1ère partie hydraulique
* 1. hydraulischer Teil Ausziehenzylinder
* 1st hydraulic section extension cylinder
* Cilindro extension primero brazo extensible

TAV. GH.03.01 MARTINETTO SFILO 3° BRACCIO "340091" (PM 25-28)
* Vérin extension 2ème partie hydraulique
* 2. hydraulischer Teil Ausziehenzylinder
* 2nd hydraulic section extension cylinder
* Cilindro extension segundo brazo extensible

TAV. GH.04.01 MART. SFILO 4° BRACCIO "340092" (PM 25-28)
* Vérin extension 3ème partie hydraulique
* 3. hydraulischer Teil Ausziehenzylinder
* 3th hydraulic section extension cylinder
* Cilindro extension tercero brazo extensible

TAV. GH.05.01 MART. SFILO 5° BRACCIO "340093" (PM 25-28)
* Vérin extension 4ème partie hydraulique
* 4. hydraulischer Teil Ausziehenzylinder
* 4th hydraulic section extension cylinder
* Cilindro extension cuarto brazo extensible

TAV. GH.06.01 MARTINETTO SFILO 6° BRACCIO "340094" (PM 25-28)
* Vérin extension 5ème partie hydraulique
* 5. hydraulischer Teil Ausziehenzylinder
* 5th hydraulic section extension cylinder
* Cilindro extension quinto brazo extensible

TAV. GH.07.01 MARTINETTO SFILO 7° BRACCIO "340095" (PM 25-28)
* Vérin extension 6ème partie hydraulique
* 6. hydraulischer Teil Ausziehenzylinder
* 6th hydraulic section extension cylinder
* Cilindro extension sexto brazo extensible

TAV. GH.08.01 MARTINETTO SFILO 8° BRACCIO "340096" (PM 25-28)
* Vérin extension 7ème partie hydraulique
* 7. hydraulischer Teil Ausziehenzylinder
* 7th hydraulic section extension cylinder
* Cilindro extension 7° brazo extensible

TAV. GI.01.01 DOPPIO COMANDO (PM 25-28)
* Double commande
* Zweiseitige Steuerung
* Dual side control
* Mando bilateral

TAV. GI.01.02 DOPPIO COMANDO CON "DANFOSS" (PM 25-28)
* Double commande avec "DANFOSS"
* Zweiseitige Steuerung mit "DANFOSS"
* Dual side control with "DANFOSS"
* Mando bilateral con "DANFOSS"

TAV. GI.02.01 POSTO DI COMANDO IN ALTO (PM 25 PA-PM 28 PA)
* Poste de commande en haut
* Obere Führerstand
* Raised operating position
* Posición de maniobras arriba

TAV. GJ.01.01 SERBATOIO OLIO - MANDATA E SCARICO (PM 25-28)
* Reservoir d'huile - Conduit en pression et retour
* Oelbehälter - Ausgus-und Auslaufschläuche
* Oil tank - Delivery and return
* Deposito aceite - Latiguillos de retorno

TAV. GJ.01.02 SERBATOIO OLIO - MANDATA E SCARICO CON "DANFOSS" (PM 25-28)
* Reservoir d'huile - Conduit en pression et retour avec "DANFOSS"
* Oelbehälter - Ausgus-und Auslaufschläuche mit "DANFOSS"
* Oil tank - Delivery and return with "DANFOSS"
* Deposito aceite - Latiguillos de retorno con "DANFOSS"

TAV. GJ.03.01 1/2 DISPOSITIVO P.L.U.S. (PM 28)
* Dispositif P.L.U.S.
* P.L.U.S.-Einrichtung
* P.L.U.S. device
* Dispositivo P.L.U.S.

TAV. GJ.03.01 2/2 DISPOSITIVO P.L.U.S. (PM 28)
* Dispositif P.L.U.S.
* P.L.U.S.-Einrichtung
* P.L.U.S. device
* Dispositivo P.L.U.S.

TAV. GJ.03.02 DISPOSITIVO P.L.U.S. CON "DANFOSS" (PM 28)
* Dispositif P.L.U.S. avec "DANFOSS"
* P.L.U.S.-Einrichtung mit "DANFOSS"
* P.L.U.S. device with "DANFOSS"
* Dispositivo P.L.U.S. con "DANFOSS"

TAV. GK.01.01 1/3 COMANDO MARTINETTO STABILIZZATORE (PM 25-28)
* Commande vérin stabilisateur
* Stützzylindersteuerung
* Outrigger cylinder control
* Mando para gatos de apoyo

TAV. GK.01.01 2/3 COMANDO MARTINETTO STABILIZZATORE STANDARD (PM 25-28)
* Commande vérin stabilisateur - standards
* Stützzylindersteuerung - standard
* Outrigger cylinder control - standard
* Mando para gatos de apoyo - estándard

TAV. GK.01.01 3/3 COMANDO MARTINETTO STAB. STANDARD (PM 25-28)
* Commande vérins stabilisateurs - standards et extralarges
* Stützzylindersteuerungen - standard und extrabreite
* Outrigger cylinders control - standard and extra-large
* Mando para gatos de apoyo - estándard y extra-anchos

TAV. GK.02.01 COMANDO ROTAZIONE (PM 25-28)

* Commande rotation
* Schwenksteuerung
* Slewing control
* Tuberia rotación

TAV. GK.02.01A COMANDO ROTAZIONE CON DISTRIBUTORE WALVOIL (PM 25-28)
* Commande rotation avec distributeur WALVOIL
* Drehsteuerung mit Sperrventil mit WALVOIL
* Slewing system control with stop valve and WALVOIL
* Mando rotación con distribuidor WALVOIL

TAV. GK.02.02 COMANDO ROTAZIONE (PM 25 PA-PM 28 PA)
* Commande rotation
* Schwenksteuerung
* Slewing control
* Tuberia rotación

TAV. GK.02.02A COMANDO ROTAZIONE (PM 25 PA-PM 28 PA)
* Commande rotation
* Schwenksteuerung
* Slewing control
* Tuberia rotación

TAV. GK.02.03 COMANDO ROTAZIONE CON "DANFOSS"(PM 25-28)
* Commande rotation avec “DANFOSS”
* Schwenksteuerung mit “DANFOSS”
* Slewing control with “DANFOSS”
* Tuberia rotación con “DANFOSS”

TAV. GK.02.04 COMANDO ROTAZIONE CON GIUNTI GIREVOLI (PM 25 PA-PM 28 PA)
* Commande de la rotation avec joints pivotants
* Rotationssteuerung mit Drehgelenken
* Slewing system control with rotating couplings
* Mando de rotación con juntas giratorias

TAV. GK.03.01 COMANDO MARTINETTO COLONNA (PM 25-28)

* Commande vérin colonne
* Säulenzylindersteuerung
* Column cylinder control
* Latiguillos cilindro columna

TAV. GK.03.02 COMANDO MARTINETTO COLONNA (PM 25 PA-PM 28 PA)
* Commande vérin colonne
* Säulenzylindersteuerung
* Column cylinder control
* Latiguillos cilindro columna

TAV. GK.03.03 COM. MARTINETTO COLONNA CON "DANFOSS" (PM 25-28)
* Commande vérin colonne avec "DANFOSS"
* Säulenzylindersteuerung mit "DANFOSS"
* Column cylinder control with "DANFOSS"
* Latiguillos cilindro columna con "DANFOSS"

TAV. GK.04.01 COMANDO MARTINETTO MENSOLA (PM 25-28)

* Commande vérin premier bras
* Hubrahmenzylindersteuerung
* Main-boom cylinder control
* Mando cilindro primer brazo articulado

TAV. GK.04.02 COMANDO MARTINETTO MENSOLA (PM 25 PA-PM 28 PA)

* Commande vérin premier bras
* Hubrahmenzylindersteuerung
* Main-boom cylinder control
* Mando cilindro primer brazo articulado

TAV. GK.05.01 COMANDO MART. SFILO BRACCI (PM 25-28)

* Commande vérin extension bras
* Steuerung Stützarmeausziehenzylinder
* Outrigger boom extension cylinder
* Mando cilindro extension brazos

TAV. GK.05.02 COMANDO MART. SFILO BRACCI (PM 25 PA-PM 28 PA)

* Commande vérin extension bras
* Steuerung Stützarmeausziehenzylinder
* Outrigger boom extension cylinder
* Mando cilindro extension brazos

TAV. GK.06.01 1/2 COMANDO MART. SFILO BRACCI STAB. STANDARD (PM 25-28)

* Commande vérin extension bras stabilizateurs standards
* Standard Steuerung Stützarmeausziehenzylinder
* Standard outrigger boom extension cylinder control
* Mando cilindro extension brazos estabilizadores estándard

TAV. GK.06.01 2/2 COMANDO MART. SFILO BRACCI STAB. STANDARD (PM 25-28)

* Commande vérin extension bras stabilizateurs standards
* Standard Steuerung Stützarmeausziehenzylinder
* Standard outrigger boom extension cylinder control
* Mando cilindro extension brazos estabilizadores estándard

TAV. GK.06.02 1/3 COMANDO MART. SFILO BRACCI STAB. EXTRALARGO (PM 25-28)

* Commande vérin extension bras stabilizateurs extra-large
* Extrabreite Steuerung Stützarmeausziehenzylinder
* Extra-large outrigger boom extension cylinder control
* Mando cilindro extension brazo estabilizadore extra-anchos

TAV. GK.06.02 2/3 COMANDO MART. SFILO BRACCI STAB. EXTRALARGO (PM 25-28)

* Commande vérin extension bras stabilizateurs extra-large
* Extrabreite Steuerung Stützarmeausziehenzylinder
* Extra-large outrigger boom extension cylinder control
* Mando cilindro extension brazo estabilizadore extra-anchos

TAV. GK.06.02 3/3 COMANDO MART. SFILO BRACCI STAB. EXTRALARGO
(PM 25-28)
* Commande vérin extension bras stabilizateurs extra-large
* Extrabreite Steuerung Stützarmeausziehenzylinder
* Extra-large outrigger boom extension cylinder control
* Mando cilindro extension brazo estabilizadore extra-anchos

TAV. GK.07.01 COLLEGAMENTO DISTRIBUTORI (PM 25 PA-PM 28 PA)

* Raccordement distributeurs
* Verbindung Steuerentilblöcke
* Control valve block connection
* Connexión distribuidores

TAV. GK.08.01 EMERGENZA (SENZA LIMITATORE)
(PM 25 PA-PM 28 PA)
* Dispositif d'urgence (sans limiteur)
* Not-Aus-Vorrichtung (ohne Begrenzer)
* Emergency device (without moment control device)
* Emergencia (sin limitador)

TAV. GK.08.02 EMERGENZA (CON LIMITATORE) (PM 25 PA-PM 28 PA)
* Dispositif d'urgence (avec limiteur)
* Not-Aus-Vorrichtung (mit Begrenzer)
* Emergency device (with moment control device)
* Emergencia (con limitador)

TAV. GK.08.02A EMERGENZA (CON LIMITATORE)
(PM 25 PA-PM 28 PA)
* Dispositif d'urgence (avec limiteur)
* Not-Aus-Vorrichtung (mit Begrenzer)
* Emergency device (with moment control device)
* Emergencia (con limitador)

TAV. GL.01.01 COMPL. COMANDO MART. SFILO 1°, 2° E 3° BRACCIO
(PM 25 LC-PM 28 LC)
* Compl. commande vérin 1ère, 2ème et 3ème extension bras
* Ergänzung Ausziehzylindersteuerung 1., 2. und 3 Ausleger
* Completion of hte 1st, 2nd and 3rd boom cylinder extension control
* Complet. mando cilindro de extensión 1°, 2° y 3 brazos

TAV. GL.01.01A COMPL. COMANDO MART. SFILO 1°, 2° E 3° BRACCIO
(PM 25 LC-PM 28 LC)
* Compl. commande vérin 1ère, 2ème et 3ème extension bras
* Ergänzung Ausziehzylindersteuerung 1., 2. und 3 Ausleger
* Completion of hte 1st, 2nd and 3rd boom cylinder extension control
* Complet. mando cilindro de extensión 1°, 2° y 3 brazos

TAV. GL.02.01 COMPL. COM. MART. SFILO 2° E 3° BRACCIO (PM 25-28)
* Compl. commande vérin 2e et 3e extension bras
* Ergänzung Ausziehzylindersteuerung 2. und 3. Ausleger
* Completion of hte 2nd and 3rd boom cylinder extension control
* Complet. mando cilindro de extensiòn 2° y 3° brazos

TAV. GL.02.01A COMPL. COM. MART. SFILO 2° E 3° BRACCIO
(PM 25-28)
* Compl. commande vérin 2e et 3e extension bras
* Ergänzung Ausziehzylindersteuerung 2. und 3. Ausleger
* Completion of hte 2nd and 3rd boom cylinder extension control
* Complet. mando cilindro de extensiòn 2° y 3° brazos

TAV. GL.03.01 COMPL. COM. MARTINETTO SFILO 4° BRACCIO
(PM 25-28)
* Compl. commande vérin extens. 4e bras
* Ergänzung Ausziehzylindersteuerung 4. Ausleger
* Completion of the 4th boom cylinder extension control
* Complet. mando cilindro extensiòn 4° brazo

TAV. GL.04.01 COMPL. COM. MARTINETTO SFILO 5° BRACCIO
(PM 25-28)
* Compl. commande vérin extens. 5e bras
* Ergänzung Ausziehzylindersteuerung 5. Ausleger
* Completion of the 5th boom cylinder extension control
* Complet. mando cilindro extensiòn 5° brazo

TAV. GL.05.01 COMPL. COM. MARTINETTO SFILO 6° BRACCIO
(PM 25-28)
* Compl. commande vérin extens. 6e bras
* Ergänzung Ausziehzylindersteuerung 6. Ausleger
* Completion of the 6th boom cylinder extension control
* Complet. mando cilindro extensiòn 6° brazo

TAV. GL.06.01 COMPL. COM. MARTINETTO SFILO 7° BRACCIO
(PM 25-28)
* Compl. commande vérin extens. 7e bras
* Ergänzung Ausziehzylindersteuerung 7. Ausleger
* Completion of the 7th boom cylinder extension control
* Complet. mando cilindro extensiòn 7° brazo

TAV. GL.07.01 COMPL. COM. MARTINETTO SFILO 8° BRACCIO
(PM 25-28)
* Compl. commande vérin extens. 8e bras
* Ergänzung Ausziehzylindersteuerung 8. Ausleger
* Completion of the 8th boom cylinder extension control
* Complet. mando cilindro extensiòn 8° brazo

TAV. GM.01.01 CONTROLLO DI MOMENTO SENZA LIMITATORE
(PM 25-28)
* Contrôle de moment sans limiteur
* Momentkontrolle ohne Begrenzer
* Moment control device without limiting device
* Control de momento sin limitador

TAV. GM.01.02 CONTROLLO DI MOMENTO SENZA LIMITATORE
(PM 25 PA- PM 28 PA)
* Contrôle de moment sans limiteur
* Momentkontrolle ohne Begrenzer
* Moment control device without limiting device
* Control de momento sin limitador

TAV. GM.02.01 LUBRIFICAZIONE CENTRALIZZATA (PM 25-28)
* Graissage centralisé
* Sammelschmierung
* Centralised lubrification
* Lubricación centralizada

TAV. GN.01.01 DISTRIBUTORE 5 ELEMENTI - 197274 - (PM 25-28)
* Distributeur avec 5 éléments
* Steuerventilblock mit 5 Elementen
* Control valve block with 5 elements
* Distribuidor 5 elementos

TAV. GN.02.01 DISTRIBUTORE 6 ELEMENTI - 197275 - (PM 25-28)
* Distributeur avec 6 éléments
* Steuerventilblock mit 6 Elementen
* Control valve block with 6 elements
* Distribuidor 6 elementos

TAV. GN.03.01 DISTRIBUTORE 7 ELEMENTI - 197276 - (PM 25-28)
* Distributeur avec 7 éléments
* Steuerventilblock mit 7 Elementen
* Control valve block with 7 elements
* Distribuidor 7 elementos

TAV. GN.06.01 DISTRIBUTORE STAB. SD8/1 -197224 (PM 25 PA-PM 28 PA)
* Distributeur stabilisateurs
* Stützsteuerventilblock
* Outriggers control valve block
* Distribuidor estabilizadores

TAV. GN.07.01 DISTRIBUTORE SD8/4 - 197225 - (PM 25 PA-PM 28 PA)
* Distributeur
* Steuerventilblock
* Control valve block
* Distribuidor

TAV. GN.08.01 DISTRIBUTORE SD8/5 - 197226 - (PM 25 PA-PM 28 PA)
* Distributeur
* Steuerventilblock
* Control valve block
* Distribuidor

TAV. GN.09.01 DISTRIBUTORE SD8/6 - 197223 - (PM 25 PA-PM 28 PA)
* Distributeur
* Steuerventilblock
* Control valve block
* Distribuidor

TAV. GN.12.01 KIT PER DOPPIA POMPA (PM 25 PA-PM 28 PA)
* Kit pour pompe double
* Satz für Doppelpumpe
* Kit for double pump
* Juego para bomba doble

TAV. GO.01.01 TARGHETTE COMANDI (PM 25-28)
* Autocollants commandes
* Steuerungsschilder
* Control decals
* Tarjetas para los mandos

TAV. GO.02.01 TARGHETTE (PM 25)
* Autocollants
* Schilder
* Decals
* Etiquetas

TAV. GO.03.01 TARGHETTE (PM 28)
* Autocollants
* Schilder
* Decals
* Etiquetas

TAV. GO.04.01 TARGHETTE (PM 25 LC)
* Autocollants
* Schilder
* Decals
* Etiquetas

TAV. GO.05.01 TARGHETTE (PM 28 LC)
* Autocollants
* Schilder
* Decals
* Etiquetas

TAV. ST.01.01 1° PROLUNGA MECCANICA (PM 25022 - PM 28022)
* 1ère rallonge mécanique
* 1. mechanische Verlängerung
* First mechanical extension
* Primera prolonga mecánica

TAV. ST.02.01 2° PROLUNGA MECCANICA (PM 25022-23 - PM 28022-23)
* 2ème rallonge mécanique
* 2. mechanische Verlängerung
* Second mechanical extension
* Segunda prolonga mecánica

TAV. ST.03.01 3° PROLUNGA MECCANICA (PM 25023-24 - PM 28023-24)
* 3ème rallonge mécanique
* 3. mechanische Verlängerung
* Third mechanical extension
* Tercera prolonga mecánica

TAV. ST.04.01 4° PROLUNGA MECCANICA (PM 25023-24-25 - PM 28023-24-25)
* 4ème rallonge mécanique
* 4. mechanische Verlängerung
* Fourth mechanical extension
* Quarta prolonga mecánica

TAV. ST.05.01 5° PROLUNGA MECCANICA (PM 25024-25-26 - PM 28024-25-26)
* 5ème rallonge mécanique
* 5. mechanische Verlängerung
* Fifth mechanical extension
* Quinta prolonga mecánica

TAV. ST.06.01 6° PROLUNGA MECCANICA
(PM 25022-23-24-25-26-27 - PM 28022-23-24-25-26-27)
* 6ème rallonge mécanique
* 6. mechanische Verlängerung
* Sixth mechanical extension
* Sexta prolonga mecánica

TAV. ST.07.01 7° PROLUNGA MECCANICA
(PM 25022-23-24-25-26-27 - PM 28022-23-24-25-26-27)
* 7ème rallonge mécanique
* 7. mechanische Verlängerung
* Seventh mechanical extension
* Septima prolonga mecánica

TAV. SU.01.01 LIMITATORE DI MOMENTO STANDARD (PM 25-28)
* Limiteur de moment standard
* Standardmomentbegrenzer
* Standard moment control device
* Sistema limitador de momento estándard

TAV. SU.01.01A 1/2 LIMITATORE DI MOMENTO (PM 25-28)
* Limiteur de moment
* Momentbegrenzer
* Moment control device
* Sistema limitador de momento

TAV. SU.01.01A 2/2 COMPL. LIMITATORE DI MOMENTO (PM 25-28)
* Compl. limiteur de moment
* Ergänzung Momentbegrenzer
* Compl. moment control device
* Complet. sistema limitador de momento

TAV. SU.01.02 1/2 LIMITATORE DI MOMENTO (PM 25 PA-PM 28 PA)
* Limiteur de moment
* Momentbegrenzer
* Moment control device
* Sistema limitador de momento

TAV. SU.01.02 2/2 COMPL. LIMITATORE DI MOMENTO (PM 25 PA-PM 28 PA)
* Compl. limiteur de moment
* Ergänzung Momentbegrenzer
* Compl. moment control device
* Complet. sistema limitador de momento

TAV. SU.01.04 LIMITATORE DI MOMENTO CON "DANFOSS" (PM 25-28)
* Limiteur de moment avec "DANFOSS"
* Momentbegrenzer mit "DANFOSS"
* Moment control device with "DANFOSS"
* Sistema limitador de momento con "DANFOSS"

TAV. SU.01.04A 1/2 LIMITATORE DI MOMENTO CON "DANFOSS"(PM 25-28)
* Limiteur de moment avec "DANFOSS"
* Momentbegrenzer mit "DANFOSS"
* Moment control device with "DANFOSS"
* Sistema limitador de momento con "DANFOSS"

TAV. SU.01.04A 2/2 COMPL. LIMITATORE DI MOMENTO CON "DANFOSS" (PM 25-28)

* Compl. limiteur de moment avec "DANFOSS"
* Ergänzung Momentbegrenzer mit "DANFOSS"
* Compl. moment control device with "DANFOSS"
* Complet. sistema limitador de momento con "DANFOSS"

TAV. SV.01.01 COMANDO 1° - 2° ATTIVAZIONE (PM 25-28)

* Commande 1ère et 2ème activation
* 1. und 2. Betätigungssteuerung
* 1st and 2nd activation control
* Mando primera y segunda activación

TAV. SV.01.02 COMANDO 1° - 2° ATTIVAZIONE (PM 25 PA-PM 28 PA)

* Commande 1ère et 2ème activation
* 1. und 2. Betätigungssteuerung
* 1st and 2nd activation control
* Mando primera y segunda activación

TAV. SV.01.03 COMANDO 1° - 2° ATTIVAZIONE CON "DANFOSS" (PM 25-28)

* Commande 1ère et 2ème activation avec "DANFOSS"
* 1. und 2. Betätigungssteuerung mit "DANFOSS"
* 1st and 2nd activation control with "DANFOSS"
* Mando primera y segunda activación con "DANFOSS"

TAV. SV.02.01 1/2 COMPL. COMANDO 1a ATTIVAZIONE (3/8") (PM 25-28)

* Materiel de complètement 1ère activation
* Vervollständigung 1. Betätigung
* Completing material 1st supplementary activation
* Compl. primer mando suplementario

TAV. SV.02.01 2/2 COMPL. COMANDO 1a ATTIVAZIONE (3/8") (PM 25022-23-24-25-26 - PM 28022-23-24-25-26)

* Materiel de complètement 1ère activation
* Vervollständigung 1. Betätigung
* Completing material 1st supplementary activation
* Compl. primer mando suplementario

TAV. SV.02.02 COMPL. COMANDO 1a ATTIVAZIONE (3/8") (PM 25 LC - PM 28 LC)

* Materiel de complètement 1ère activation
* Vervollständigung 1. Betätigung
* Completing material 1st supplementary activation
* Compl. primer mando suplementario

TAV. SV.02.03 COMPL. COMANDO 1a ATTIVAZIONE (3/8") (PM 25027-PM 28027 LC)

* Materiel de complètement 1ère activation
* Vervollständigung 1. Betätigung
* Completing material 1st supplementary activation
* Compl. primer mando suplementario

TAV. SV.03.01 1/2 COMPL. COMANDO 2a ATTIVAZIONE (3/8")
(PM 25022-23-24-25-26 - PM 28022-23-24-25-26)
* Materiel de complètement 2ème activation
* Vervollständigung 2. Betätigung
* Completing material 2nd supplementary activation
* Compl. segundo mando suplementario

TAV. SV.03.01 2/2 COMPL. COMANDO 2a ATTIVAZIONE (3/8")
(PM 25022-23-24-25-26 - PM 28022-23-24-25-26)
* Materiel de complètement 2ème activation
* Vervollständigung 2. Betätigung
* Completing material 2nd supplementary activation
* Compl. segundo mando suplementario

TAV. SV.03.02 COMPL. COMANDO 2a ATTIVAZIONE (3/8")
(PM 25 LC - PM 28 LC)
* Materiel de complètement 2ème activation
* Vervollständigung 2. Betätigung
* Completing material 2nd supplementary activation
* Compl. segundo mando suplementario

TAV. SV.03.03 COMPL. COMANDO 2a ATTIVAZIONE (3/8")
(PM 25022-23-24-25-26-27 - PM 28022-23-24-25-26-27)
* Materiel de complètement 2ème activation
* Vervollständigung 2. Betätigung
* Completing material 2nd supplementary activation
* Compl. segundo mando suplementario

TAV. SV.04.01 1/2 COMPL. COMANDO 1a ATTIVAZIONE (1/2") (PM 25-28)

* Materiel de complètement 1ère activation
* Vervollständigung 1. Betätigung
* Completing material 1st supplementary activation
* Compl. primer mando suplementario

TAV. SV.04.01 2/2 COMPL. COMANDO 1a ATTIVAZIONE (1/2")
(PM 25022-23-24-25-26 - PM 28022-23-24-25-26)
* Materiel de complètement 1ère activation
* Vervollständigung 1. Betätigung
* Completing material 1st supplementary activation
* Compl. primer mando suplementario

TAV. SV.04.02 COMPL. COMANDO 1a ATTIVAZIONE (1/2") (PM 25-28)

* Materiel de complètement 1ère activation
* Vervollständigung 1. Betätigung
* Completing material 1st supplementary activation
* Compl. primer mando suplementario

TAV. SV.05.01 1/2 COMPL. COMANDO 2a ATTIVAZIONE (1/2")
(PM 25023-24-25-26 - PM 28023-24-25-26)
* Materiel de complètement 2ème activation
* Vervollständigung 2. Betätigung
* Completing material 2nd supplementary activation
* Compl. segundo mando suplementario

TAV. SV.05.01 2/2 COMPL. COMANDO 2a ATTIVAZIONE (1/2")
(PM 25023-24-25-26 - PM 28023-24-25-26)
* Materiel de complètement 2ème activation
* Vervollständigung 2. Betätigung
* Completing material 2nd supplementary activation
* Compl. segundo mando suplementario

TAV. SV.05.02 COMPL. COMANDO 2a ATTIVAZIONE (1/2")
(PM 25 LC - PM 28 LC)
* Materiel de complètement 2ème activation
* Vervollständigung 2. Betätigung
* Completing material 2nd supplementary activation
* Compl. segundo mando suplementario

TAV. SV.06.01 COMPLETAMENTO IMPIANTO VERRICELLO (PM 25-28)

* Complètement installation vérin
* Erganzung Windenanlage
* Completion of the winch system
* Completamiento instalación cabrestante

TAV. SV.06.02 COMPLETAMENTO IMPIANTO VERRICELLO
(PM 25 LC - PM 28 LC)
* Complètement installation vérin
* Erganzung Windenanlage
* Completion of the winch system
* Completamiento instalación cabrestante

TAV. SV.07.01 COMPL. COMANDO 1a-2a ATTIVAZIONE (3/8") CON RACCOGLITUBO (PM 25-28)
* Complètement commande 1ère-2ème activation (3/8") avec serre-tubes
* Vervollständigung Steuerung 1.-2. Aktivierung (3/8") mit Schlauchaufnahme
* 1st-2nd activation (3/8") control with pipe holder, sequel
* Completam. mando 1ª-2ª activación (3/8") con recogetubo

TAV. SV.08.01 CORREDO 1a-2a ATTIVAZIONE CON RACCOGLITUBO
(PM 25022 - PM 28022)
* Equipement de serie 1ère - 2ème activation avec serre-tubes
* Ausstattung 1a - 2a aktivierung mit schlauchaufnahme
* Equipment for the 1st - 2nd activation control with pipe holder
* Equipamiento 1ª - 2ª activación con recogetubo

TAV. SV.08.02 CORREDO 1a-2a ATTIVAZIONE CON RACCOGLITUBO
(PM 25023 - PM 28023)
* Equipement de serie 1ère - 2ème activation avec serre-tubes
* Ausstattung 1a - 2a aktivierung mit schlauchaufnahme
* Equipment for the 1st - 2nd activation control with pipe holder
* Equipamiento 1ª - 2ª activación con recogetubo

TAV. SV.08.03 CORREDO 1a-2a ATTIVAZIONE CON RACCOGLITUBO
(PM 25024 - PM 28024)
* Equipement de serie 1ère - 2ème activation avec serre-tubes
* Ausstattung 1a - 2a aktivierung mit schlauchaufnahme
* Equipment for the 1st - 2nd activation control with pipe holder
* Equipamiento 1ª - 2ª activación con recogetubo

TAV. SV.08.04 CORREDO 1a-2a ATTIVAZIONE CON RACCOGLITUBO
(PM 25025 - PM 28025)
* Equipement de serie 1ère - 2ème activation avec serre-tubes
* Ausstattung 1a - 2a aktivierung mit schlauchaufnahme
* Equipment for the 1st - 2nd activation control with pipe holder
* Equipamiento 1ª - 2ª activación con recogetubo

TAV. SW.01.01 LIMITATORE DI ROTAZIONE (PM 25-28)
* Limiteur de rotation
* Rotationsbegrenzer
* Slewing control device
* Limitador de rotación

TAV. SW.02.01 DISPOSITIVO BLOCCO ROTAZIONE 200° (PM 25-28)
* Dispositif de blocage rotation 200°
* Rotationsperre-Einrichtung - 200°
* Slewing system stopping device - 200°
* Dispositivo de bloqueo rotación 200°

TAV. SW.02.02 DISPOSITIVO BLOCCO ROTAZIONE 200°
(PM 25 PA - PM 28 PA)
* Dispositif de blocage rotation 200°
* Rotationsperre-Einrichtung - 200°
* Slewing system stopping device - 200°
* Dispositivo de bloqueo rotación 200°

TAV. SX.02.01 IMP. COLLEGAMEN. ELETTROVALVOLA-EMERGENZA
(PM 25-28)
* Installation de raccordement entre la soupape électrique et le dispositif d'urgence
* Verbindungsanlage Elektroventil - Not-Aus-Vorrichtung
* System for connection of the solenoid valve to the emergency device
* Sistema de conexión entre electroválvula y dispositivo de emergencia

TAV. SX.03.01 IMPIANTO DOPPIA POMPA (PM 25 PA - PM 28 PA)
* Installation pompe double
* Doppelpumpeanlage
* Double pump system
* Installacion bomba doble

TAV. SX.04.01 SCAMBIATORE DI CALORE (PM 25-28)
* Echangeur de chaleur
* Waermeaustauscher
* Heat exchanger with
* Intercamb. de calor

MACCHINA BASE

BASIC CRANE

GRUE STANDARD

STANDARD- KRAN

GRUA BASE

BASE - ANCORAGGIO

** Emabase - ancrage*
** Base - anchorage kit*
** Kranfuss - Befestigungsatz*
** Base - Kit de manatje*

TAV. GA.01.01

matr. G.A44.0001

PM 25
PM 28

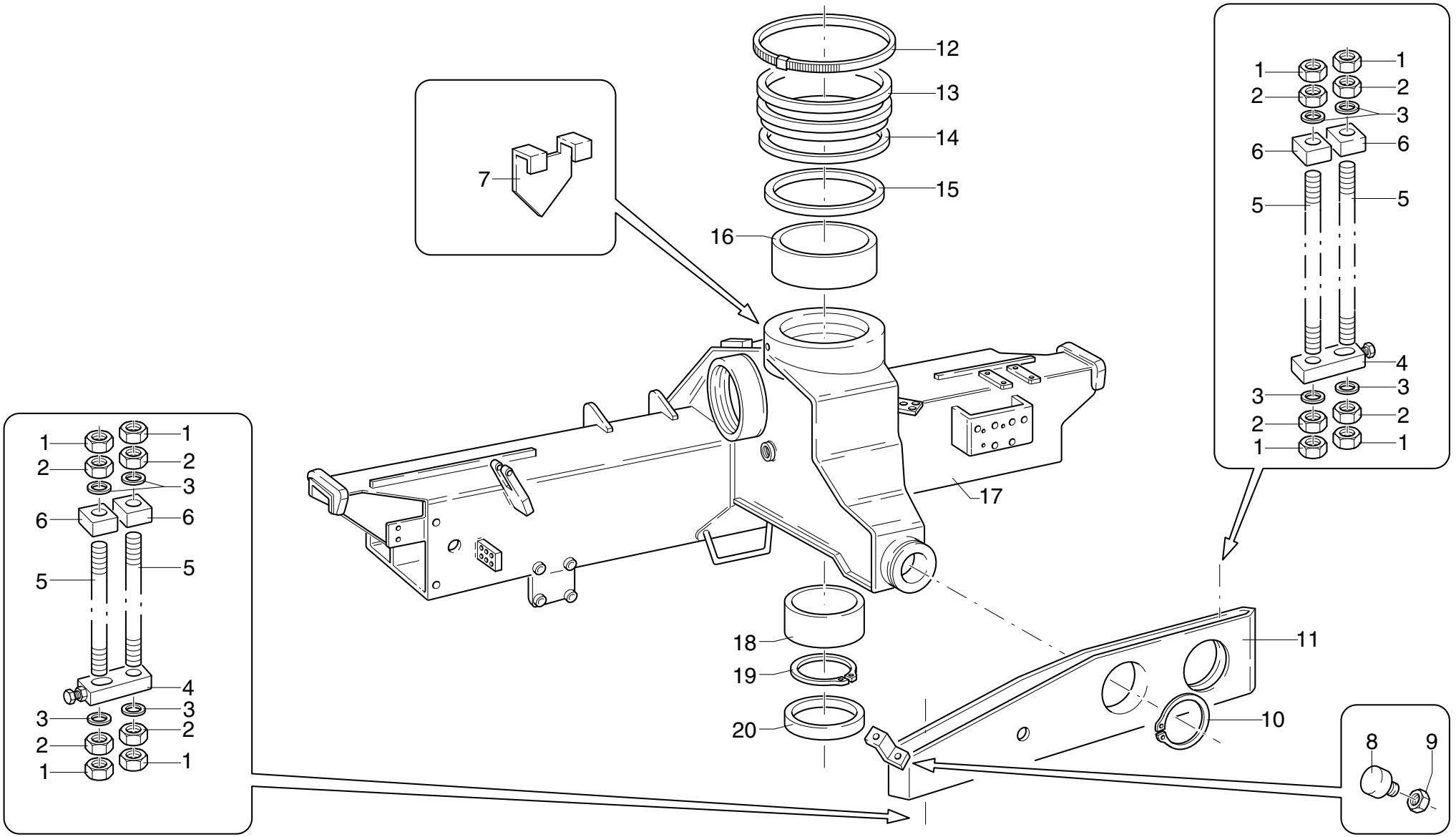

UNISTUDIO - Modena

POS.		N°CODICE	Q	DESCRIZIONE	DESIGNATION	BENENNUNG	DESCRIPTION	DENOMINACIONES
1		191173	16	DADO M30X2 UNI 5588	ECROU	MUTTER	NUT	TUERCA
2		191087	16	DADO M30X2 UNI 5589	ECROU	MUTTER	NUT	TUERCA
3		417175	16	ROND.PIANA D.31 UNI 1734	RONDELLE	SCHEIBE	WASHER	ARANDELA
4		459067	4	STAFFA	ETRIER	BRIDE	BRACKET	PLETINA
5		481189	8	TIRANTE D'ANCORAGGIO	TIRANT	ZUGSTANGE	TIEROD	ESAPARRAGO
6		459066	8	STAFFA	ETRIER	BRIDE	BRACKET	PLETINA
7		295131	1	ASTA	TIGE	STANGE	ROD	VASTAGO
8		118012	2	ANTIVIBRANTE	ANTIVIBRATOIRE	SCHWING. DAMPFER	ANTIVIBRATION	ANTIVIBRANTE
9		191094	2	DADO M12 UNI 7473	ECROU	MUTTER	NUT	TUERCA
10		109193	1	ANELLO 140 UNI 7435	JOINT D'ARRET	SPRENGRING	SPRING RING	SEEGER
11		466411	1	SUPPORTO	SUPPORT	TRAEGER	SUPPORT	SOPORTE
12		207083	1	FASCETTA	COLLIER	HALTEBAND	CLAMP	ABRAZADERA
13		271980	1	GUARNIZIONE	GARNITURE	DICHTUNG	SEAL	JUNTA
14		112121	1	ANELLO	BAGUE	RING	RING	ARO
15		112140	1	ANELLO	BAGUE	RING	RING	ARO
16	*	137097	1	BOCCOLA	DOUILLE	BUCHSE	BUSHING	CASQUILLO
17	*	129085	1	BASE	EMBASE	KRANFUSS	BASE	BASE
18	*	137221	1	BOCCOLA	DOUILLE	BUCHSE	BUSHING	CASQUILLO
19		109192	1	ANELLO 200 UNI 7435	JOINT D'ARRET	SPRENGRING	SPRING RING	SEEGER
20		273524	1	GUARNIZIONE	GARNITURE	DICHTUNG	SEAL	JUNTA
	*	289211	1	KIT BASE	KIT EMBASE	KRANFUSSSATZ	BASE KIT	KIT BASE

ROTAZIONE

* *Rotation*
* *Slewing system*
* *Schwenkgruppe*
* *Rotaciòn*

TAV. GA.02.01

matr. G.A44.0001

PM 25
PM 28

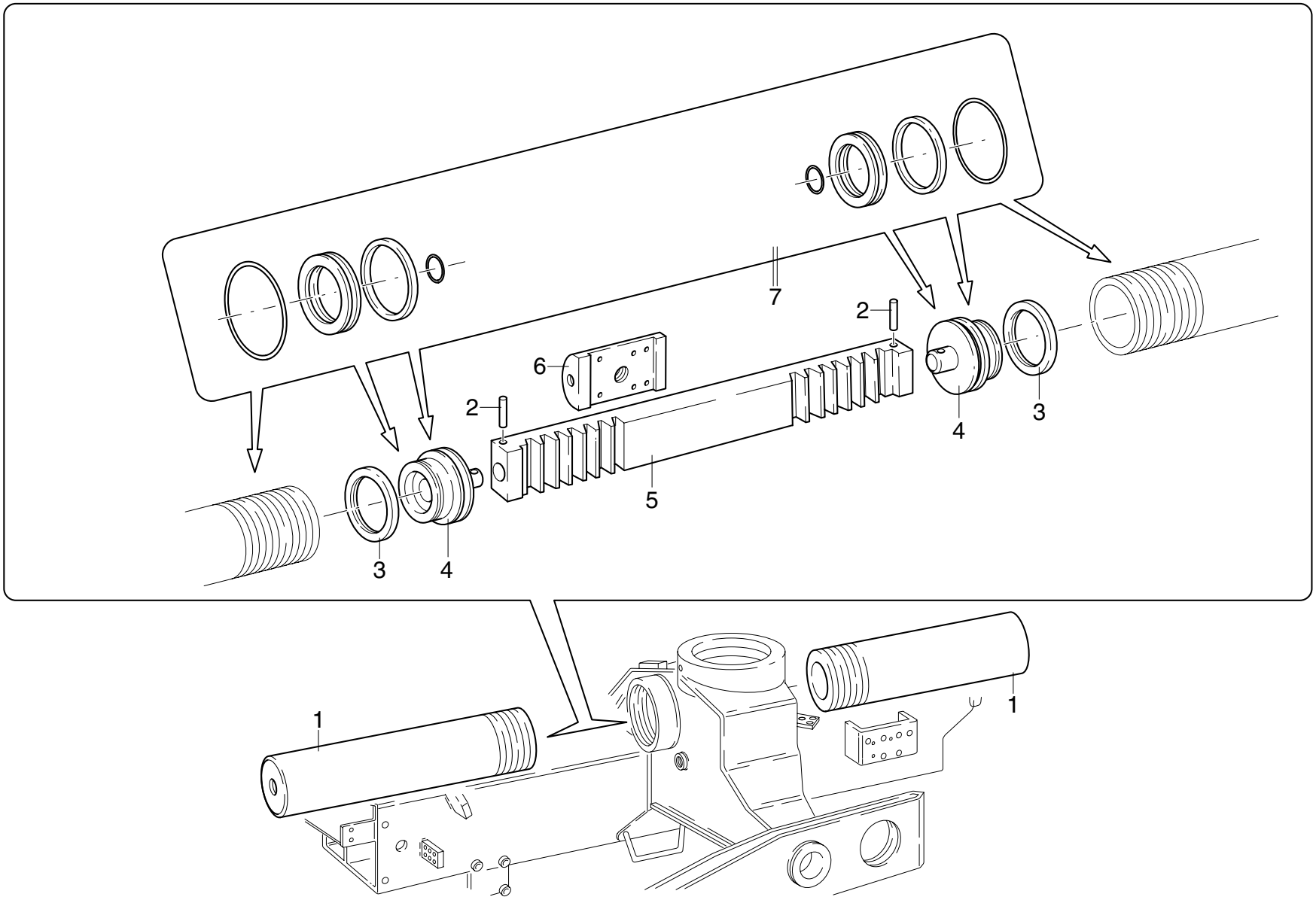

POS.	N°CODICE	Q	DESCRIZIONE	DESIGNATION	BENENNUNG	DESCRIPTION	DENOMINACIONES
1	161172	2	CILINDRO	CYLINDRE	ZYLINDER	CYLINDER	CAMISA
2	455018	2	SPINA 6X95 UNI 6873	GOUPILLE	STIFT	PIN	PASADOR
3	112154	2	ANELLO	BAGUE	RING	RING	ARO
4	382341	2	PISTONE	PISTON	KOLBEN	PISTON	PISTON
5	181046	1	CREMAGLIERA	CREMAILLERE	ZAHNSTANGE	RACK	CREMALLERA
6	373681	1	PATTINO	PATIN	GLEIPLATTE	SLIDING BLOCK	PATIN
7	289117	1	KIT GUARNIZIONI	KIT JOINT	DICHTUNG SATZ	SEAL KIT	KIT JUNTAS

BRACCI STABILIZZATORI STANDARD

** Bras stabilisateurs standard*
** Standard outrigger boom*
** Standardstützarme*
** Brazos estabilizadores standard*

TAV. GB.01.01

matr. G.A44.0001

PM 25
PM 28

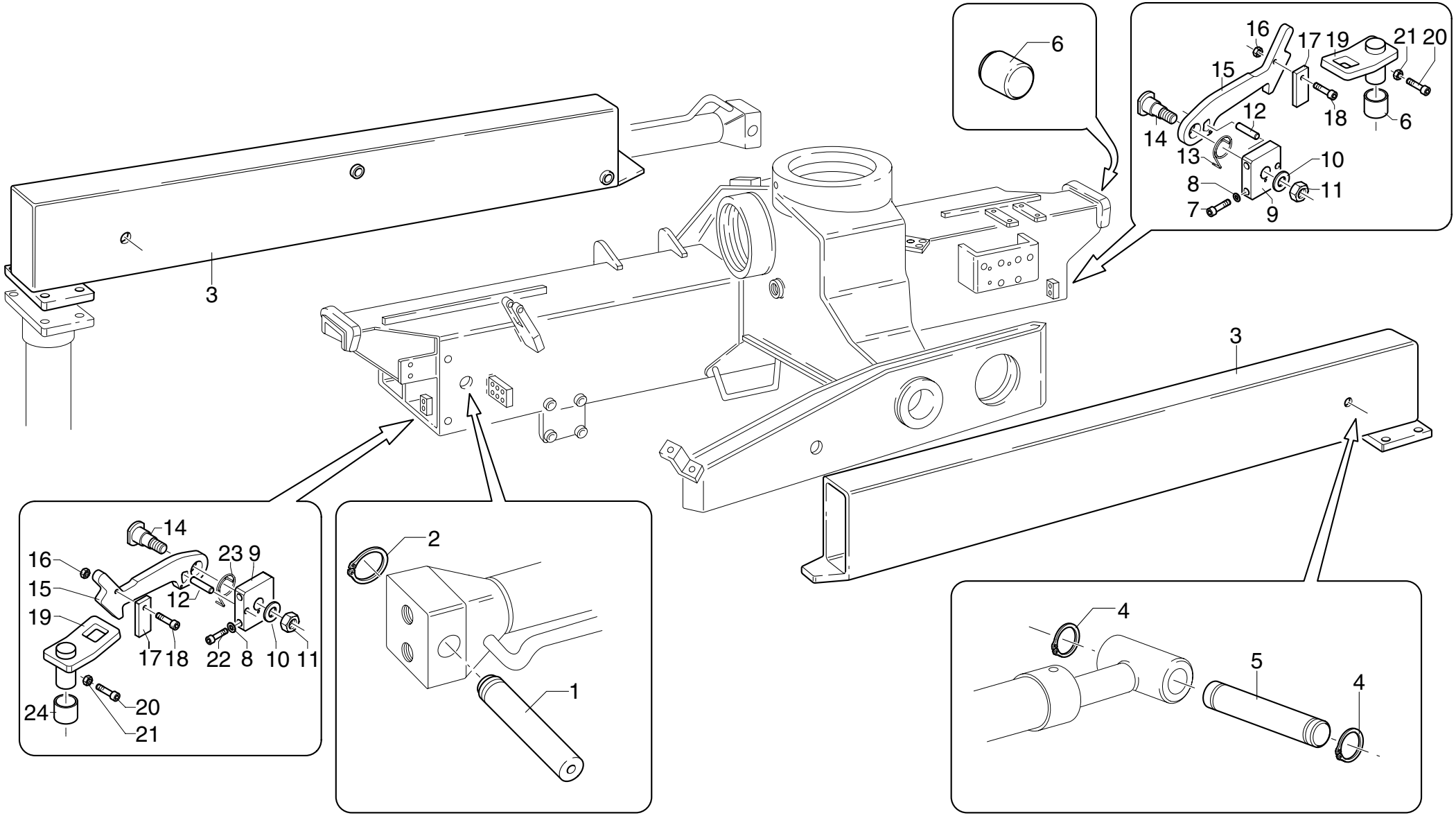

UNIOTUDIO - Modena

POS.	N°CODICE	Q	DESCRIZIONE	DESIGNATION	BENENNUNG	DESCRIPTION	DENOMINACIONES
1	380033	2	PERNO	AXE	BOLZEN	PIN	BULON
2	109160	2	ANELLO 19 UNI 7434	JOINT D'ARRET	SPRENGRING	SPRING RING	SEEGER
3	141999	2	BRACCI STABILIZZATORI	BRAS STABILISATEURS	STUETZARM	OUTRIGGER BOOM	SOPORTE DE GATOS
4	109011	4	ANELLO 20 UNI 7435	JOINT D'ARRET	SPRENGRING	SPRING RING	SEEGER
5	379232	2	PERNO	AXE	BOLZEN	PIN	BULON
6	373680	4	PATTINO	PATIN	GLEIPLATTE	SLIDING BLOCK	PATIN
7	497132	2	VITE TCEI M8X25 UNI 5931 8.8	VIS	SCHRAUBE	SCREW	TORNILLO
8	417025	4	RONDELLA SCHNORR S8 ZN	RONDELLE	SCHEIBE	WASHER	ARANDELA
9	466552	2	SUPPORTO	SUPPORT	TRAEGER	SUPPORT	SOPORTE
10	417005	2	ROSETTA 10,5X21 UNI 6592	RONDELLE	SCHEIBE	WASHER	ARANDELA
11	191206	2	DADO M10 UNI7474	ECROU	MUTTER	NUT	TUERCA
12	455023	2	SPINA	GOUPILLE	STIFT	PIN	PASADOR
13	349129	1	MOLLA	RESSORT	FEDER	SPRING	MUELLE
14	380229	2	PERNO	AXE	BOLZEN	PIN	BULON
15	208209	2	FERMO	ARRET	SPERRUNG	RETAINER	TOPE
16	191033	2	DADO M5 UNI 5588	ECROU	MUTTER	NUT	TUERCA
17	208210	2	FERMO	ARRET	SPERRUNG	RETAINER	TOPE
18	497111	2	VITE	VIS	SCHRAUBE	SCREW	TORNILLO
19	208212	2	FERMO	ARRET	SPERRUNG	RETAINER	TOPE
20	497145	2	VITE TCEI M10X25 UNI 5931 8.8	VIS	SCHRAUBE	SCREW	TORNILLO
21	191064	2	DADO M10 UNI 5589	ECROU	MUTTER	NUT	TUERCA
22	497139	2	VITE TCEI M8X60 UNI 5931 8.8	VIS	SCHRAUBE	SCREW	TORNILLO
23	349130	1	MOLLA	RESSORT	FEDER	SPRING	MUELLE
24	136576	2	BOCCOLA	DOUILLE	BUCHSE	BUSHING	CASQUILLO

BRACCI STABILIZZATORI EXTRA LARGHI

** Bras stabilisateurs extralarges*
** Extralarge outrigger booms*
** Extrabreite Stützarme*
** Brazos estabilizadores extra-anchos*

TAV. GB.02.01 1/3

matr. G.A44.0001

PM 25
PM 28

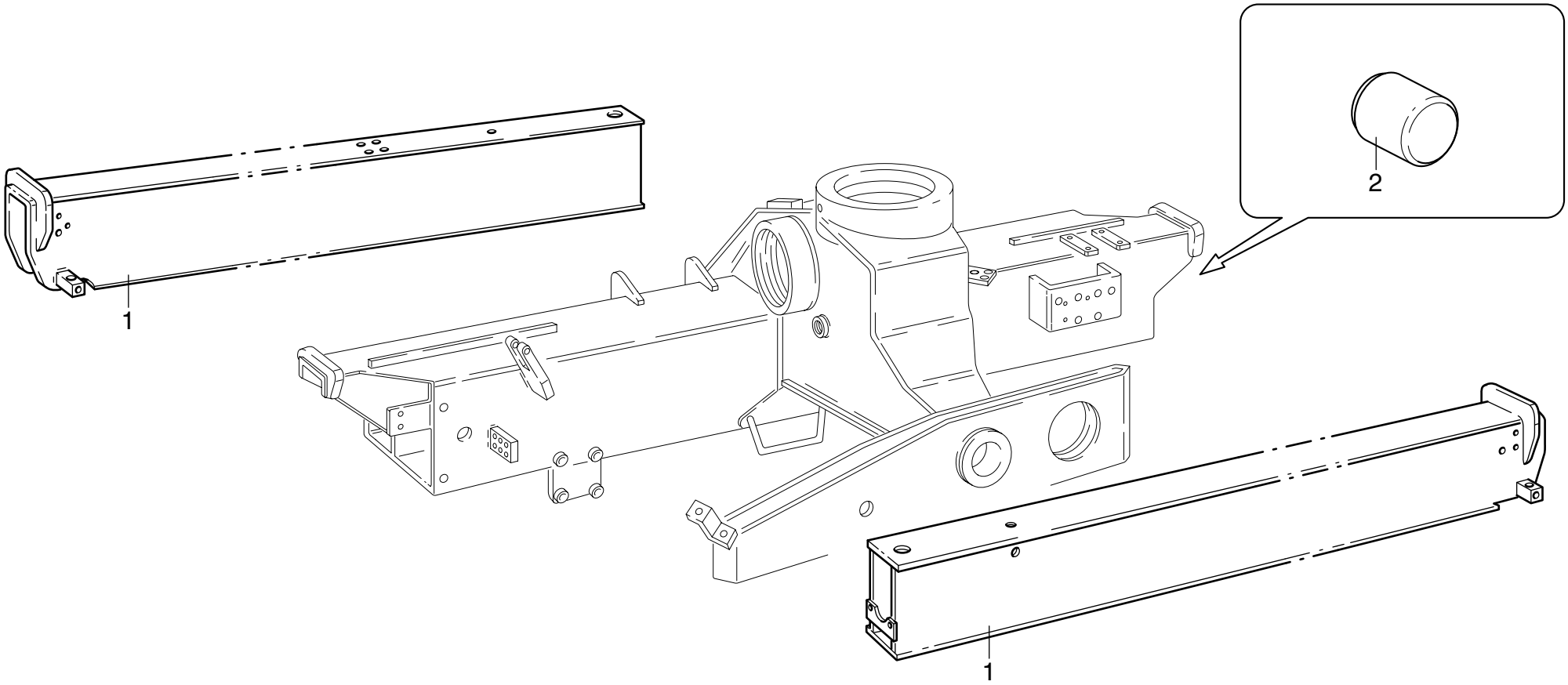

POS.	N°CODICE	Q	DESCRIZIONE	DESIGNATION	BENENNUNG	DESCRIPTION	DENOMINACIONES
1	142134	2	BRACCIO	BRAS	ARM	BOOM	BRAZO
2	373680	4	PATTINO	PATIN	GLEIPLATTE	SLIDING BLOCK	PATIN

BRACCI STABILIZZATORI EXTRA LARGHI

** Bras stabilisateurs extralarges*
** Extralarge outrigger booms*
** Extrabreite Stützarme*
** Brazos estabilizadores extra-anchos*

TAV. GB.02.01 2/3

matr. G.A44.0001

PM 25
PM 28

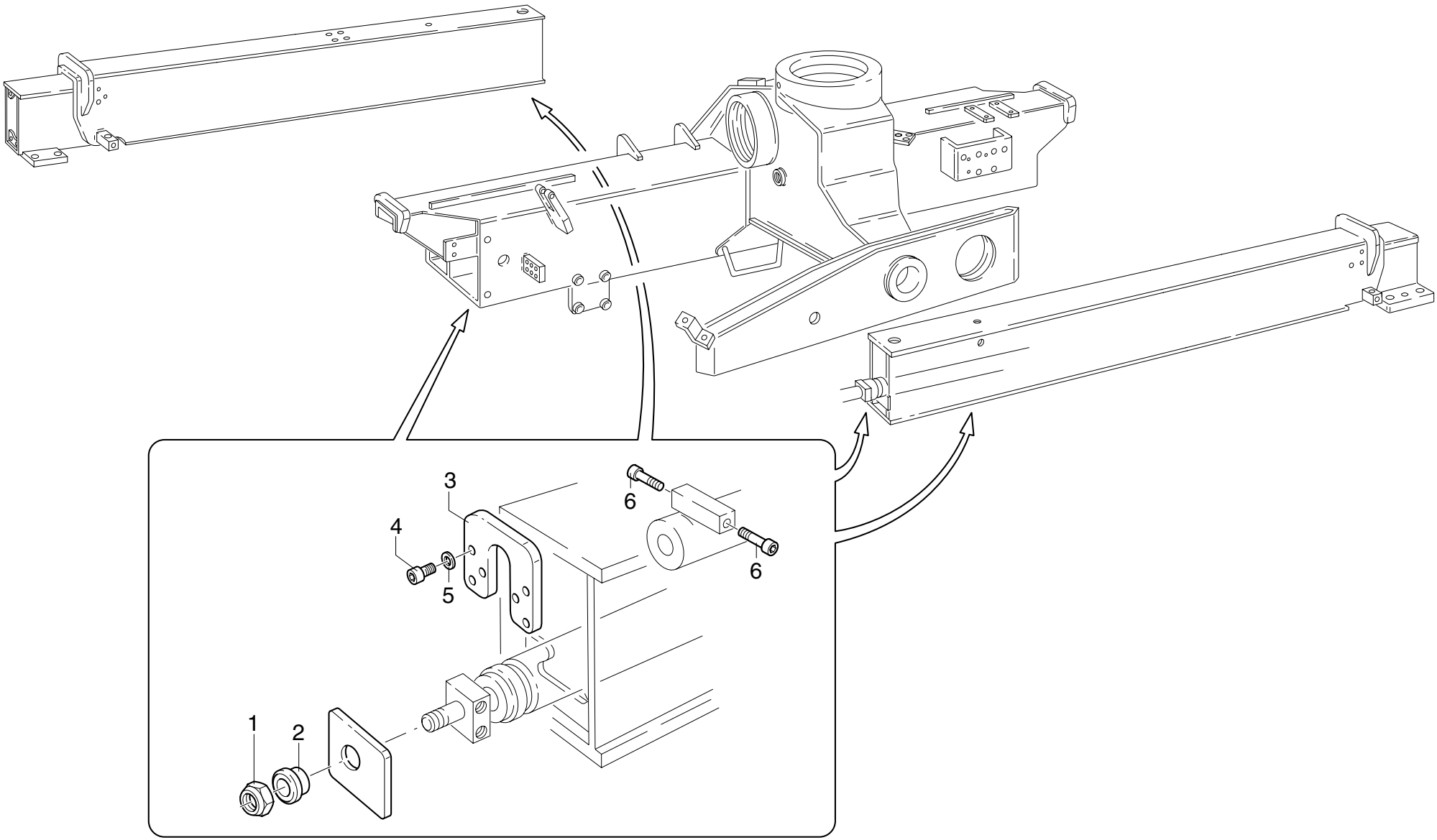

POS.	N°CODICE	Q	DESCRIZIONE	DESIGNATION	BENENNUNG	DESCRIPTION	DENOMINACIONES
1	191072	2	DADO M14X1,5-7473	ECROU	MUTTER	NUT	TUERCA
2	208173	2	FERMO	ARRET	SPERRUNG	RETAINER	TOPE
3	466382	2	SUPPORTO	SUPPORT	TRAEGER	SUPPORT	SOPORTE
4	497120	4	VITE TCEI M6X25 UNI 5931 8.8	VIS	SCHRAUBE	SCREW	TORNILLO
5	417024	4	RONDELLA SCHNORR S6 DACROMET	RONDELLE	SCHEIBE	WASHER	ARANDELA
6	497174	4	VITE TCEI M14X25 UNI 5931 8.8	VIS	SCHRAUBE	SCREW	TORNILLO

BRACCI STABILIZZATORI EXTRA LARGHI

** Bras stabilisateurs extralarges*
** Extralarge outrigger booms*
** Extrabreite Stützarme*
** Brazos estabilizadores extra-anchos*

TAV. GB.02.01 3/3

matr. G.A44.0001

PM 25
PM 28

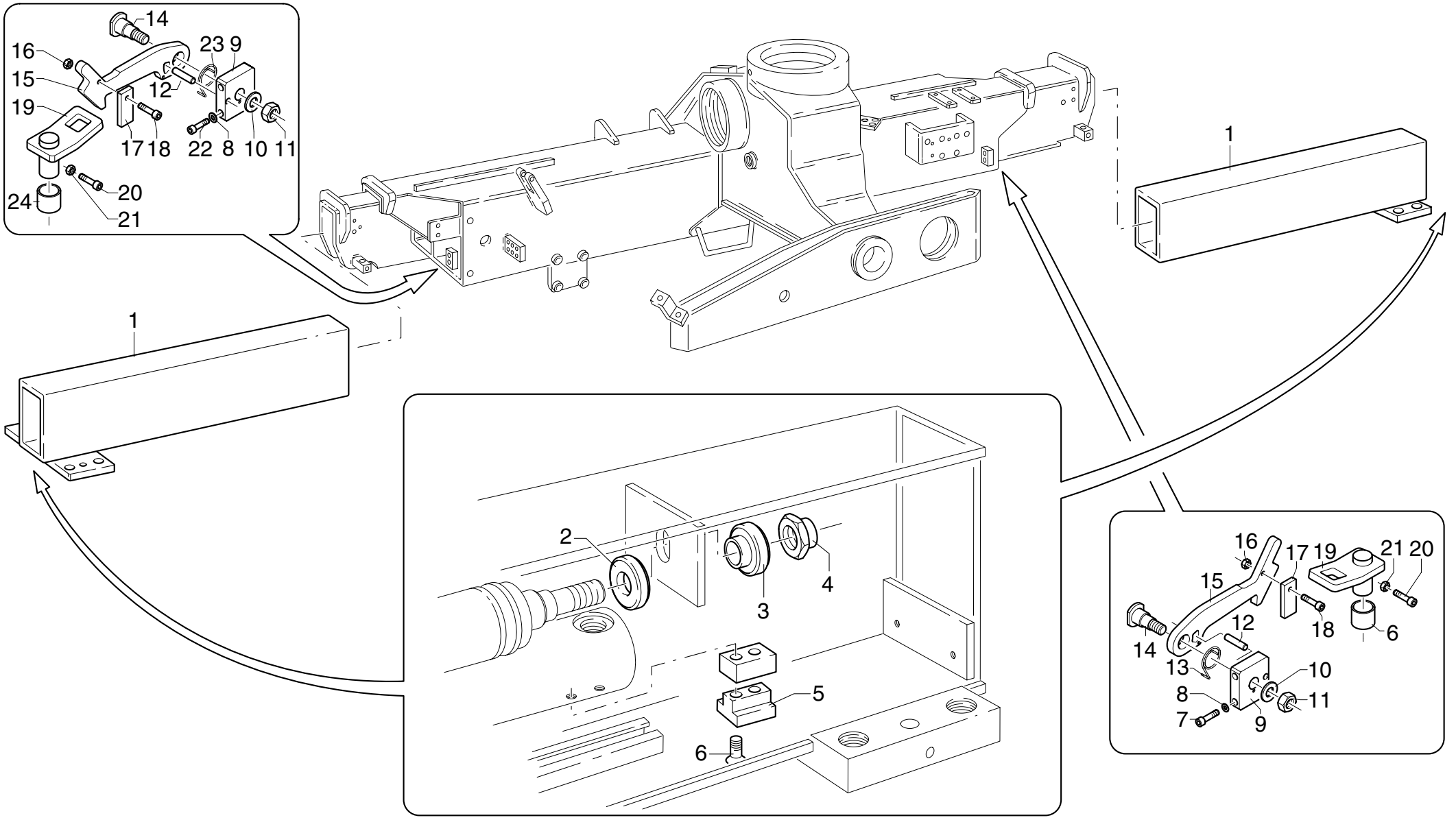

UNISTUDIO - Modena

POS.	N°CODICE	Q	DESCRIZIONE	DESIGNATION	BENENNUNG	DESCRIPTION	DENOMINACIONES
1	142169	2	BRACCIO	BRAS	ARM	BOOM	BRAZO
2	208061	2	FERMO	ARRET	SPERRUNG	RETAINER	TOPE
3	208063	2	FERMO	ARRET	SPERRUNG	RETAINER	TOPE
4	191072	2	DADO M14X1,5-7473	ECROU	MUTTER	NUT	TUERCA
5	373472	2	PATTINO	PATIN	GLEIPLATTE	SLIDING BLOCK	PATIN
6	497499	4	VITE TSPEI M8X25 UNI 5933 10.9	VIS	SCHRAUBE	SCREW	TORNILLO
7	497132	2	VITE TCEI M8X25 UNI 5931 8.8	VIS	SCHRAUBE	SCREW	TORNILLO
8	417025	4	RONDELLA SCHNORR S8 ZN	RONDELLE	SCHEIBE	WASHER	ARANDELA
9	466552	2	SUPPORTO	SUPPORT	TRAEGER	SUPPORT	SOPORTE
10	417005	2	ROSETTA 10,5X21 UNI 6592	RONDELLE	SCHEIBE	WASHER	ARANDELA
11	191206	2	DADO M10 UNI7474	ECROU	MUTTER	NUT	TUERCA
12	455023	2	SPINA	GOUPILLE	STIFT	PIN	PASADOR
13	349129	1	MOLLA	RESSORT	FEDER	SPRING	MUELLE
14	380229	2	PERNO	AXE	BOLZEN	PIN	BULON
15	208209	2	FERMO	ARRET	SPERRUNG	RETAINER	TOPE
16	191033	2	DADO M5 UNI 5588	ECROU	MUTTER	NUT	TUERCA
17	208210	2	FERMO	ARRET	SPERRUNG	RETAINER	TOPE
18	497111	2	VITE	VIS	SCHRAUBE	SCREW	TORNILLO
19	208212	2	FERMO	ARRET	SPERRUNG	RETAINER	TOPE
20	497145	2	VITE TCEI M10X25 UNI 5931 8.8	VIS	SCHRAUBE	SCREW	TORNILLO
21	191064	2	DADO M10 UNI 5589	ECROU	MUTTER	NUT	TUERCA
22	497139	2	VITE TCEI M8X60 UNI 5931 8.8	VIS	SCHRAUBE	SCREW	TORNILLO
23	349130	1	MOLLA	RESSORT	FEDER	SPRING	MUELLE

COLONNA

** Colonne*
** Column*
** Säule*
** Columna*

TAV. GC.01.01

matr. G.A44.0001

PM 25
PM 28

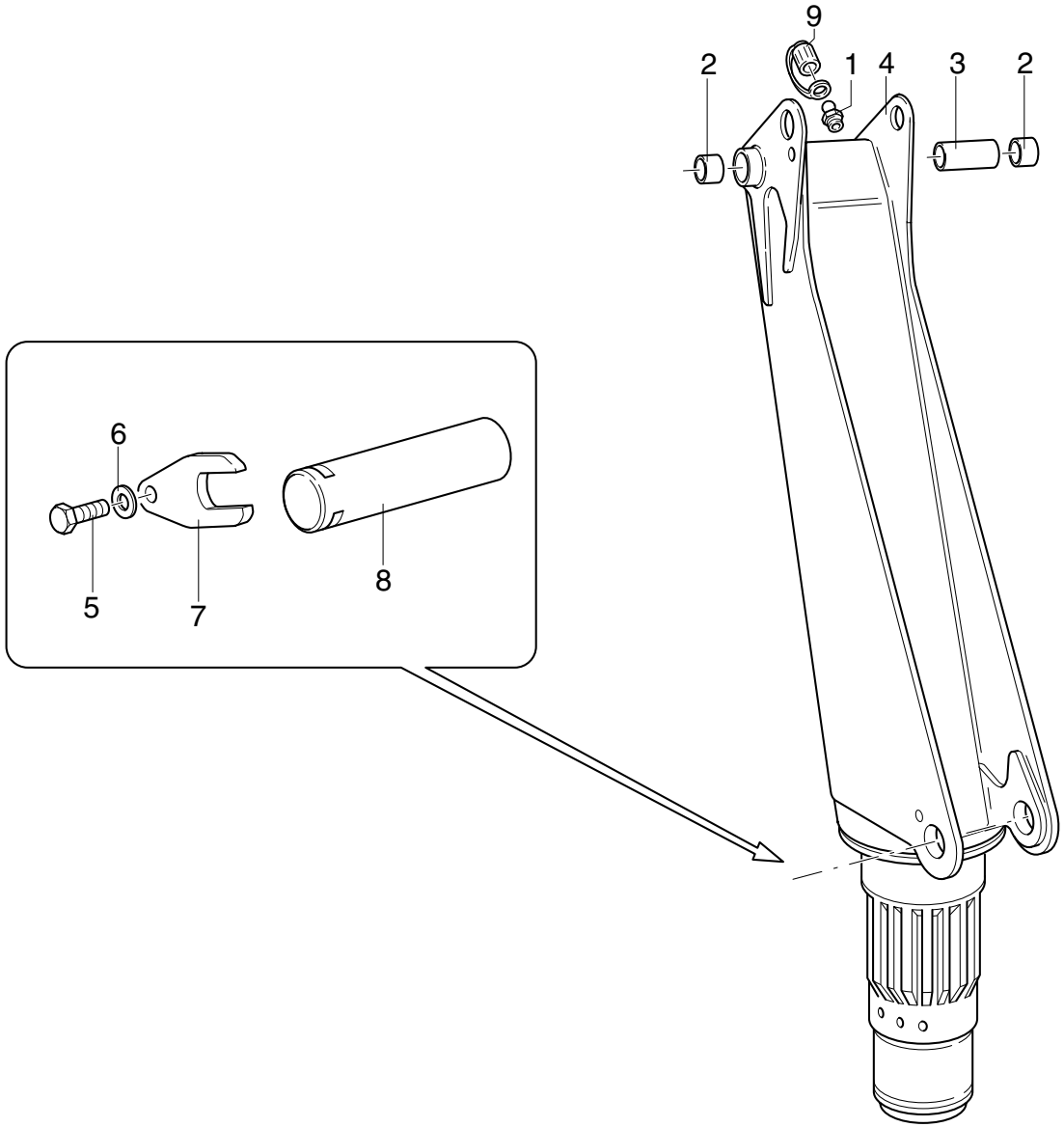

POS.	N°CODICE	Q	DESCRIZIONE	DESIGNATION	BENENNUNG	DESCRIPTION	DENOMINACIONES
1	281002	1	INGRASSATORE	GRAISSEUR	SCHMIERER	GREASE FITTING	ENGRASADOR
2 *	137138	2	BOCCOLA	DOUILLE	BUCHSE	BUSHING	CASQUILLO
3 *	136447	1	BOCCOLA	DOUILLE	BUCHSE	BUSHING	CASQUILLO
4 *	165078	1	COLONNA	COLONNE	SAULE	COLUMN	COLUMNA
5	497185	1	VITE TCEI M16X30 UNI 5931 8.8	VIS	SCHRAUBE	SCREW	TORNILLO
6	417029	1	RONDELLA SCHNORR S16 ZN	RONDELLE	SCHEIBE	WASHER	ARANDELA
7	208163	1	FERMO	ARRET	SPERRUNG	RETAINER	TOPE
8	380135	1	PERNO	AXE	BOLZEN	PIN	BULON
9	471215	1	TAPPO	BOUCHON	VERSCHLUSS	CAP	TAPON
*	289212	1	KIT COLONNA	KIT COLONNE	SAEULEN SATZ	COLUMN KIT	KIT COLUMNA

Nota : la colonna con codice 165078 é fornita solo completa di boccole: codice del kit 289212

Nota : la colonne avec code 165078 n'est fournie que dotée de douilles : code du kit 289212

Anmerkung : die Saule mit dem Kode 165078 wird nur komplett mit Buchse geliefert : Satzcode 289212

Note : the column with code 165078 is supplied complete with bushings : kit code 289212

Nota : la columna con código 165078 se suministra sólo provista de casquillos : código del kit 289212

MENSOLA

** Premier bras*
** Main boom*

** Hubrahmen*
** Primer brazo articulado*

TAV. GD.01.01

matr. G.A44.0001

PM 25
PM 28

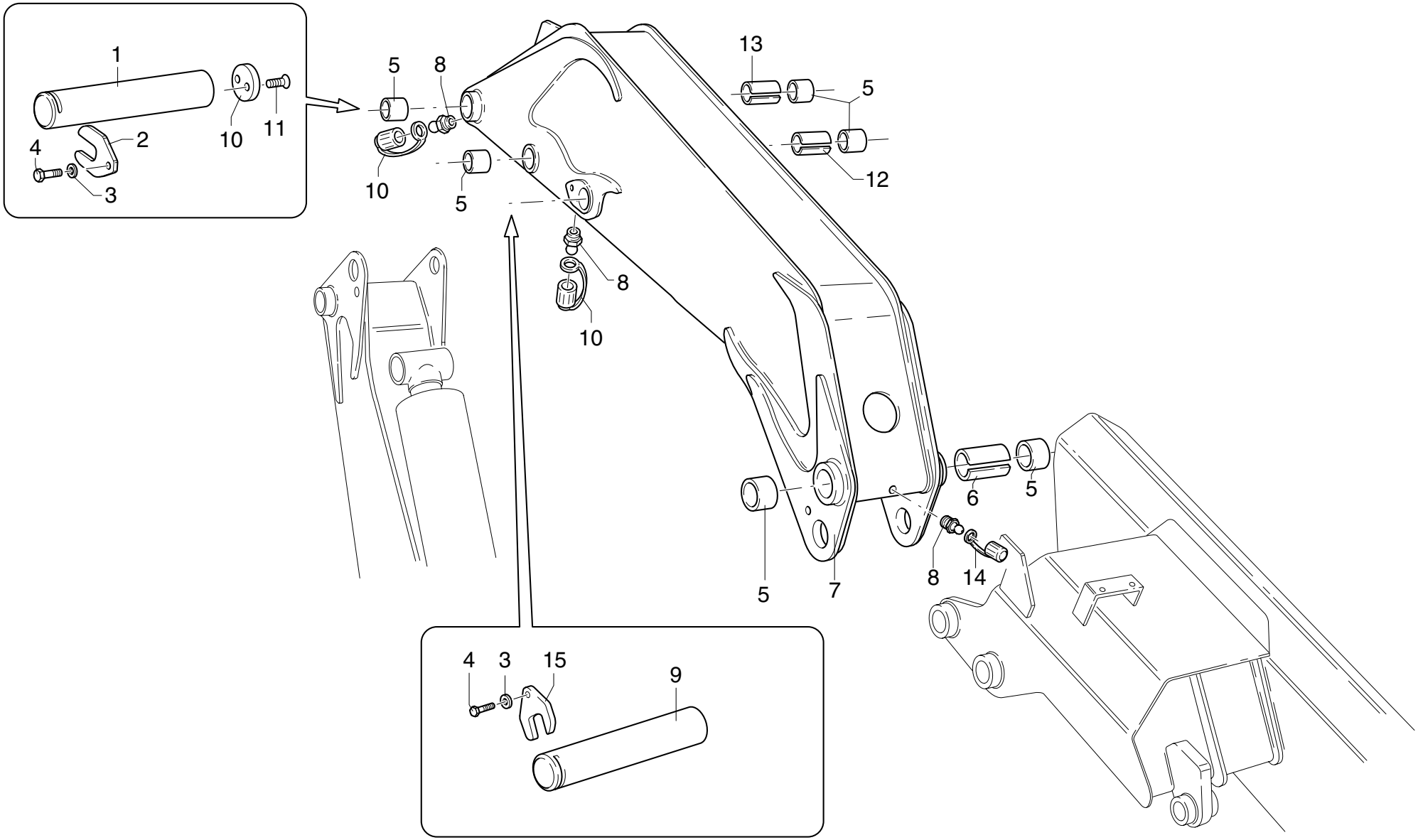

UNISTUDIO - Modena

POS.	N°CODICE	Q	DESCRIZIONE	DESIGNATION	BENENNUNG	DESCRIPTION	DENOMINACIONES
1	380136	1	PERNO	AXE	BOLZEN	PIN	BULON
2	208174	1	FERMO	ARRET	SPERRUNG	RETAINER	TOPE
3	417029	2	RONDELLA SCHNORR S16 ZN	RONDELLE	SCHEIBE	WASHER	ARANDELA
4	497185	2	VITE TCEI M16X30 UNI 5931 8.8	VIS	SCHRAUBE	SCREW	TORNILLO
5 *	137138	6	BOCCOLA	DOUILLE	BUCHSE	BUSHING	CASQUILLO
6 *	136450	1	DISTANZIALE	ENTRETOISE	DISTANZHULSE	SPACER	DISTANCIADOR
7 *	345076	1	MENSOLA	1ER BRAS	HUBRAHMEN	MAIN BOOM	PRIMER BRAZO ARTICUL.
8	281002	3	INGRASSATORE	GRAISSEUR	SCHMIERER	GREASE FITTING	ENGRASADOR
9	380138	1	PERNO	AXE	BOLZEN	PIN	BULON
10	208161	1	FERMO	ARRET	SPERRUNG	RETAINER	TOPE
11	497850	2	VITE TSPEI M10X20 UNI 5933 10.9	VIS	SCHRAUBE	SCREW	TORNILLO
12 *	136449	1	BOCCOLA	DOUILLE	BUCHSE	BUSHING	CASQUILLO
13 *	136448	1	DISTANZIALE	ENTRETOISE	DISTANZHULSE	SPACER	DISTANCIADOR
14	471215	3	TAPPO	BOUCHON	VERSCHLUSS	CAP	TAPON
15	208163	1	FERMO	ARRET	SPERRUNG	RETAINER	TOPE
*	289213	1	KIT MENSOLA	KIT 1ER BRAS	HUBRAHMEN SATZ	MAIN BOOM KIT	KIT 1ER BR. ARTICUL.

Nota : la mensola 345076 é fornita solo completa di boccole: codice 289213

Nota : le 1° bras 345076 n'est fournie que dotée de douilles : code 289213

Anmerkung : der Hubrahmen mit 345076 wird nur komplett mit Buchse geliefert : code 289213

Note : the main boom 345076 is supplied complete with bushings : code 289213

Nota : el primer brazo artic. 345076 se suministra sólo provista de casquillos : código 289213

GRUPPO BIELLE

** Groupe bielle*
** Link bar group*
** Pleuelstangegruppe*
** Grupo biela*

TAV. GD.02.01

matr. G.A44.0001

PM 25
PM 28

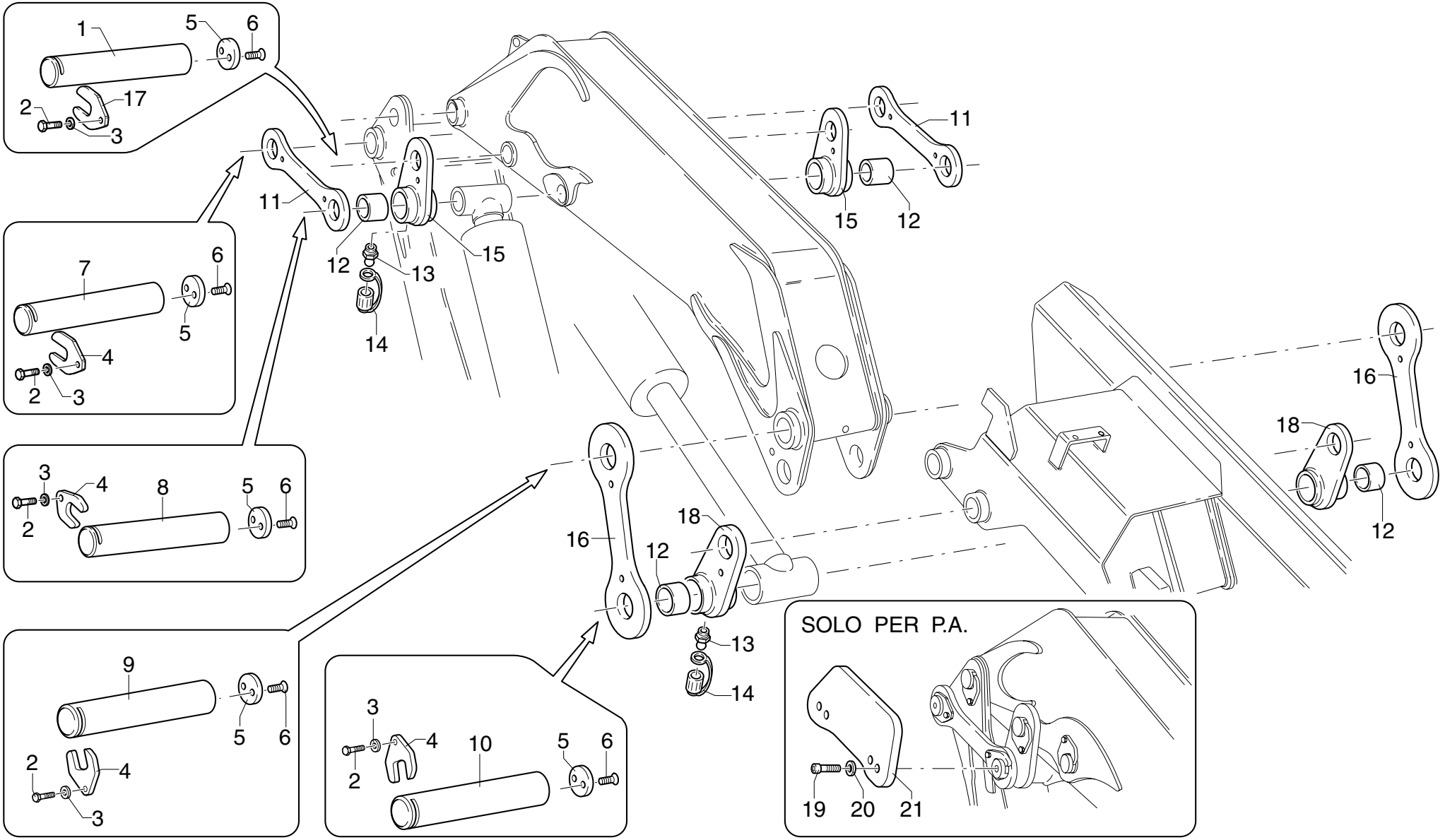

UNISTUDIO - Modena

POS.	N°CODICE	Q	DESCRIZIONE	DESIGNATION	BENENNUNG	DESCRIPTION	DENOMINACIONES
1	380136	1	PERNO	AXE	BOLZEN	PIN	BULON
2	497185	5	VITE TCEI M16X30 UNI 5931 8.8	VIS	SCHRAUBE	SCREW	TORNILLO
3	417029	5	RONDELLA SCHNORR S16 ZN	RONDELLE	SCHEIBE	WASHER	ARANDELA
4	208163	4	FERMO	ARRET	SPERRUNG	RETAINER	TOPE
5	208161	5	FERMO	ARRET	SPERRUNG	RETAINER	TOPE
6	497850	10	VITE TSPEI M10X20 UNI 5933 10.9	VIS	SCHRAUBE	SCREW	TORNILLO
7	380134	1	PERNO	AXE	BOLZEN	PIN	BULON
8	380137	1	PERNO	AXE	BOLZEN	PIN	BULON
9	380139	1	PERNO	AXE	BOLZEN	PIN	BULON
10	380140	1	PERNO	AXE	BOLZEN	PIN	BULON
11	132081	2	BIELLA	BIELLE	PLEVELSTANGE	LINK BAR	BIELA
12 * ◊	137271	4	BOCCOLA	DOUILLE	BUCHSE	BUSHING	CASQUILLO
13	281002	4	INGRASSATORE	GRAISSEUR	SCHMIERER	GREASE FITTING	ENGRASADOR
14	471215	4	TAPPO	BOUCHON	VERSCHLUSS	CAP	TAPON
15 *	220060	2	FORCELLA	FOURCHE	GABEL	YOKE	HORQUILLA
16	132082	2	BIELLA	BIELLE	PLEVELSTANGE	LINK BAR	BIELA
17	208176	1	FERMO	ARRET	SPERRUNG	RETAINER	TOPE
18 ◊	220061	2	FORCELLA	FOURCHE	GABEL	YOKE	HORQUILLA
19	497144	2	VITE TCEI M10X20 UNI 5931 8.8	VIS	SCHRAUBE	SCREW	TORNILLO
20	417005	2	ROSETTA 10,5X21 UNI 6592	RONDELLE	SCHEIBE	WASHER	ARANDELA
21	176224	1	CARTER	CARTER	GEHAUSE	CASING	CARTER
*	289215	2	KIT FORCELLA	KIT FOURCHE	GABELSATZ	YOKE KIT	KIT HORQUILLA
◊	289216	2	KIT FORCELLA	KIT FOURCHE	GABELSATZ	YOKE KIT	KIT HORQUILLA

GRUPPO BIELLE

** Groupe bielle*
** Link bar group*
** Pleuelstangegruppe*
** Grupo biela*

TAV. GD.02.01

matr. G.A44.0001

PM 25
PM 28

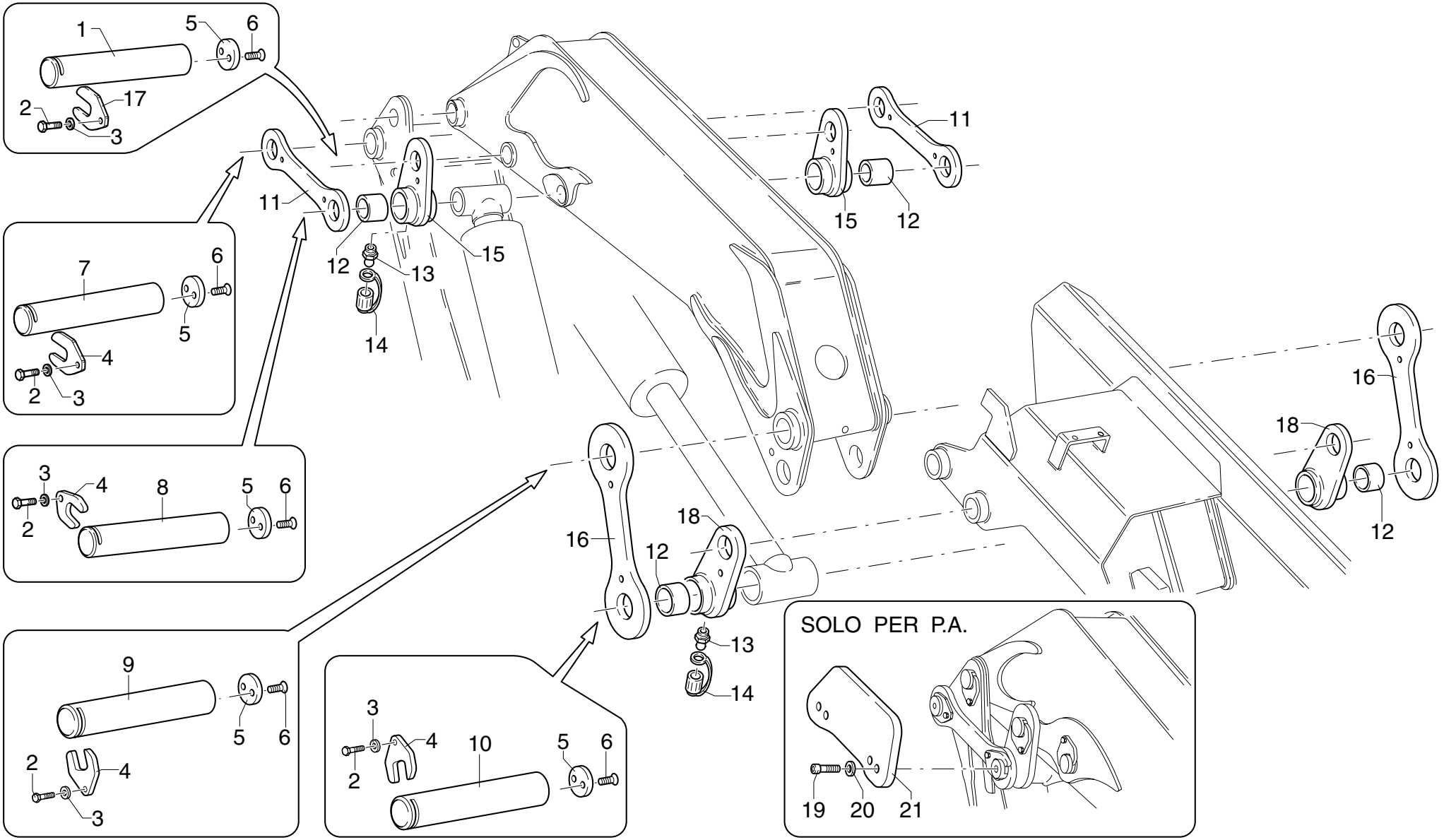

UNISTUDIO - Modena

POS.	N°CODICE	Q	DESCRIZIONE	DESIGNATION	BENENNUNG	DESCRIPTION	DENOMINACIONES

Nota : le forcelle sono fornite solo complete di boccole: codice 289215 e 289216

Nota :les fourches ne sont fournies que dotées de douilles : code 289215 et 289216

Anmerkung :die Gabeln werden nur komplett mit Buchse geliefert : code 289215 und 289216

Note : the yokes are supplied complete with bushings : code 289215 and 289216

Nota :los horquillas se suministran sólo proviste de casquillos : código 289215 y 289216

MARTINETTO STABILIZZATORI "452426"

** Vérin stabilizateurs*
** Outriggers cylinder*
** Stützbeinzylinders*
** Cilindro estabilizadores*

TAV. GE.01.01

matr. G.A44.0001

PM 25
PM 28

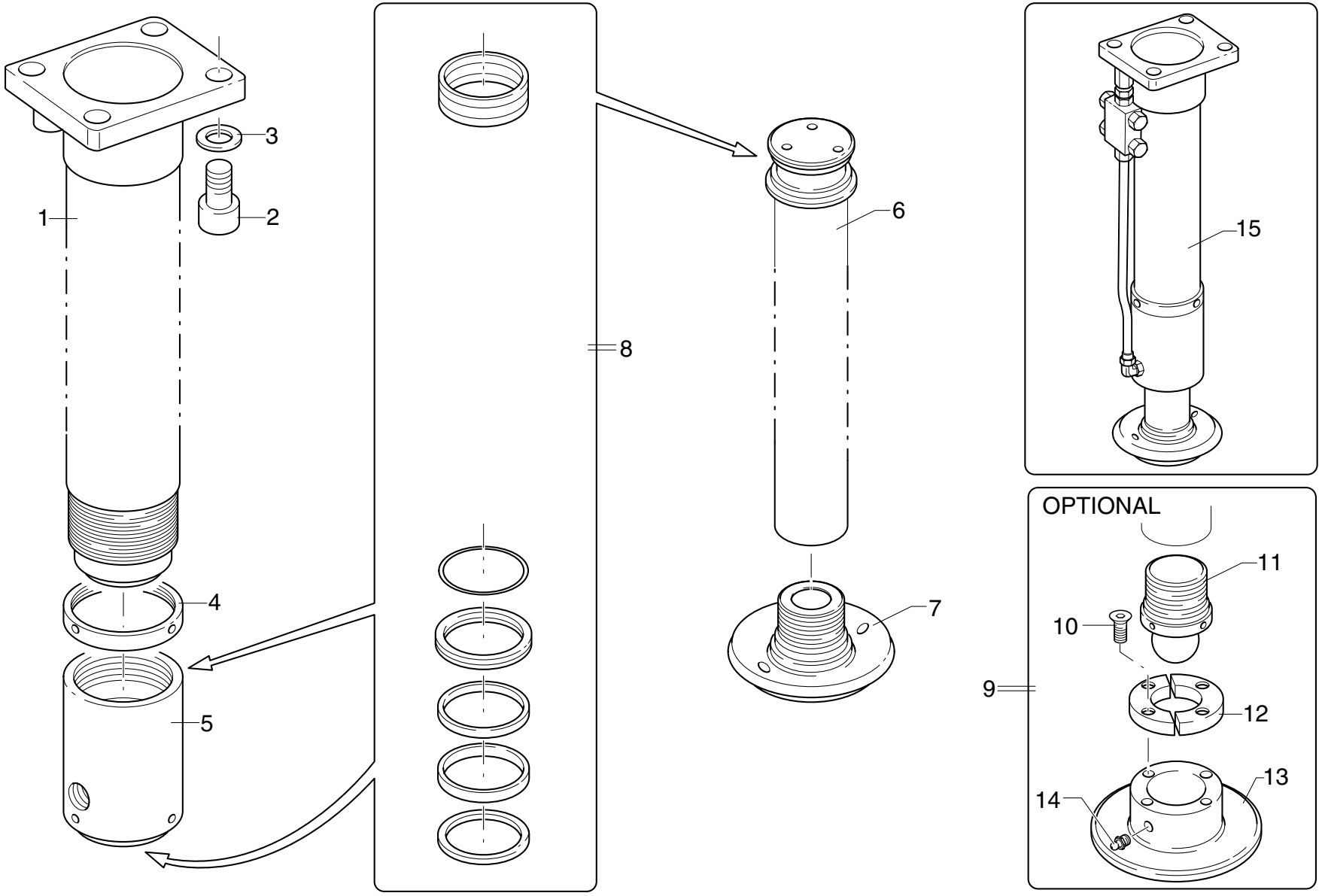

POS.	N°CODICE	Q	DESCRIZIONE	DESIGNATION	BENENNUNG	DESCRIPTION	DENOMINACIONES
1	161251	1	CILINDRO	CYLINDRE	ZYLINDER	CYLINDER	CAMISA
2	498097	4	VITE TCEI M24X50 UNI 5931 8.8	VIS	SCHRAUBE	SCREW	TORNILLO
3	417033	4	RONDELLA SCHNORR S24 ZN	RONDELLE	SCHEIBE	WASHER	ARANDELA
4	237114	1	GHIERA	FRETTE	NUTMUTTER	RING NUT	TUERCA
5	479253	1	TESTATA	TETE	ZYLINDER KOPF	CYLINDER HEAD	CABEZA
6	121622	1	ASTA	TIGE	STANGE	ROD	VASTAGO
7	465601	1	APPOGGIO	APPUI	UNTERLAGE	BEARING	PIE
8	289423	1	KIT GUARNIZIONI	KIT JOINT	DICHTUNG SATZ	SEAL KIT	KIT JUNTAS
9	277799	1	KIT APPOGGIO	KIT APPUI	UNTERLAGESATZ	BEARING KIT	KIT PIE
10	498099	4	VITE TSPEI M8X30 UNI 5933 10.9	VIS	SCHRAUBE	SCREW	TORNILLO
11	447006	1	SFERA	BILLE	KUGEL	BALL	ESFERA
12	219109	2	FLANGIA	BRIDE	FLANSCH	FLANGE	BRIDA
13	465602	1	APPOGGIO	APPUI	UNTERLAGE	BEARING	PIE
14	281002	1	INGRASSATORE	GRAISSEUR	SCHMIERER	GREASE FITTING	ENGRASADOR
15	292004	1	KIT MARTINETTO	KIT VERIN	ZYLINDER SATZ	CYLINDER KIT	KIT CILINDRO

MARTINETTO SFILO BRACCI STAB. STANDARD "452441"

** Vèrin extension bras stabilisateurs standards*
** Standard outrigger booms extension cylinder*
** Standard Stützarmausziehenzylinder*
** Cilindro extension brazos estabilisadores estándard*

TAV. GE.02.01

matr. G.A44.0001

PM 25
PM 28

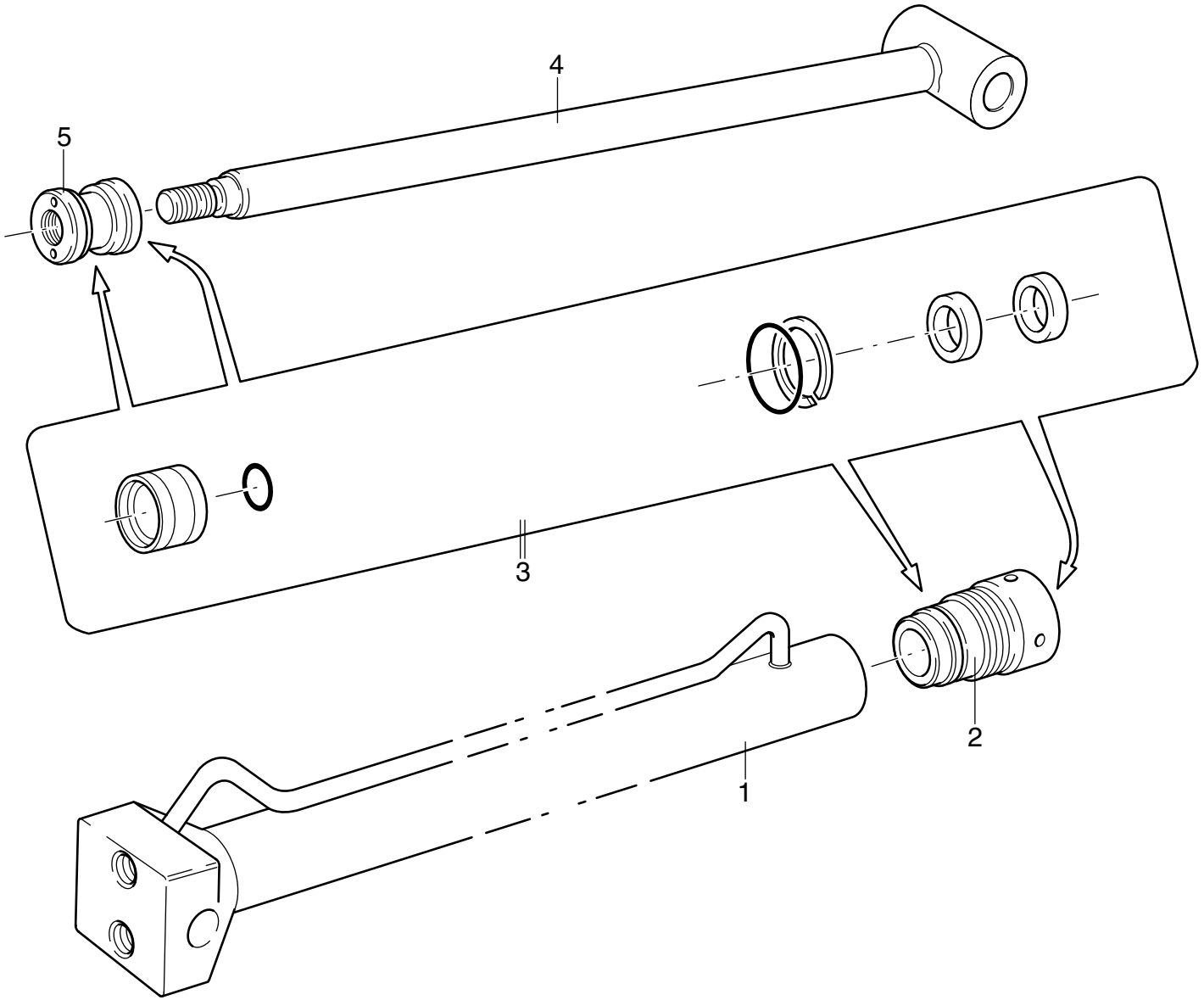

POS.	N°CODICE	Q	DESCRIZIONE	DESIGNATION	BENENNUNG	DESCRIPTION	DENOMINACIONES
1	161255	1	CILINDRO	CYLINDRE	ZYLINDER	CYLINDER	CAMISA
2	479175	1	TESTATA	TETE	ZYLINDER KOPF	CYLINDER HEAD	CABEZA
3	277482	1	KIT GUARNIZIONI	KIT JOINT	DICHTUNG SATZ	SEAL KIT	KIT JUNTAS
4	121259	1	ASTA	TIGE	STANGE	ROD	VASTAGO
5	382194	1	PISTONE	PISTON	KOLBEN	PISTON	PISTON

MARTINETTO SFILO BRACCI STAB. EXTRALARGHI "340126"

* Vèrin extension bras stabilisateurs extralarges
* Extra-large Outrigger booms extension cylinder
* Extrabreite Stützarmausziehenzylinder
* Cilindro extension brazos estabilisadores extra-anchos

TAV. GE.03.01

matr. G.A44.0001

PM 25
PM 28

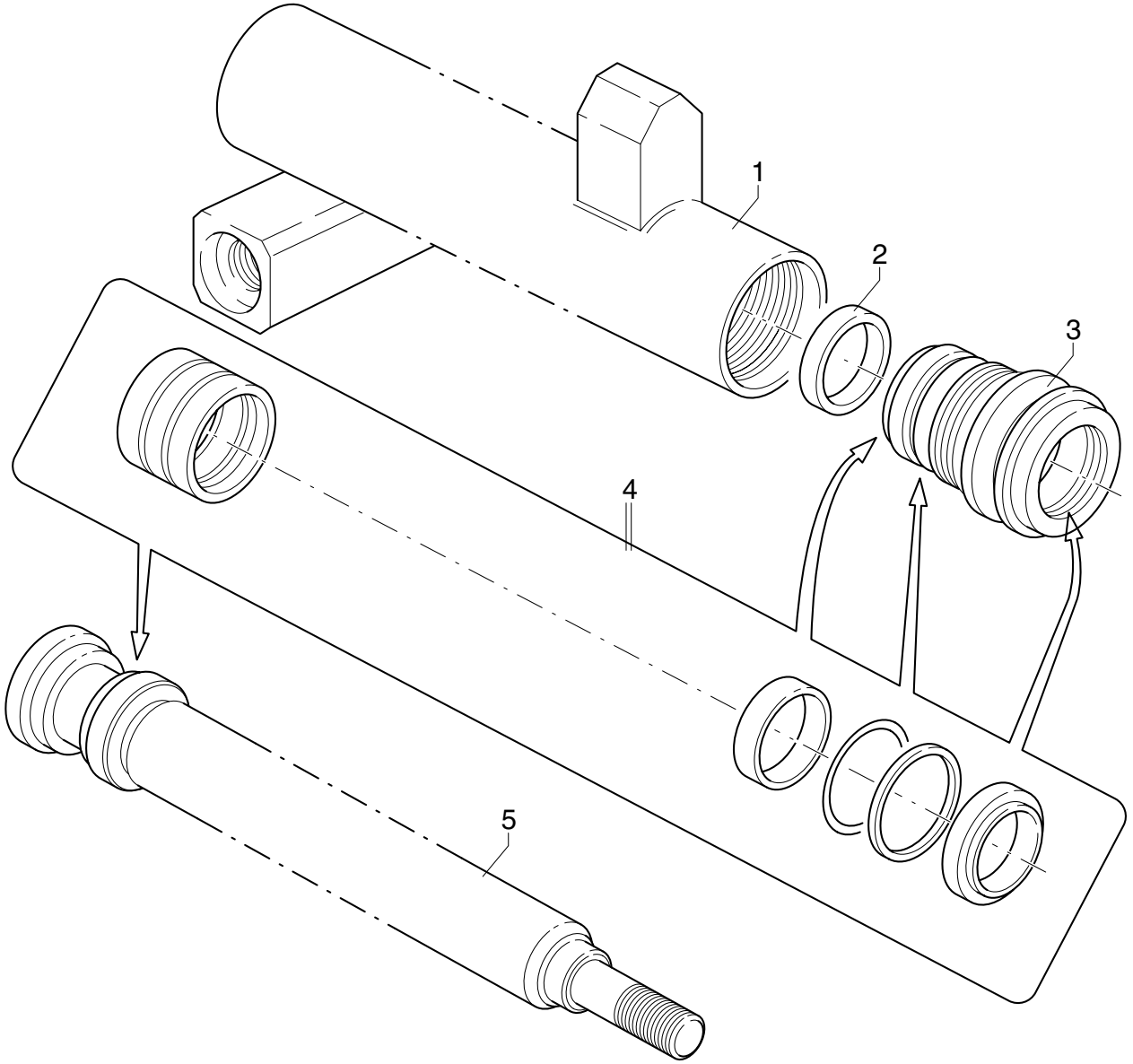

POS.	N°CODICE	Q	DESCRIZIONE	DESIGNATION	BENENNUNG	DESCRIPTION	DENOMINACIONES
1	161642	1	CILINDRO	CYLINDRE	ZYLINDER	CYLINDER	CAMISA
2	111580	1	ANELLO	BAGUE	RING	RING	ARO
3	479926	1	TESTATA	TETE	ZYLINDER KOPF	CYLINDER HEAD	CABEZA
4	289114	1	KIT GUARNIZIONI	KIT JOINT	DICHTUNG SATZ	SEAL KIT	KIT JUNTAS
5	121593	1	ASTA	TIGE	STANGE	ROD	VASTAGO

MARTINETTO SFILO BRACCI STAB. EXTRALARGHI "340069"

** Vèrin extension bras stabilisateurs extralarges*
** Extra-large Outrigger booms extension cylinder*
** Extrabreite Stützarmausziehenzylinder*
** Cilindro extension brazos estabilisadores extra-anchos*

TAV. GE.04.01

matr. G.A44.0001

PM 25
PM 28

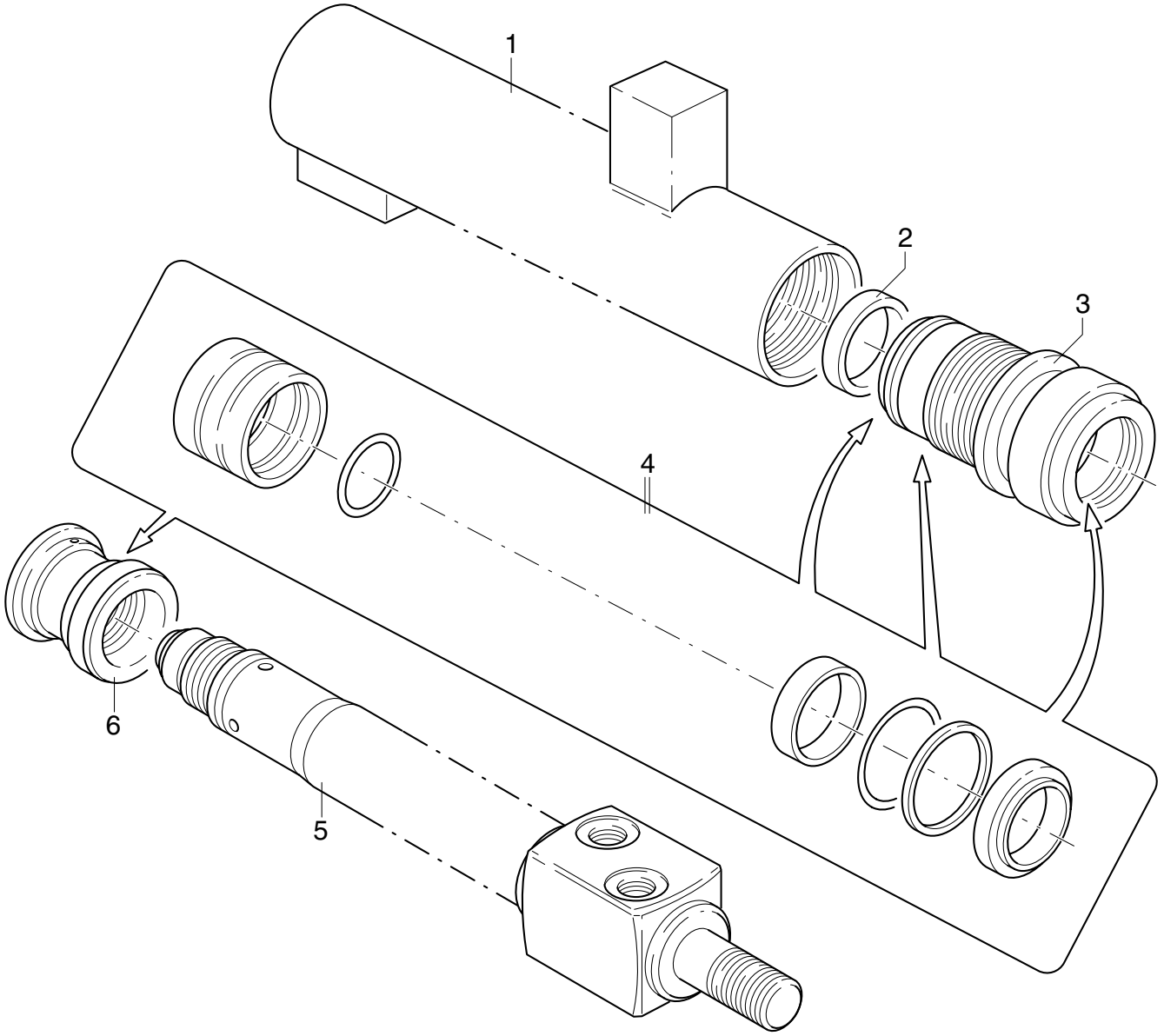

POS.	N°CODICE	Q	DESCRIZIONE	DESIGNATION	BENENNUNG	DESCRIPTION	DENOMINACIONES
1	161602	1	CILINDRO	CYLINDRE	ZYLINDER	CYLINDER	CAMISA
2	111056	1	ANELLO	BAGUE	RING	RING	ARO
3	479163	1	TESTATA	TETE	ZYLINDER KOPF	CYLINDER HEAD	CABEZA
4	289115	1	KIT GUARNIZIONI	KIT JOINT	DICHTUNG SATZ	SEAL KIT	KIT JUNTAS
5	121559	1	ASTA	TIGE	STANGE	ROD	VASTAGO
6	382342	1	PISTONE	PISTON	KOLBEN	PISTON	PISTON

MARTINETTO COLONNA “340075”

** Vérin colonne*
** Column cylinder*
** Säulenzylinder*
** Cilindro columna*

TAV. GF.01.01

matr. G.A44.0001

PM 25
PM 28

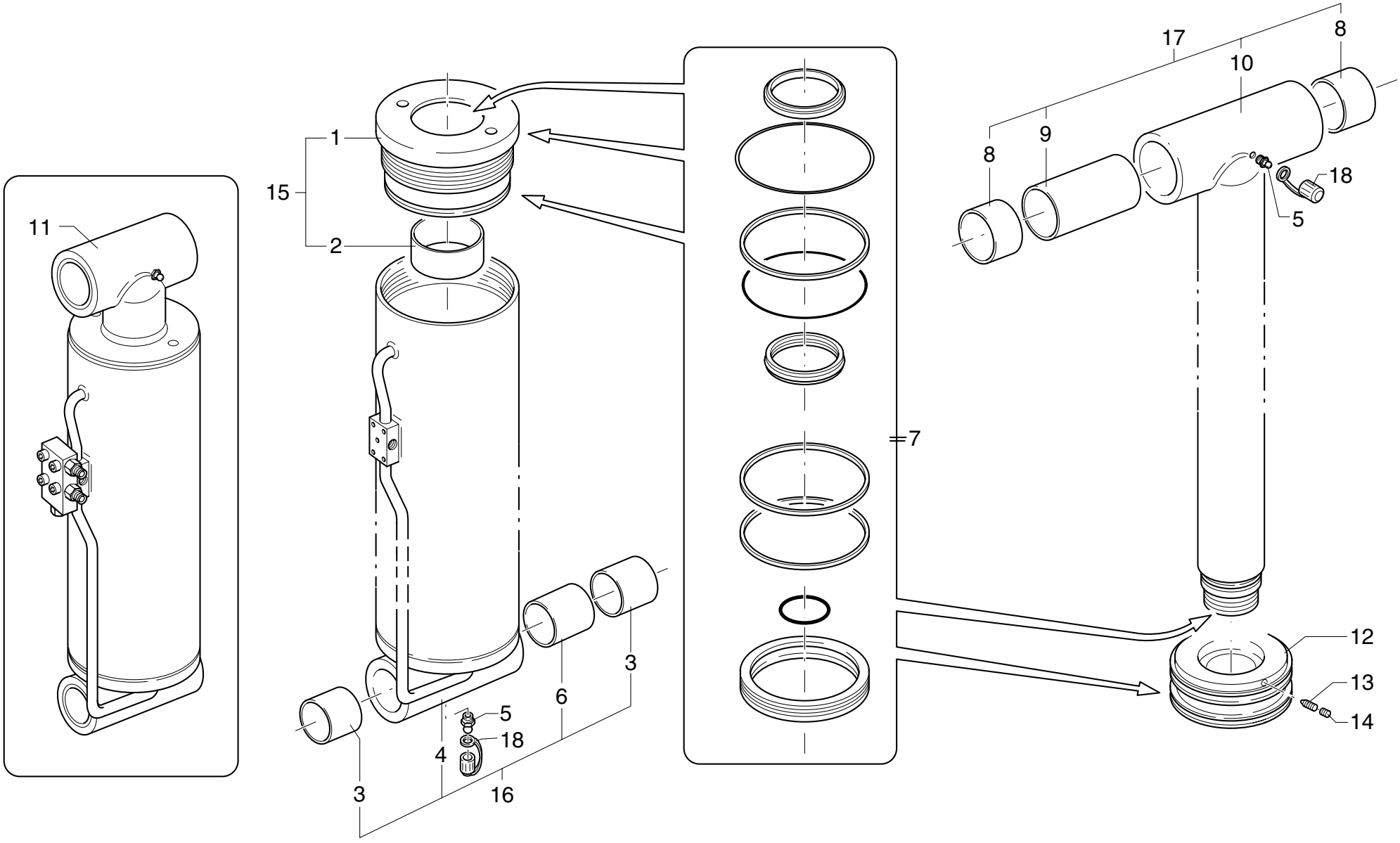

UNISTUDIO - Modena

POS.	N°CODICE	Q	DESCRIZIONE	DESIGNATION	BENENNUNG	DESCRIPTION	DENOMINACIONES
1	479297	1	TESTATA	TETE	ZYLINDER KOPF	CYLINDER HEAD	CABEZA
2	137103	1	BOCCOLA	DOUILLE	BUCHSE	BUSHING	CASQUILLO
3	137138	2	BOCCOLA	DOUILLE	BUCHSE	BUSHING	CASQUILLO
4	161603	1	CILINDRO	CYLINDRE	ZYLINDER	CYLINDER	CAMISA
5	281002	2	INGRASSATORE	GRAISSEUR	SCHMIERER	GREASE FITTING	ENGRASADOR
6	136434	1	DISTANZIALE	ENTRETOISE	DISTANZHULSE	SPACER	DISTANCIADOR
7	289116	1	KIT GUARNIZIONI	KIT JOINT	DICHTUNG SATZ	SEAL KIT	KIT JUNTAS
8	137126	2	BOCCOLA	DOUILLE	BUCHSE	BUSHING	CASQUILLO
9	136432	1	DISTANZIALE	ENTRETOISE	DISTANZHULSE	SPACER	DISTANCIADOR
10	121562	1	ASTA	TIGE	STANGE	ROD	VASTAGO
11	292059	1	KIT MARTINETTO COMPLETO	KIT VERIN	ZYLINDER SATZ	CYLINDER KIT	KIT CILINDRO
12	382343	1	PISTONE	PISTON	KOLBEN	PISTON	PISTON
13	497197	1	VITE STEI M8X16 UNI 5927	VIS	SCHRAUBE	SCREW	TORNILLO
14	497294	1	VITE STEI M8X10 UNI 5923 12.9	VIS	SCHRAUBE	SCREW	TORNILLO
15	289426	1	KIT TESTATA	KIT TETE	ZYLINDERKOPF-SATZ	CYLINDER HEAD KIT	KIT CABEZA
16	289427	1	KIT CILINDRO	KIT CYLINDRE	ZYLINDER SATZ	CYLINDER KIT	KIT CILINDRO
17	289428	1	KIT ASTA	KIT TIGE	STANGEKIT	ROD KIT	KIT VASTAGO
18	471215	2	TAPPO	BOUCHON	VERSCHLUSS	CAP	TAPON

Nota : il martinetto completo 340075 deve essere ordinato con codice 292059

Nota : Le vérin complet 340075 doit être commandé avec un code 292059

Anmerkung : Der komplette Zylinder 340075 hat die Bestellnummer 292059

Note : The complete cylinder 340075 must be ordered with code 292059

Nota : El cilindro completo 340075 debe ser ordenado con código 292059

MARTINETTO COLONNA “340075”

** Vérin colonne*
** Column cylinder*
** Säulenzylinder*
** Cilindro columna*

TAV. GF.01.01A

matr. C.8842

PM 25
PM 28

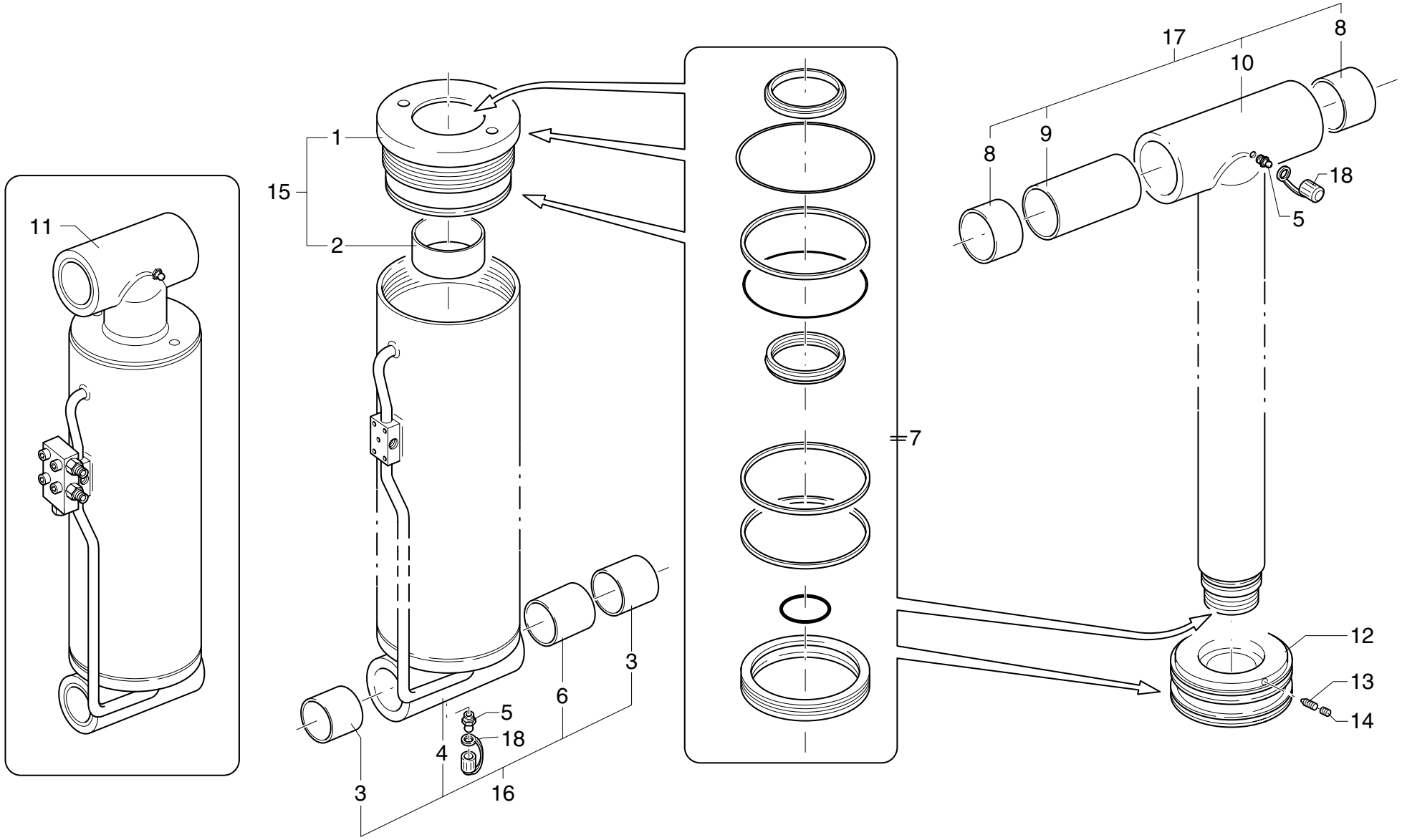

UNISTUDIO - Modena

POS.	N°CODICE	Q	DESCRIZIONE	DESIGNATION	BENENNUNG	DESCRIPTION	DENOMINACIONES
1	479297	1	TESTATA	TETE	ZYLINDER KOPF	CYLINDER HEAD	CABEZA
2	137103	1	BOCCOLA	DOUILLE	BUCHSE	BUSHING	CASQUILLO
3	137138	2	BOCCOLA	DOUILLE	BUCHSE	BUSHING	CASQUILLO
4	161603	1	CILINDRO	CYLINDRE	ZYLINDER	CYLINDER	CAMISA
5	281002	2	INGRASSATORE	GRAISSEUR	SCHMIERER	GREASE FITTING	ENGRASADOR
6	136434	1	DISTANZIALE	ENTRETOISE	DISTANZHULSE	SPACER	DISTANCIADOR
7	289116	1	KIT GUARNIZIONI	KIT JOINT	DICHTUNG SATZ	SEAL KIT	KIT JUNTAS
8	137126	2	BOCCOLA	DOUILLE	BUCHSE	BUSHING	CASQUILLO
9	136432	1	DISTANZIALE	ENTRETOISE	DISTANZHULSE	SPACER	DISTANCIADOR
10	121667	1	ASTA	TIGE	STANGE	ROD	VASTAGO
11	292059	1	KIT MARTINETTO COMPLETO	KIT VERIN	ZYLINDER SATZ	CYLINDER KIT	KIT CILINDRO
12	382408	1	PISTONE	PISTON	KOLBEN	PISTON	PISTON
13	497197	1	VITE STEI M8X16 UNI 5927	VIS	SCHRAUBE	SCREW	TORNILLO
14	497294	1	VITE STEI M8X10 UNI 5923 12.9	VIS	SCHRAUBE	SCREW	TORNILLO
15	289426	1	KIT TESTATA	KIT TETE	ZYLINDERKOPF-SATZ	CYLINDER HEAD KIT	KIT CABEZA
16	289427	1	KIT CILINDRO	KIT CYLINDRE	ZYLINDER SATZ	CYLINDER KIT	KIT CILINDRO
17	289799	1	KIT ASTA	KIT TIGE	STANGEKIT	ROD KIT	KIT VASTAGO
18	471215	2	TAPPO	BOUCHON	VERSCHLUSS	CAP	TAPON

Nota : il martinetto completo 340075 deve essere ordinato con codice 292059

Nota : Le vérin complet 340075 doit être commandé avec un code 292059

Anmerkung : Der komplette Zylinder 340075 hat die Bestellnummer 292059

Note : The complete cylinder 340075 must be ordered with code 292059

Nota : El cilindro completo 340075 debe ser ordenado con código 292059

MARTINETTO MENSOLA “340076”

** Vérin premier bras*
** Main boom cylinder*
** Hubrahmenzylinder*
** Cilindro primer brazo articulado*

TAV. GF.02.01

matr. G.A44.0001

PM 25
PM 28

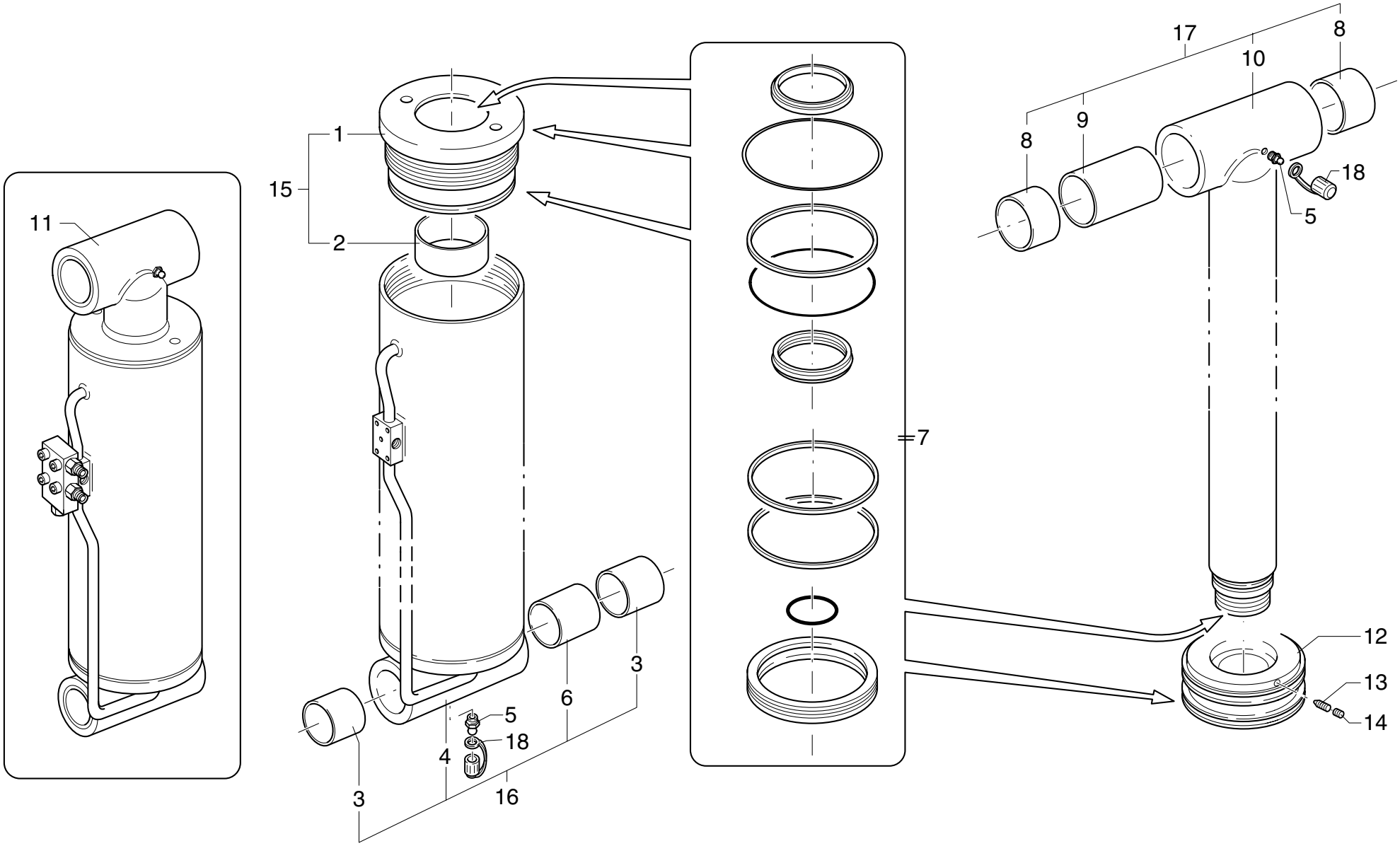

UNISTUDIO - Modena

POS.	N°CODICE	Q	DESCRIZIONE	DESIGNATION	BENENNUNG	DESCRIPTION	DENOMINACIONES
1	479297	1	TESTATA	TETE	ZYLINDER KOPF	CYLINDER HEAD	CABEZA
2	137103	1	BOCCOLA	DOUILLE	BUCHSE	BUSHING	CASQUILLO
3	137138	2	BOCCOLA	DOUILLE	BUCHSE	BUSHING	CASQUILLO
4	161603	1	CILINDRO	CYLINDRE	ZYLINDER	CYLINDER	CAMISA
5	281002	2	INGRASSATORE	GRAISSEUR	SCHMIERER	GREASE FITTING	ENGRASADOR
6	136434	1	DISTANZIALE	ENTRETOISE	DISTANZHULSE	SPACER	DISTANCIADOR
7	289116	1	KIT GUARNIZIONI	KIT JOINT	DICHTUNG SATZ	SEAL KIT	KIT JUNTAS
8	137126	2	BOCCOLA	DOUILLE	BUCHSE	BUSHING	CASQUILLO
9	136443	1	DISTANZIALE	ENTRETOISE	DISTANZHULSE	SPACER	DISTANCIADOR
10	121563	1	ASTA	TIGE	STANGE	ROD	VASTAGO
11	292060	1	KIT MARTINETTO COMPLETO	KIT VERIN	ZYLINDER SATZ	CYLINDER KIT	KIT CILINDRO
12	382343	1	PISTONE	PISTON	KOLBEN	PISTON	PISTON
13	497197	1	VITE STEI M8X16 UNI 5927	VIS	SCHRAUBE	SCREW	TORNILLO
14	497294	1	VITE STEI M8X10 UNI 5923 12.9	VIS	SCHRAUBE	SCREW	TORNILLO
15	289426	1	KIT TESTATA	KIT TETE	ZYLINDERKOPF-SATZ	CYLINDER HEAD KIT	KIT CABEZA
16	289427	1	KIT CILINDRO	KIT CYLINDRE	ZYLINDER SATZ	CYLINDER KIT	KIT CILINDRO
17	289429	1	KIT ASTA	KIT TIGE	STANGEKIT	ROD KIT	KIT VASTAGO
18	471215	2	TAPPO	BOUCHON	VERSCHLUSS	CAP	TAPON

Nota : il martinetto completo 340076 deve essere ordinato con codice 292060

Nota : Le vérin complet 340076 doit être commandé avec un code 292060

Anmerkung : Der komplette Zylinder 340076 hat die Bestellnummer 292060

Note : The complete cylinder 340076 must be ordered with code 292060

Nota : El cilindro completo 340076 debe ser ordenado con código 292060

MARTINETTO MENSOLA “340076”

** Vérin premier bras*
** Main boom cylinder*
** Hubrahmenzylinder*
** Cilindro primer brazo articulado*

TAV. GF.02.01A

matr. C.8842

PM 25
PM 28

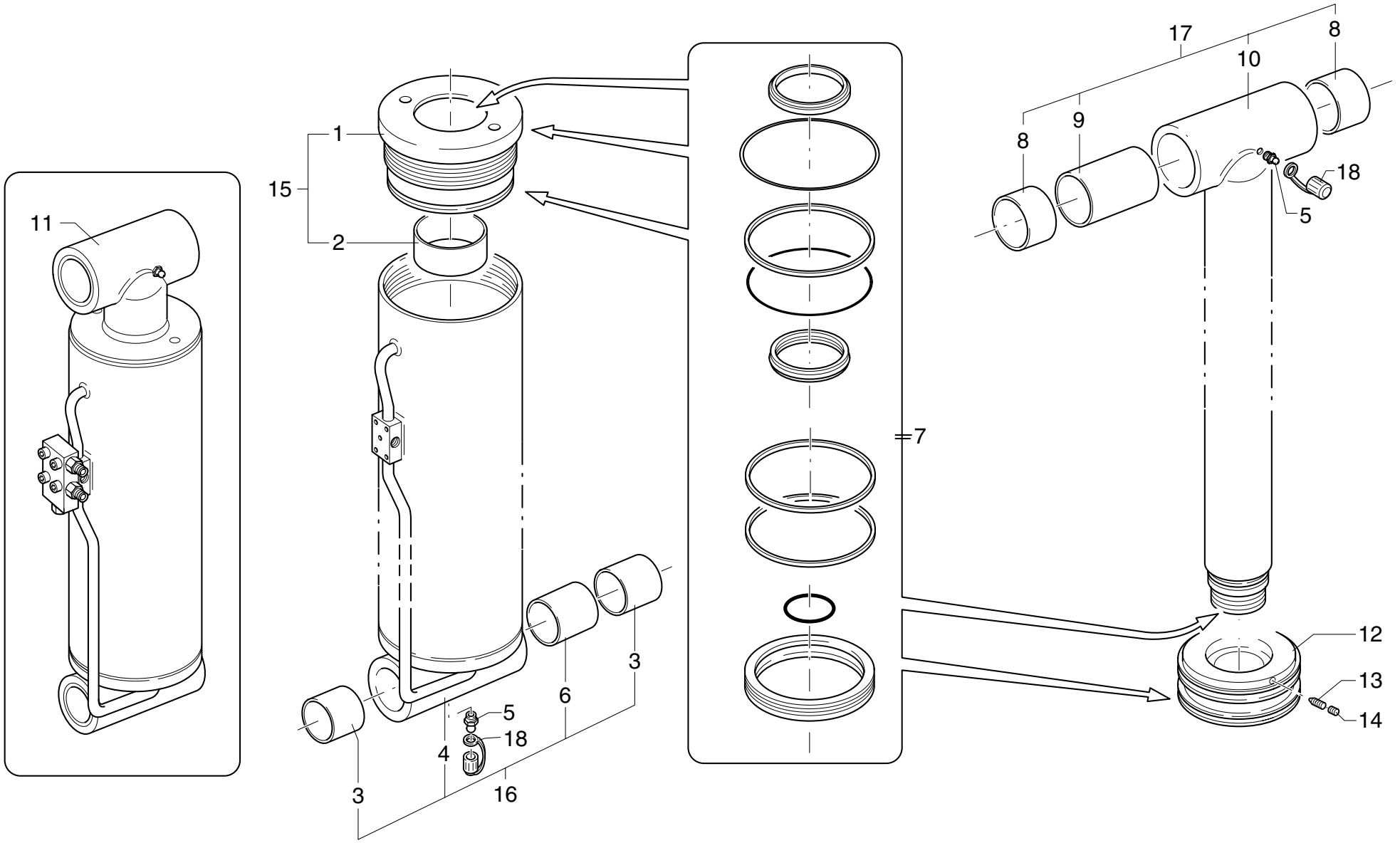

POS.	N°CODICE	Q	DESCRIZIONE	DESIGNATION	BENENNUNG	DESCRIPTION	DENOMINACIONES
1	479297	1	TESTATA	TETE	ZYLINDER KOPF	CYLINDER HEAD	CABEZA
2	137103	1	BOCCOLA	DOUILLE	BUCHSE	BUSHING	CASQUILLO
3	137138	2	BOCCOLA	DOUILLE	BUCHSE	BUSHING	CASQUILLO
4	161603	1	CILINDRO	CYLINDRE	ZYLINDER	CYLINDER	CAMISA
5	281002	2	INGRASSATORE	GRAISSEUR	SCHMIERER	GREASE FITTING	ENGRASADOR
6	136434	1	DISTANZIALE	ENTRETOISE	DISTANZHULSE	SPACER	DISTANCIADOR
7	289116	1	KIT GUARNIZIONI	KIT JOINT	DICHTUNG SATZ	SEAL KIT	KIT JUNTAS
8	137126	2	BOCCOLA	DOUILLE	BUCHSE	BUSHING	CASQUILLO
9	136443	1	DISTANZIALE	ENTRETOISE	DISTANZHULSE	SPACER	DISTANCIADOR
10	121668	1	ASTA	TIGE	STANGE	ROD	VASTAGO
11	292060	1	KIT MARTINETTO COMPLETO	KIT VERIN	ZYLINDER SATZ	CYLINDER KIT	KIT CILINDRO
12	382408	1	PISTONE	PISTON	KOLBEN	PISTON	PISTON
13	497197	1	VITE STEI M8X16 UNI 5927	VIS	SCHRAUBE	SCREW	TORNILLO
14	497294	1	VITE STEI M8X10 UNI 5923 12.9	VIS	SCHRAUBE	SCREW	TORNILLO
15	289426	1	KIT TESTATA	KIT TETE	ZYLINDERKOPF-SATZ	CYLINDER HEAD KIT	KIT CABEZA
16	289427	1	KIT CILINDRO	KIT CYLINDRE	ZYLINDER SATZ	CYLINDER KIT	KIT CILINDRO
17	289800	1	KIT ASTA	KIT TIGE	STANGEKIT	ROD KIT	KIT VASTAGO
18	471215	2	TAPPO	BOUCHON	VERSCHLUSS	CAP	TAPON

Nota : il martinetto completo 340076 deve essere ordinato con codice 292060

Nota : Le vérin complet 340076 doit être commandé avec un code 292060

Anmerkung : Der komplette Zylinder 340076 hat die Bestellnummer 292060

Note : The complete cylinder 340076 must be ordered with code 292060

Nota : El cilindro completo 340076 debe ser ordenado con código 292060

FODERO

** Bras-fourreau*
** Auslegerhülle*
** Auslegerhülle*
** Brazo de contención*

TAV. GG.01.01

matr. G.A44.0001

PM 25 LC
PM 28 LC

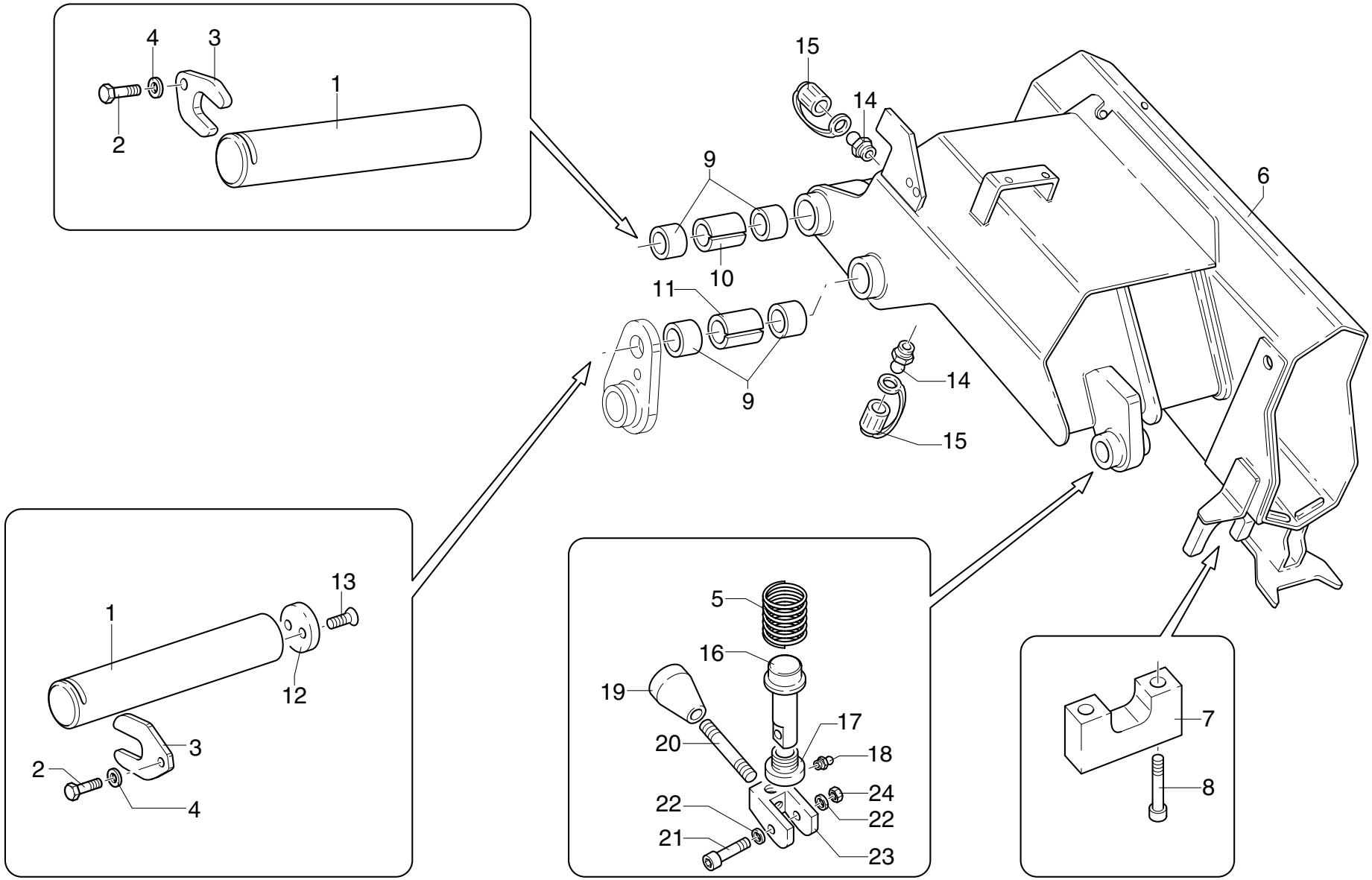

POS.	N°CODICE	Q	DESCRIZIONE	DESIGNATION	BENENNUNG	DESCRIPTION	DENOMINACIONES
1	380135	2	PERNO	AXE	BOLZEN	PIN	BULON
2	497185	2	VITE TCEI M16X30 UNI 5931 8.8	VIS	SCHRAUBE	SCREW	TORNILLO
3	208174	2	FERMO	ARRET	SPERRUNG	RETAINER	TOPE
4	417029	2	RONDELLA SCHNORR S16 ZN	RONDELLE	SCHEIBE	WASHER	ARANDELA
5	349057	1	MOLLA	RESSORT	FEDER	SPRING	MUELLE
6 *	142120	1	FODERO	BRAS-FOURREAU	ASLEGERHULLE	CASING	BRAZO DE CONTENCION
7	208190	1	FERMO	ARRET	SPERRUNG	RETAINER	TOPE
8	497145	2	VITE TCEI M10X25 UNI 5931 8.8	VIS	SCHRAUBE	SCREW	TORNILLO
9 *	137138	4	BOCCOLA	DOUILLE	BUCHSE	BUSHING	CASQUILLO
10 *	136452	1	DISTANZIALE	ENTRETOISE	DISTANZHULSE	SPACER	DISTANCIADOR
11 *	136451	1	DISTANZIALE	ENTRETOISE	DISTANZHULSE	SPACER	DISTANCIADOR
12	208161	1	FERMO	ARRET	SPERRUNG	RETAINER	TOPE
13	497850	2	VITE TSPEI M10X20 UNI 5933 10.9	VIS	SCHRAUBE	SCREW	TORNILLO
14	281002	2	INGRASSATORE	GRAISSEUR	SCHMIERER	GREASE FITTING	ENGRASADOR
15	471215	2	TAPPO	BOUCHON	VERSCHLUSS	CAP	TAPON
16	379811	1	PERNO	AXE	BOLZEN	PIN	BULON
17	471273	1	TAPPO	BOUCHON	VERSCHLUSS	CAP	TAPON
18	281004	1	INGRASSATORE	GRAISSEUR	SCHMIERER	GREASE FITTING	ENGRASADOR
19	385007	1	POMELLO	POMMEAU	KNOPF	KNOB	POMO
20	322029	1	LEVA	LEVIER	HEBEL	LEVER	PALANCA
21	497135	1	VITE TCEI M8X40 UNI 5931 8.8	VIS	SCHRAUBE	SCREW	TORNILLO
22	417007	2	ROSETTA 15X28 UNI 6592	RONDELLE	SCHEIBE	WASHER	ARANDELA
23	220048	1	FORCELLA	FOURCHE	GABEL	YOKE	HORQUILLA
24	191090	1	DADO M8 UNI 7473	ECROU	MUTTER	NUT	TUERCA

FODERO

* Bras-fourreau
* Auslegerhülle

* Auslegerhülle
* Brazo de contención

TAV. GG.01.01

matr. G.A44.0001

PM 25 LC
PM 28 LC

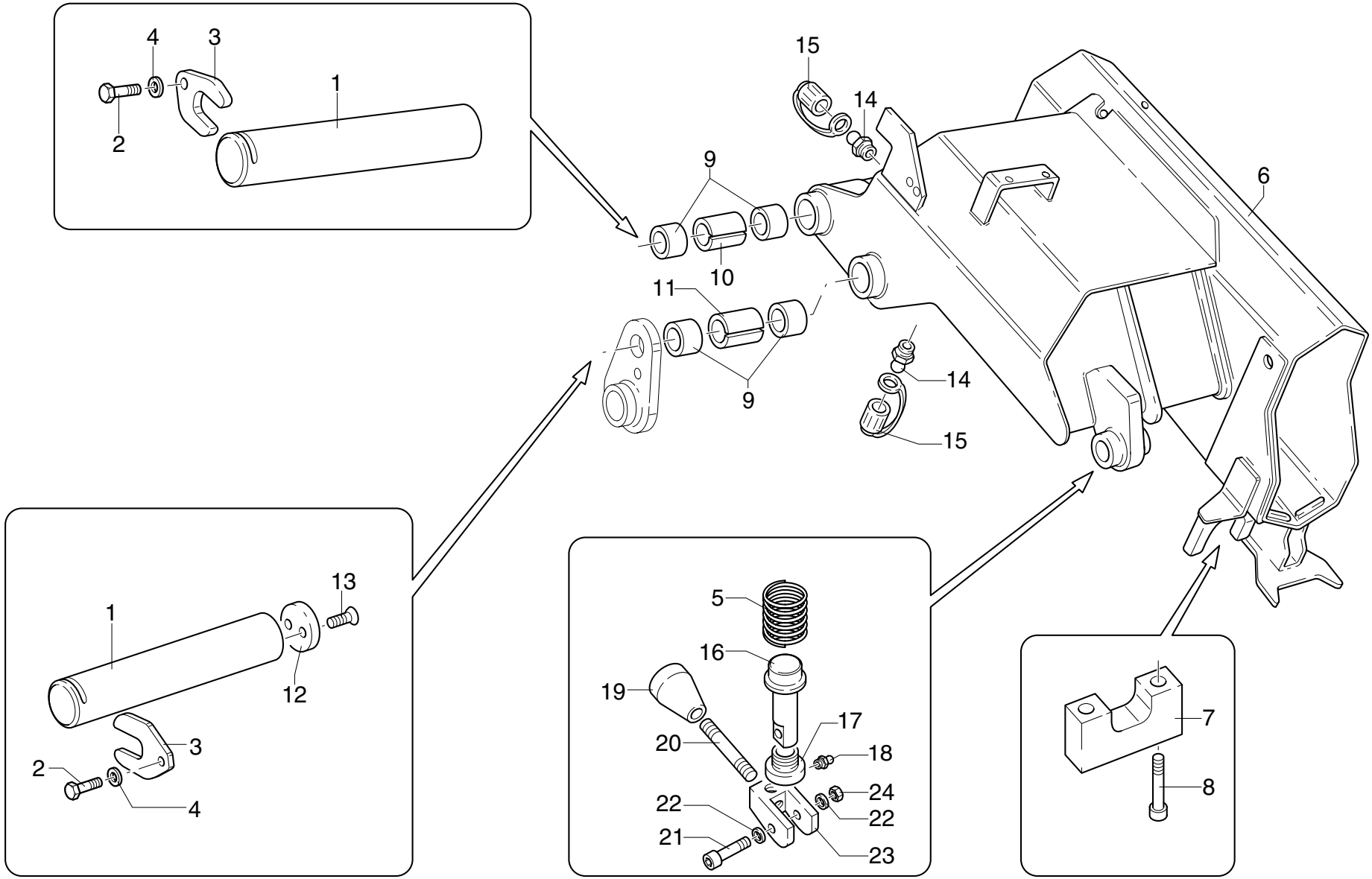

UNISTUDIO - Modena

POS.	N°CODICE	Q	DESCRIZIONE	DESIGNATION	BENENNUNG	DESCRIPTION	DENOMINACIONES
*	289438	1	KIT FODERO	KIT BRAS-FOURREAU	ASLEGERHULLESATZ	CASING KIT	KIT BRAZO DE CONTEN.

Nota : il fodero con codice 142120 é fornito solo completo di boccole: codice del kit 289438

Nota : le bras avec code 142120 n'est fourni que doté de douilles : code du kit 289438

Anmerkung : der Arm mit dem Kode 142120 wird nur komplett mit Buchse geliefert : Satzcode 289438

Note : the boom with code 142120 is supplied complete with bushings : kit code 289438

Nota : el brazo con código 142120 se suministra sólo provisto de casquillos : código del kit 289438

1° BRACCIO

** Fléche (partie fixe)*
** 1st boom section*
** Ausleger (unziehbarer Teil)*
** Primer brazo (seccion fija)*

TAV. GG.02.01

matr. G.A44.0001

PM 25
PM 28

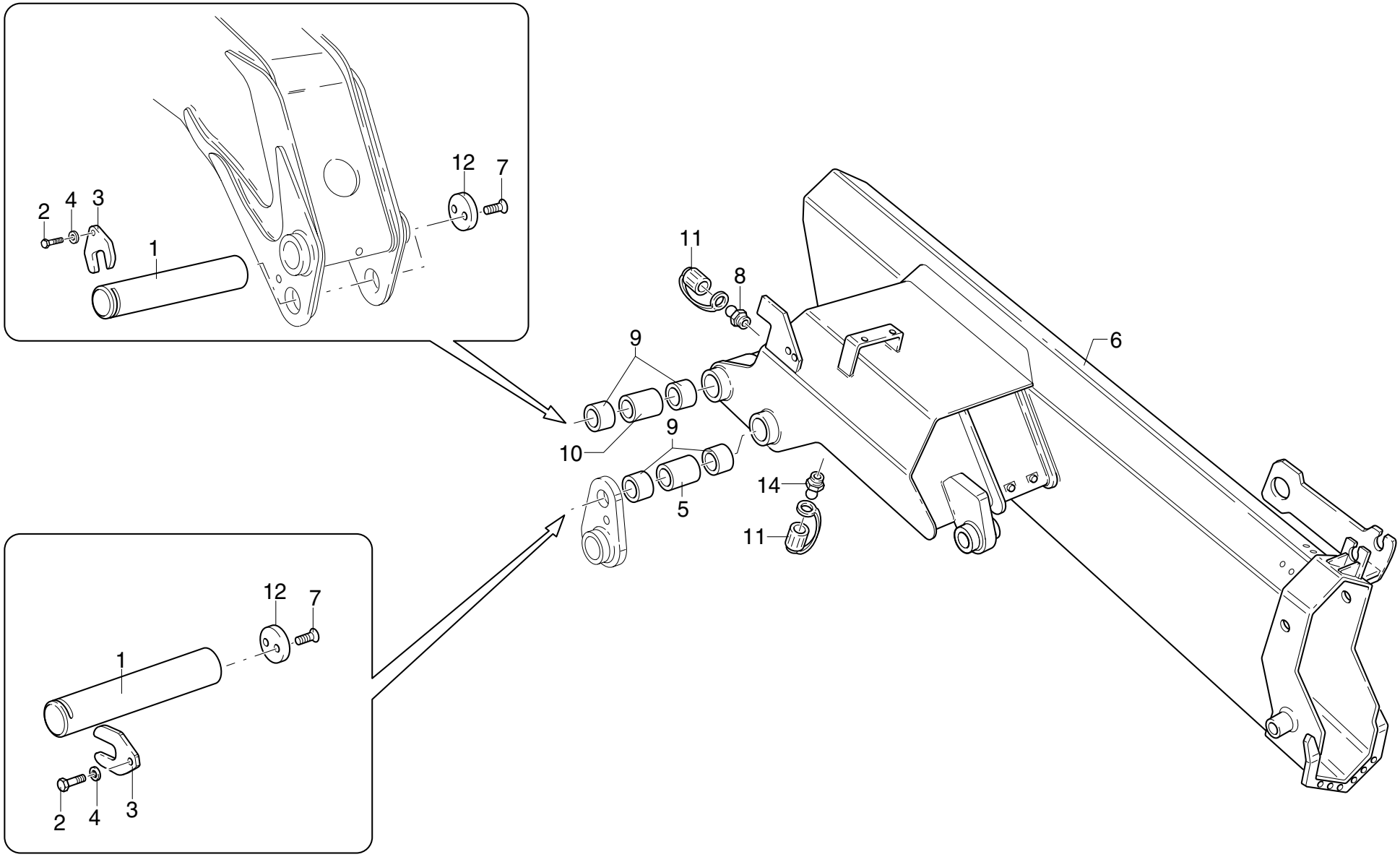

POS.	N°CODICE	Q	DESCRIZIONE	DESIGNATION	BENENNUNG	DESCRIPTION	DENOMINACIONES
1	380135	2	PERNO	AXE	BOLZEN	PIN	BULON
2	497185	2	VITE TCEI M16X30 UNI 5931 8.8	VIS	SCHRAUBE	SCREW	TORNILLO
3	208174	2	FERMO	ARRET	SPERRUNG	RETAINER	TOPE
4	417029	2	RONDELLA SCHNORR S16 ZN	RONDELLE	SCHEIBE	WASHER	ARANDELA
5 *	136451	1	DISTANZIALE	ENTRETOISE	DISTANZHULSE	SPACER	DISTANCIADOR
6 *	142112	1	1°BRACCIO	BRAS	ARM	BOOM	BRAZO
7	497850	4	VITE TSPEI M10X20 UNI 5933 10.9	VIS	SCHRAUBE	SCREW	TORNILLO
8	281002	2	INGRASSATORE	GRAISSEUR	SCHMIERER	GREASE FITTING	ENGRASADOR
9 *	137138	4	BOCCOLA	DOUILLE	BUCHSE	BUSHING	CASQUILLO
10 *	136452	1	DISTANZIALE	ENTRETOISE	DISTANZHULSE	SPACER	DISTANCIADOR
11	471215	2	TAPPO	BOUCHON	VERSCHLUSS	CAP	TAPON
12	208161	2	FERMO	ARRET	SPERRUNG	RETAINER	TOPE
*	289217	1	KIT 1° BRACCIO	KIT 1ERE SECT. FLECHE	1 AUSLEGERTEILSATZ	1ST BOOM SECTION KIT	KIT 1ER BRAZO

Nota : il 1° braccio con codice 142112 é fornito solo completo di boccole: codice del kit 289217

Nota : le bras avec code 142112 n'est fourni que doté de douilles : code du kit 289217

Anmerkung : der Arm mit dem Kode 142112 wird nur komplett mit Buchse geliefert : Satzcode 289217

Note : the boom with code 142112 is supplied complete with bushings : kit code 289217

Nota : el brazo con código 142112 se suministra sólo provisto de casquillos : código del kit 289217

1° BRACCIO

** Fléche (partie fixe)*
** 1st boom section*
** Ausleger (unziehbarer Teil)*
** Primer brazo (seccion fija)*

TAV. GG.02.02

matr. G.A44.0001

PM 25 LC
PM 28 LC

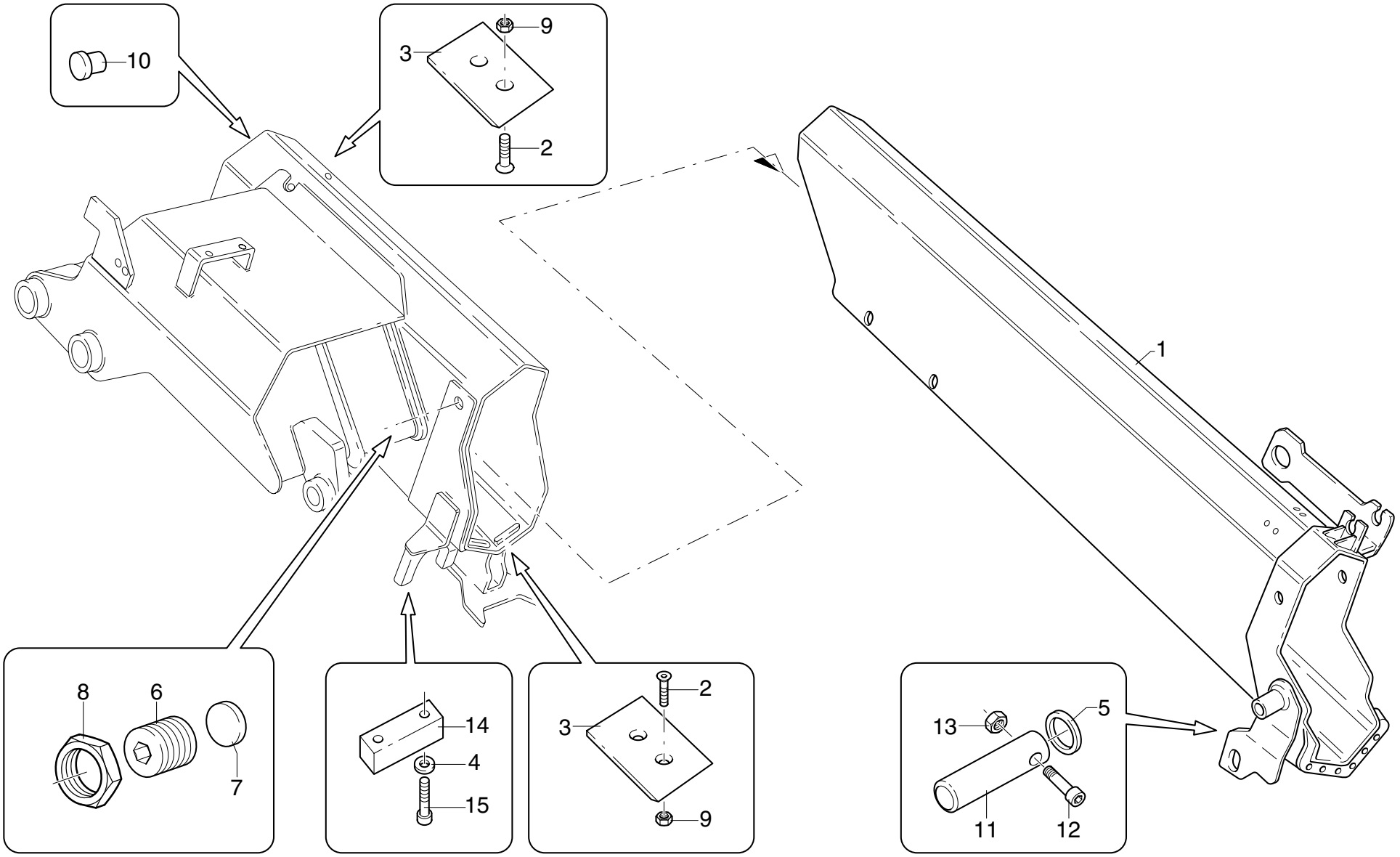

POS.	N°CODICE	Q	DESCRIZIONE	DESIGNATION	BENENNUNG	DESCRIPTION	DENOMINACIONES
1	142136	1	1° BRACCIO	BRAS	ARM	BOOM	BRAZO
2	497499	8	VITE TSPEI M8X25 UNI 5933 10.9	VIS	SCHRAUBE	SCREW	TORNILLO
3	373792	4	PATTINO	PATIN	GLEIPLATTE	SLIDING BLOCK	PATIN
4	417026	2	RONDELLA SCHNORR S10 DACROMET	RONDELLE	SCHEIBE	WASHER	ARANDELA
5	417138	1	ROSETTA 25X44 UNI 6592	RONDELLE	SCHEIBE	WASHER	ARANDELA
6	497232	2	VITE	VIS	SCHRAUBE	SCREW	TORNILLO
7	373475	2	PATTINO	PATIN	GLEIPLATTE	SLIDING BLOCK	PATIN
8	191084	2	DADO M22X1,5 UNI 5589	ECROU	MUTTER	NUT	TUERCA
9	191168	8	DADO M8 UNI 7474	ECROU	MUTTER	NUT	TUERCA
10	373692	2	PATTINO	PATIN	GLEIPLATTE	SLIDING BLOCK	PATIN
11	380204	1	PERNO	AXE	BOLZEN	PIN	BULON
12	497125	1	VITE TCEI M6X50 UNI 5931 8.8	VIS	SCHRAUBE	SCREW	TORNILLO
13	191125	1	DADO M6 UNI 7474	ECROU	MUTTER	NUT	TUERCA
14	208190	1	FERMO	ARRET	SPERRUNG	RETAINER	TOPE
15	497145	2	VITE TCEI M10X25 UNI 5931 8.8	VIS	SCHRAUBE	SCREW	TORNILLO

2° BRACCIO

** Fléche (1ère partie hydraulique)*
** 2nd (fist hydraulic section)*
** Ausleger (1. hydraulique Teil)*
** Primer brazo extensible*

TAV. GG.03.01

matr. G.A44.0001

PM 25
PM 28

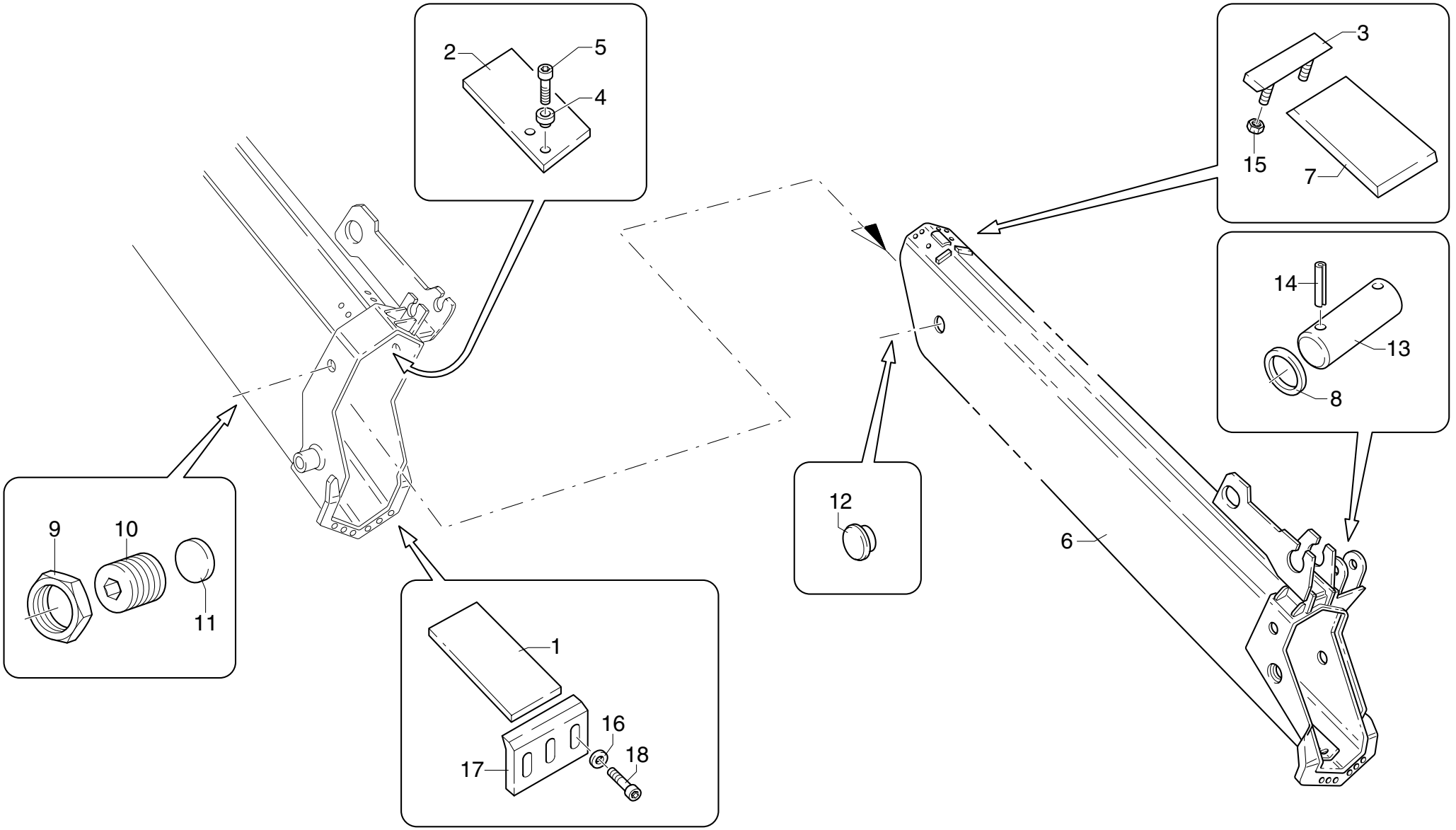

POS.	N°CODICE	Q	DESCRIZIONE	DESIGNATION	BENENNUNG	DESCRIPTION	DENOMINACIONES
1	373562	2	PATTINO	PATIN	GLEIPLATTE	SLIDING BLOCK	PATIN
2	373795	2	PATTINO	PATIN	GLEIPLATTE	SLIDING BLOCK	PATIN
3	466407	2	FERMO	ARRET	SPERRUNG	RETAINER	TOPE
4	140026	4	BORCHIA	BOSSE	METALLPLATTCHEN	STUD	CUBO
5	497909	4	VITE TSPEI M8X14 UNI 5933 8.8	VIS	SCHRAUBE	SCREW	TORNILLO
6	142113	1	2° BRACCIO	BRAS	ARM	BOOM	BRAZO
7	373561	2	PATTINO	PATIN	GLEIPLATTE	SLIDING BLOCK	PATIN
8	417012	2	RONDELLA	RONDELLE	SCHEIBE	WASHER	ARANDELA
9	191084	2	DADO M22X1,5 UNI 5589	ECROU	MUTTER	NUT	TUERCA
10	497232	2	VITE	VIS	SCHRAUBE	SCREW	TORNILLO
11	373475	2	PATTINO	PATIN	GLEIPLATTE	SLIDING BLOCK	PATIN
12	373693	2	PATTINO	PATIN	GLEIPLATTE	SLIDING BLOCK	PATIN
13	380160	1	PERNO	AXE	BOLZEN	PIN	BULON
14	455221	2	SPINA 6X40 UNI 6873	GOUPILLE	STIFT	PIN	PASADOR
15	191090	4	DADO M8 UNI 7473	ECROU	MUTTER	NUT	TUERCA
16	417004	6	ROSETTA 8,4X17 UNI 6592	RONDELLE	SCHEIBE	WASHER	ARANDELA
17	208137	2	FERMO	ARRET	SPERRUNG	RETAINER	TOPE
18	497132	6	VITE TCEI M8X25 UNI 5931 8.8	VIS	SCHRAUBE	SCREW	TORNILLO

3° BRACCIO

** Fléche (2ème partie hydraulique)*
** Boom (second hydraulic section)*
** Ausleger (2. hydraulischer Teil)*
** Segundo brazo extensible*

TAV. GG.04.01

matr. G.A44.0001

PM 25
PM 28

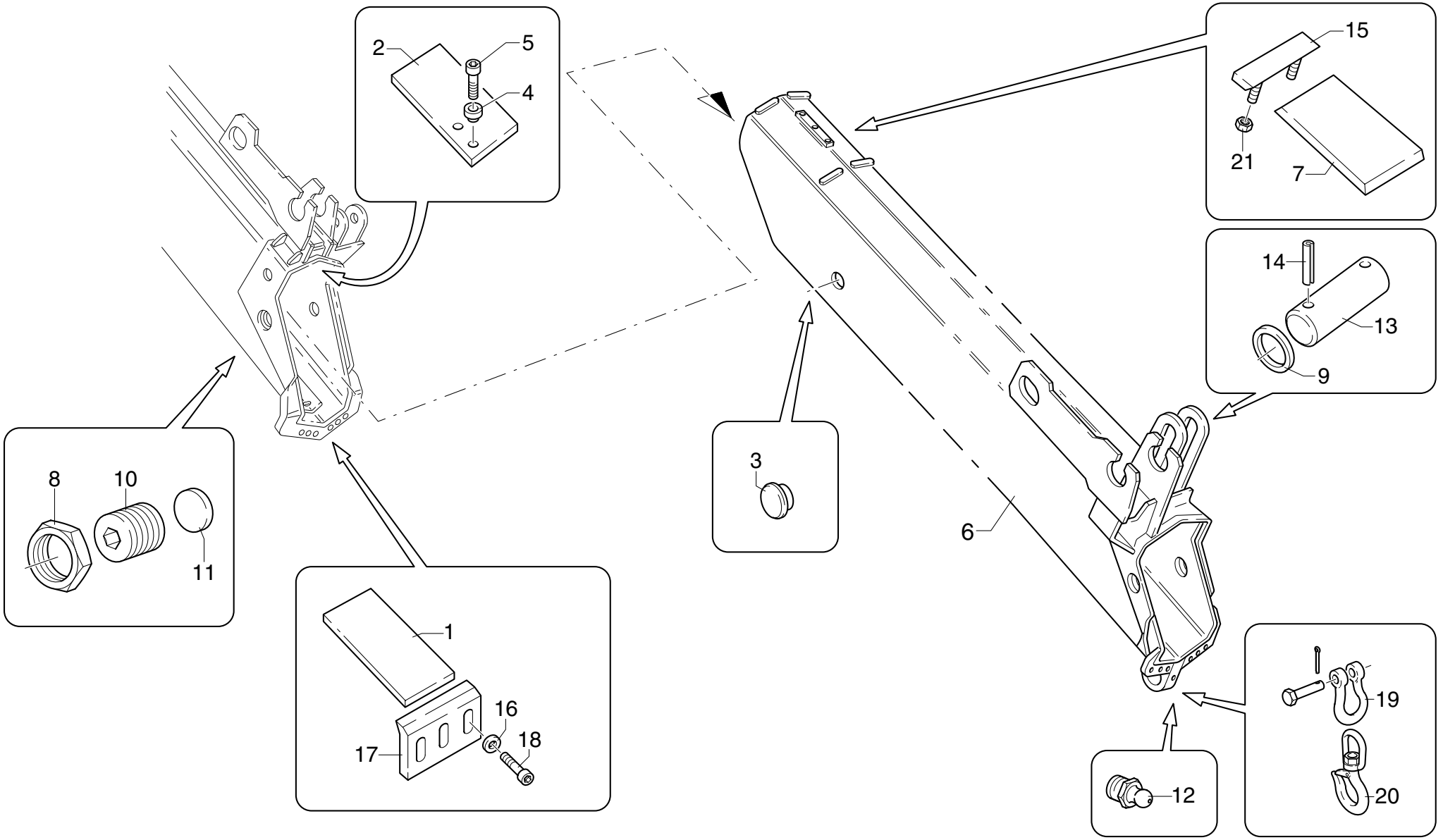

UNISTUDIO - Modena

POS.	N°CODICE	Q	DESCRIZIONE	DESIGNATION	BENENNUNG	DESCRIPTION	DENOMINACIONES
1	373562	2	PATTINO	PATIN	GLEIPLATTE	SLIDING BLOCK	PATIN
2	373795	2	PATTINO	PATIN	GLEIPLATTE	SLIDING BLOCK	PATIN
3	373693	2	PATTINO	PATIN	GLEIPLATTE	SLIDING BLOCK	PATIN
4	140026	4	BORCHIA	BOSSE	METALLPLATTCHEN	STUD	CUBO
5	497909	4	VITE TSPEI M8X14 UNI 5933 8.8	VIS	SCHRAUBE	SCREW	TORNILLO
6	142114	1	3° BRACCIO	BRAS	ARM	BOOM	BRAZO
7	373558	2	PATTINO	PATIN	GLEIPLATTE	SLIDING BLOCK	PATIN
8	191084	2	DADO M22X1,5 UNI 5589	ECROU	MUTTER	NUT	TUERCA
9	417012	2	RONDELLA	RONDELLE	SCHEIBE	WASHER	ARANDELA
10	497232	2	VITE	VIS	SCHRAUBE	SCREW	TORNILLO
11	373475	2	PATTINO	PATIN	GLEIPLATTE	SLIDING BLOCK	PATIN
12	281004	1	INGRASSATORE	GRAISSEUR	SCHMIERER	GREASE FITTING	ENGRASADOR
13	380160	1	PERNO	AXE	BOLZEN	PIN	BULON
14	455221	2	SPINA 6X40 UNI 6873	GOUPILLE	STIFT	PIN	PASADOR
15	466407	2	FERMO	ARRET	SPERRUNG	RETAINER	TOPE
16	417004	6	ROSETTA 8,4X17 UNI 6592	RONDELLE	SCHEIBE	WASHER	ARANDELA
17	208137	2	FERMO	ARRET	SPERRUNG	RETAINER	TOPE
18	497132	6	VITE TCEI M8X25 UNI 5931 8.8	VIS	SCHRAUBE	SCREW	TORNILLO
19	235021	1	GRILLO	MANILLE LYRE	ANKERSCHAKEL	SHACKLE	ANILLO
20	235054	1	GANCIO	CROCHET	HAKEN	HOOK	GANCHO
21	191090	4	DADO M8 UNI 7473	ECROU	MUTTER	NUT	TUERCA
	289218		KIT PATTINI	KIT PATINS	GLEIPLATTENSATZ	SLIDING BLOCKS KIT	KIT PATINES

4° BRACCIO

** Fléche (2ème partie hydraulique)*
** Boom (second hydraulic section)*
** Ausleger (2. hydraulischer Teil)*
** Segundo brazo extensible*

TAV. GG.05.01

matr. G.A44.0001

PM 25
PM 28

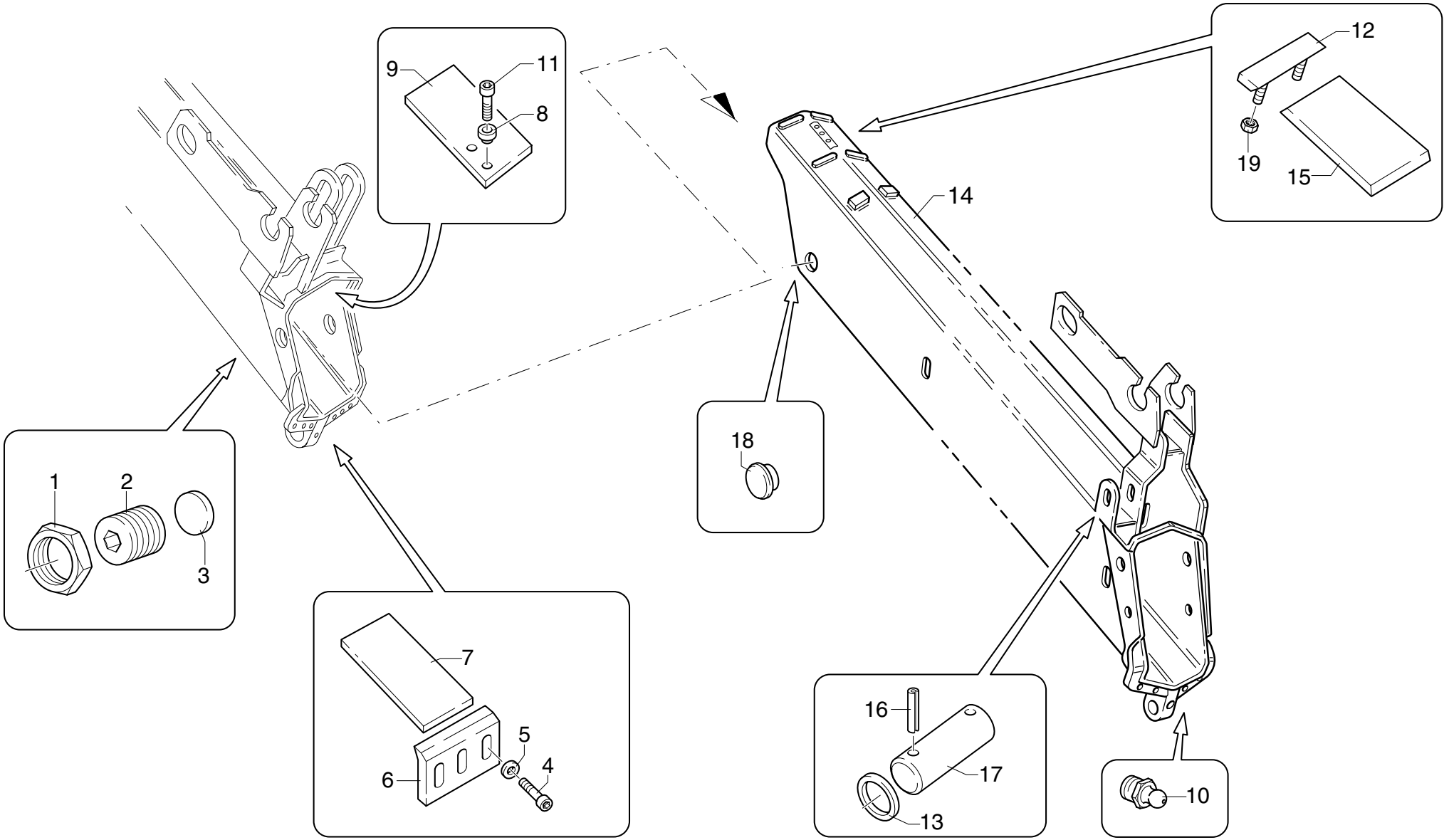

UNISTUDIO - Modena

POS.	N°CODICE	Q	DESCRIZIONE	DESIGNATION	BENENNUNG	DESCRIPTION	DENOMINACIONES
1	191084	2	DADO M22X1,5 UNI 5589	ECROU	MUTTER	NUT	TUERCA
2	497232	2	VITE	VIS	SCHRAUBE	SCREW	TORNILLO
3	373475	2	PATTINO	PATIN	GLEIPLATTE	SLIDING BLOCK	PATIN
4	497132	4	VITE TCEI M8X25 UNI 5931 8.8	VIS	SCHRAUBE	SCREW	TORNILLO
5	417004	4	ROSETTA 8,4X17 UNI 6592	RONDELLE	SCHEIBE	WASHER	ARANDELA
6	208138	2	FERMO	ARRET	SPERRUNG	RETAINER	TOPE
7	373559	2	PATTINO	PATIN	GLEIPLATTE	SLIDING BLOCK	PATIN
8	140026	4	BORCHIA	BOSSE	METALLPLATTCHEN	STUD	CUBO
9	373795	2	PATTINO	PATIN	GLEIPLATTE	SLIDING BLOCK	PATIN
10	281004	1	INGRASSATORE	GRAISSEUR	SCHMIERER	GREASE FITTING	ENGRASADOR
11	497909	4	VITE TSPEI M8X14 UNI 5933 8.8	VIS	SCHRAUBE	SCREW	TORNILLO
12	466409	2	FERMO	ARRET	SPERRUNG	RETAINER	TOPE
13	417012	2	RONDELLA	RONDELLE	SCHEIBE	WASHER	ARANDELA
14	142115	1	4° BRACCIO	BRAS	ARM	BOOM	BRAZO
15	373554	2	PATTINO	PATIN	GLEIPLATTE	SLIDING BLOCK	PATIN
16	455221	2	SPINA 6X40 UNI 6873	GOUPILLE	STIFT	PIN	PASADOR
17	380160	1	PERNO	AXE	BOLZEN	PIN	BULON
18	373693	2	PATTINO	PATIN	GLEIPLATTE	SLIDING BLOCK	PATIN
19	191090	4	DADO M8 UNI 7473	ECROU	MUTTER	NUT	TUERCA
	289219		KIT PATTINI	KIT PATINS	GLEIPLATTENSATZ	SLIDING BLOCKS KIT	KIT PATINES

5° BRACCIO

** Fléche (4ème partie hydraulique)*
** Boom (fourth hydraulic section)*
** Ausleger (4. hydraulischer Teil)*
** Cuarto brazo extensible*

TAV. GG.06.01

matr. G.A44.0001

PM 25
PM 28

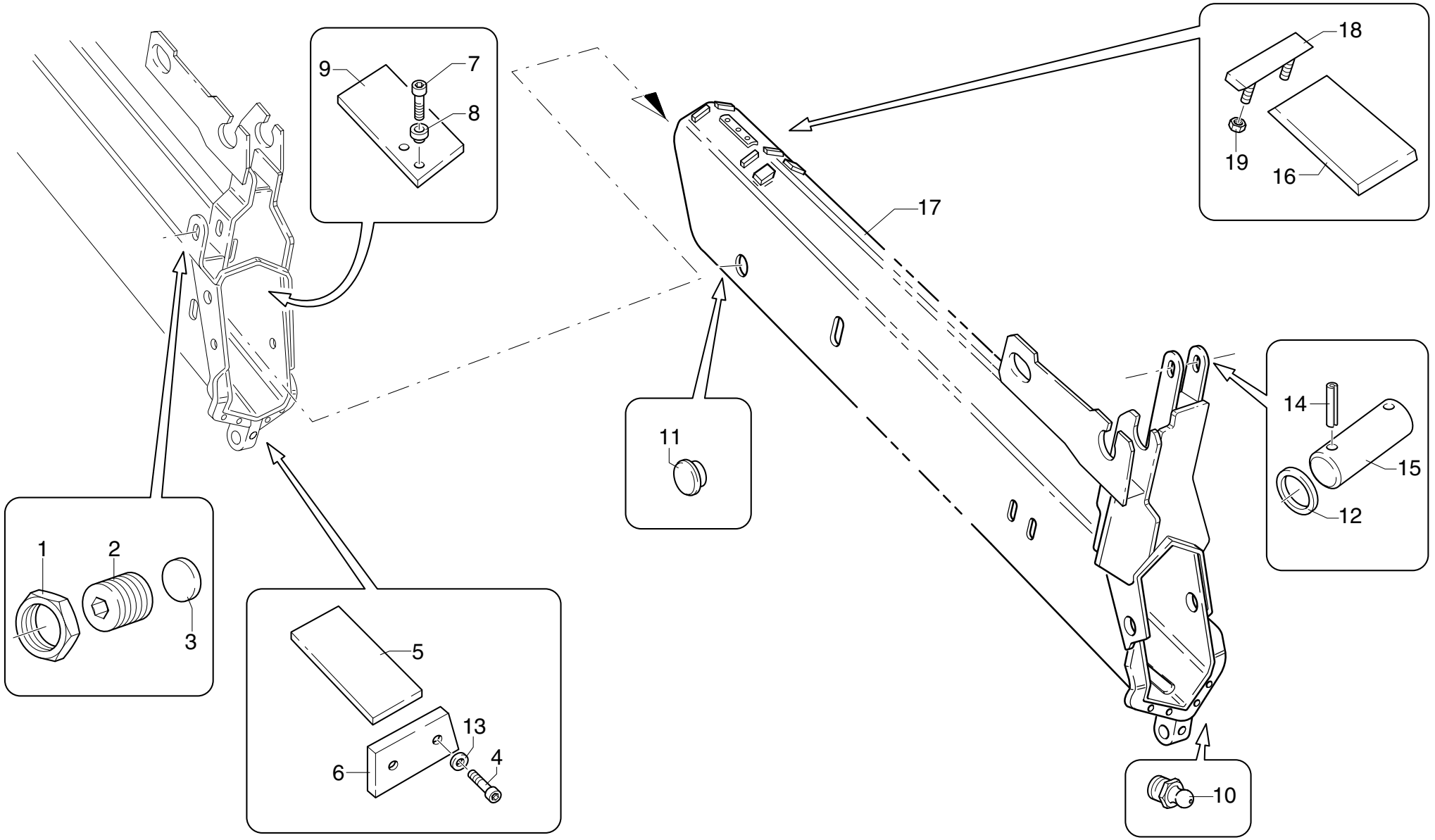

UNISTUDIO - Modena

POS.	N°CODICE	Q	DESCRIZIONE	DESIGNATION	BENENNUNG	DESCRIPTION	DENOMINACIONES
1	191084	2	DADO M22X1,5 UNI 5589	ECROU	MUTTER	NUT	TUERCA
2	497232	2	VITE	VIS	SCHRAUBE	SCREW	TORNILLO
3	373475	2	PATTINO	PATIN	GLEIPLATTE	SLIDING BLOCK	PATIN
4	497132	4	VITE TCEI M8X25 UNI 5931 8.8	VIS	SCHRAUBE	SCREW	TORNILLO
5	373553	2	PATTINO	PATIN	GLEIPLATTE	SLIDING BLOCK	PATIN
6	208138	2	FERMO	ARRET	SPERRUNG	RETAINER	TOPE
7	497909	4	VITE TSPEI M8X14 UNI 5933 8.8	VIS	SCHRAUBE	SCREW	TORNILLO
8	140026	4	BORCHIA	BOSSE	METALLPLATTCHEN	STUD	CUBO
9	373795	2	PATTINO	PATIN	GLEIPLATTE	SLIDING BLOCK	PATIN
10	281004	1	INGRASSATORE	GRAISSEUR	SCHMIERER	GREASE FITTING	ENGRASADOR
11	373693	2	PATTINO	PATIN	GLEIPLATTE	SLIDING BLOCK	PATIN
12	417012	2	RONDELLA	RONDELLE	SCHEIBE	WASHER	ARANDELA
13	417004	4	ROSETTA 8,4X17 UNI 6592	RONDELLE	SCHEIBE	WASHER	ARANDELA
14	455221	2	SPINA 6X40 UNI 6873	GOUPILLE	STIFT	PIN	PASADOR
15	380160	1	PERNO	AXE	BOLZEN	PIN	BULON
16	373551	2	PATTINO	PATIN	GLEIPLATTE	SLIDING BLOCK	PATIN
17	142116	1	5° BRACCIO	BRAS	ARM	BOOM	BRAZO
18	466409	2	SUPPORTO	SUPPORT	TRAEGER	SUPPORT	SOPORTE
19	191090	4	DADO M8 UNI 7473	ECROU	MUTTER	NUT	TUERCA
	289220		KIT PATTINI	KIT PATINS	GLEIPLATTENSATZ	SLIDING BLOCKS KIT	KIT PATINES

6° BRACCIO

** Fléche (5ème partie hydraulique)*
** Boom (fifth hydraulic section)*
** Ausleger (5. hydraulischer Teil)*
** Cuinto brazo extensible*

TAV. GG.07.01

matr. G.A44.0001

PM 25
PM 28

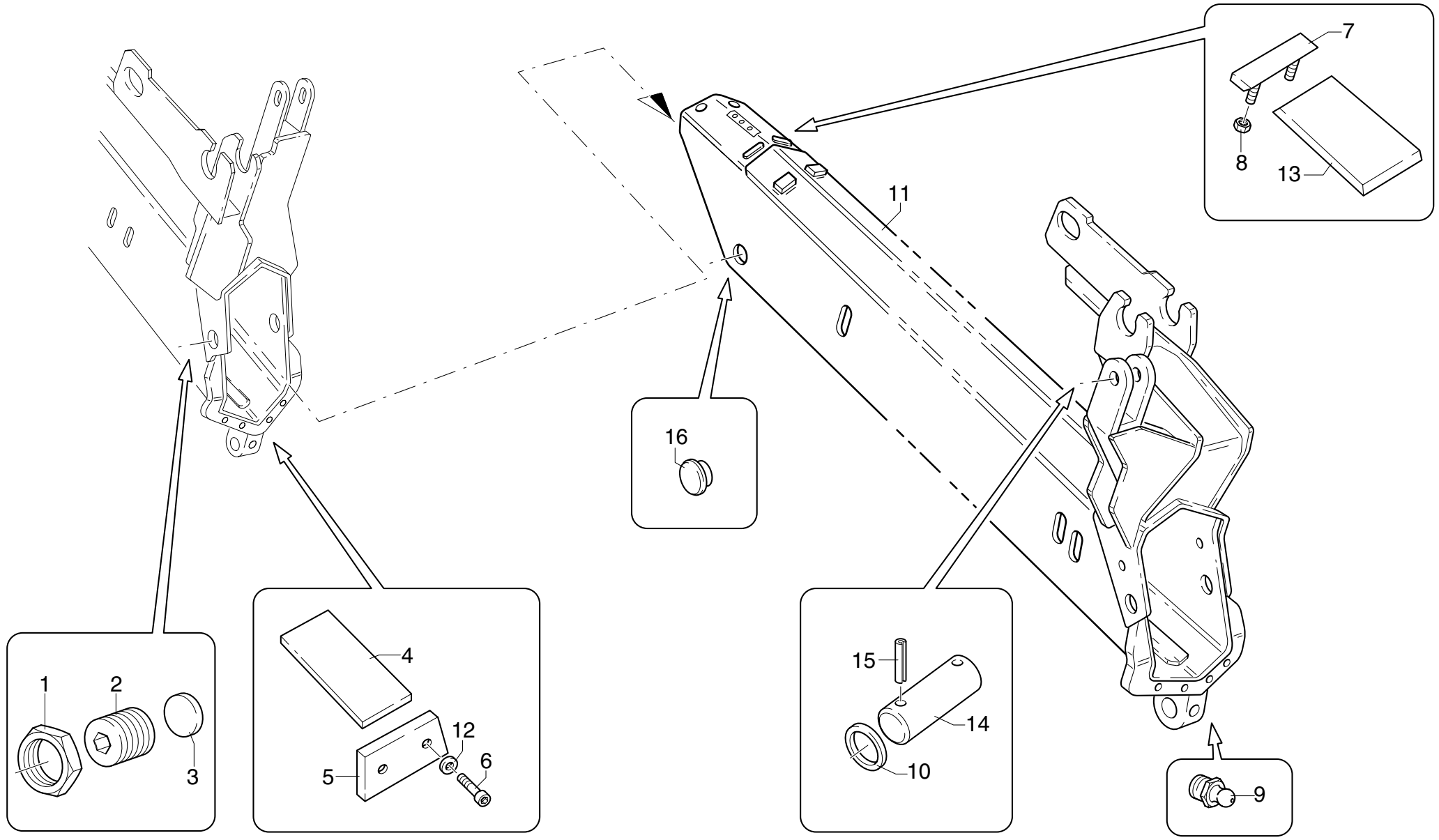

UNISTUDIO - Modena

POS.	N°CODICE	Q	DESCRIZIONE	DESIGNATION	BENENNUNG	DESCRIPTION	DENOMINACIONES
1	191084	2	DADO M22X1,5 UNI 5589	ECROU	MUTTER	NUT	TUERCA
2	497232	2	VITE	VIS	SCHRAUBE	SCREW	TORNILLO
3	373475	2	PATTINO	PATIN	GLEIPLATTE	SLIDING BLOCK	PATIN
4	373552	2	PATTINO	PATIN	GLEIPLATTE	SLIDING BLOCK	PATIN
5	208139	2	FERMO	ARRET	SPERRUNG	RETAINER	TOPE
6	497132	4	VITE TCEI M8X25 UNI 5931 8.8	VIS	SCHRAUBE	SCREW	TORNILLO
7	466410	2	FERMO	ARRET	SPERRUNG	RETAINER	TOPE
8	191090	4	DADO M8 UNI 7473	ECROU	MUTTER	NUT	TUERCA
9	281004	1	INGRASSATORE	GRAISSEUR	SCHMIERER	GREASE FITTING	ENGRASADOR
10	417012	2	RONDELLA	RONDELLE	SCHEIBE	WASHER	ARANDELA
11	142117	1	6° BRACCIO	BRAS	ARM	BOOM	BRAZO
12	417004	4	ROSETTA 8,4X17 UNI 6592	RONDELLE	SCHEIBE	WASHER	ARANDELA
13	373708	2	PATTINO	PATIN	GLEIPLATTE	SLIDING BLOCK	PATIN
14	380160	1	PERNO	AXE	BOLZEN	PIN	BULON
15	455221	2	SPINA 6X40 UNI 6873	GOUPILLE	STIFT	PIN	PASADOR
16	373693	2	PATTINO	PATIN	GLEIPLATTE	SLIDING BLOCK	PATIN
	289221		KIT PATTINI	KIT PATINS	GLEIPLATTENSATZ	SLIDING BLOCKS KIT	KIT PATINES

7° BRACCIO

** Fléche (6ème partie hydraulique)*
** Boom (sixth hydraulic section)*
** Ausleger (6. hydraulischer Teil)*
** Sexto brazo extensible*

TAV. GG.08.01

matr. G.A44.0001

PM 25026
PM 28026

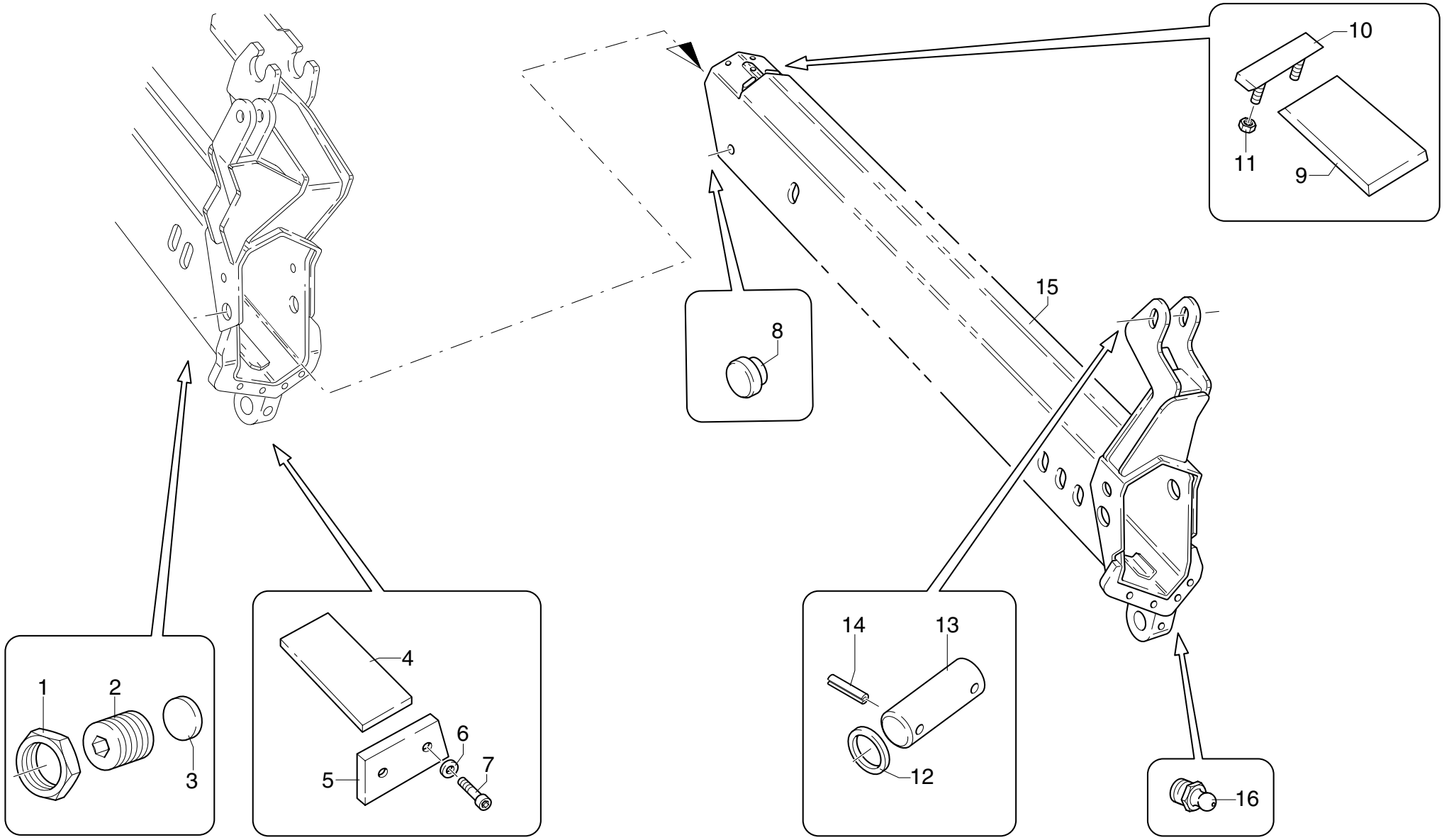

UNISTUDIO - Modena

POS.	N°CODICE	Q	DESCRIZIONE	DESIGNATION	BENENNUNG	DESCRIPTION	DENOMINACIONES
1	191084	2	DADO M22X1,5 UNI 5589	ECROU	MUTTER	NUT	TUERCA
2	497232	2	VITE	VIS	SCHRAUBE	SCREW	TORNILLO
3	373475	2	PATTINO	PATIN	GLEIPLATTE	SLIDING BLOCK	PATIN
4	373707	2	PATTINO	PATIN	GLEIPLATTE	SLIDING BLOCK	PATIN
5	208139	2	FERMO	ARRET	SPERRUNG	RETAINER	TOPE
6	417004	4	ROSETTA 8,4X17 UNI 6592	RONDELLE	SCHEIBE	WASHER	ARANDELA
7	497132	4	VITE TCEI M8X25 UNI 5931 8.8	VIS	SCHRAUBE	SCREW	TORNILLO
8	373693	2	PATTINO	PATIN	GLEIPLATTE	SLIDING BLOCK	PATIN
9	373710	2	PATTINO	PATIN	GLEIPLATTE	SLIDING BLOCK	PATIN
10	466410	2	FERMO	ARRET	SPERRUNG	RETAINER	TOPE
11	191090	4	DADO M8 UNI 7473	ECROU	MUTTER	NUT	TUERCA
12	417012	2	RONDELLA	RONDELLE	SCHEIBE	WASHER	ARANDELA
13	380160	1	PERNO	AXE	BOLZEN	PIN	BULON
14	455221	2	SPINA 6X40 UNI 6873	GOUPILLE	STIFT	PIN	PASADOR
15	142160	1	7° BRACCIO	BRAS	ARM	BOOM	BRAZO
	289222		KIT PATTINI	KIT PATINS	GLEIPLATTENSATZ	SLIDING BLOCKS KIT	KIT PATINES

7° BRACCIO

** Fléche (6ème partie hydraulique)*
** Boom (sixth hydraulic section)*
** Ausleger (6. hydraulischer Teil)*
** Sexto brazo extensible*

TAV. GG.08.02

matr. G.A44.0001

PM 25027
PM 28027

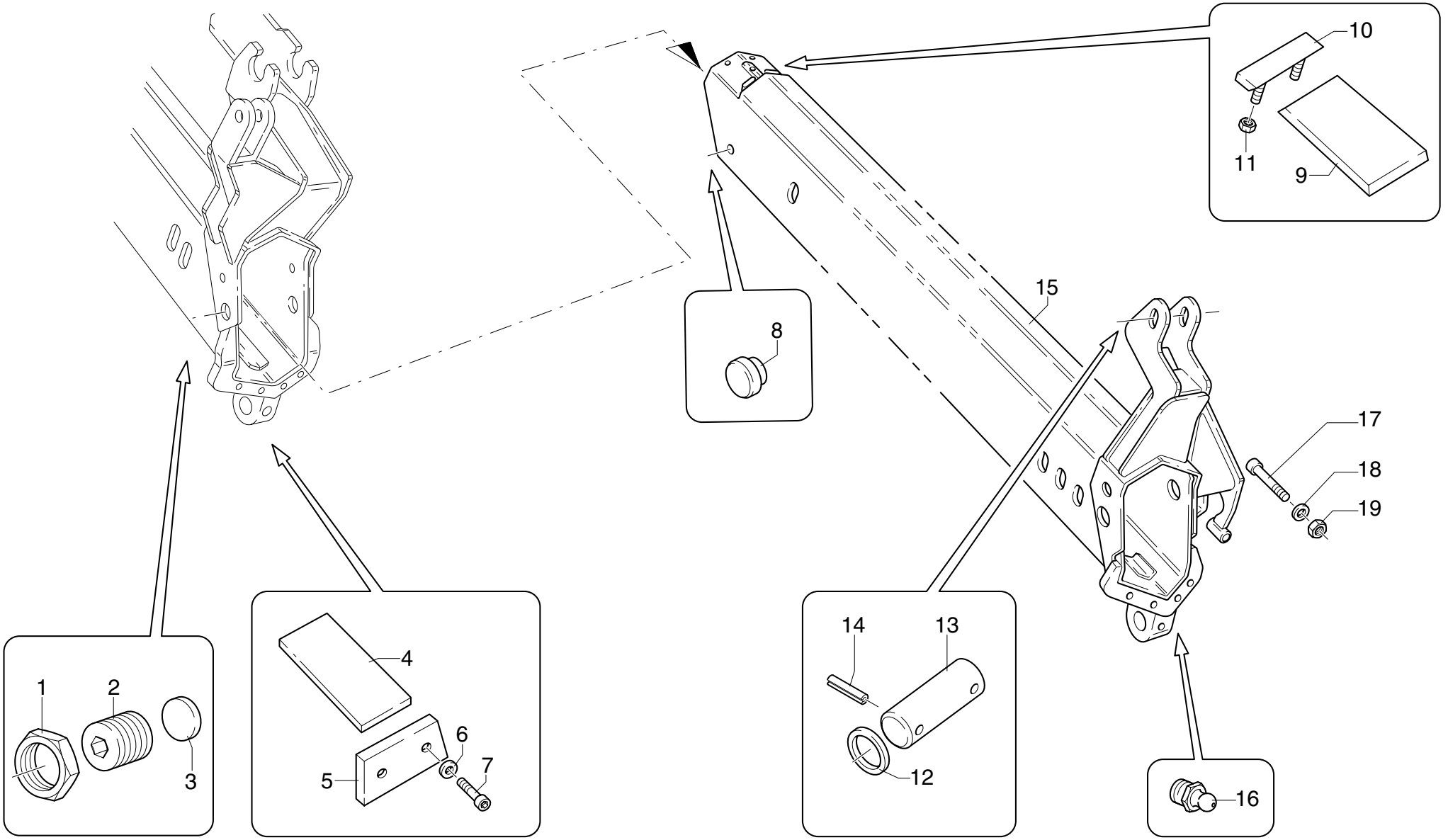

UNISTUDIO - Modena

POS.	N°CODICE	Q	DESCRIZIONE	DESIGNATION	BENENNUNG	DESCRIPTION	DENOMINACIONES
1	191084	2	DADO M22X1,5 UNI 5589	ECROU	MUTTER	NUT	TUERCA
2	497232	2	VITE	VIS	SCHRAUBE	SCREW	TORNILLO
3	373475	2	PATTINO	PATIN	GLEIPLATTE	SLIDING BLOCK	PATIN
4	373707	2	PATTINO	PATIN	GLEIPLATTE	SLIDING BLOCK	PATIN
5	208139	2	FERMO	ARRET	SPERRUNG	RETAINER	TOPE
6	417004	4	ROSETTA 8,4X17 UNI 6592	RONDELLE	SCHEIBE	WASHER	ARANDELA
7	497132	4	VITE TCEI M8X25 UNI 5931 8.8	VIS	SCHRAUBE	SCREW	TORNILLO
8	373693	2	PATTINO	PATIN	GLEIPLATTE	SLIDING BLOCK	PATIN
9	373710	2	PATTINO	PATIN	GLEIPLATTE	SLIDING BLOCK	PATIN
10	466410	2	FERMO	ARRET	SPERRUNG	RETAINER	TOPE
11	191090	4	DADO M8 UNI 7473	ECROU	MUTTER	NUT	TUERCA
12	417012	2	RONDELLA	RONDELLE	SCHEIBE	WASHER	ARANDELA
13	380160	1	PERNO	AXE	BOLZEN	PIN	BULON
14	455221	2	SPINA 6X40 UNI 6873	GOUPILLE	STIFT	PIN	PASADOR
15	142118	1	7° BRACCIO	BRAS	ARM	BOOM	BRAZO
16	281004	1	INGRASSATORE	GRAISSEUR	SCHMIERER	GREASE FITTING	ENGRASADOR
17	498071	1	VITE TCEI M8X100 UNI 5931 8.8	VIS	SCHRAUBE	SCREW	TORNILLO
18	417012	2	RONDELLA	RONDELLE	SCHEIBE	WASHER	ARANDELA
19	191168	2	DADO M8 UNI 7474	ECROU	MUTTER	NUT	TUERCA
	289222		KIT PATTINI	KIT PATINS	GLEIPLATTENSATZ	SLIDING BLOCKS KIT	KIT PATINES

8° BRACCIO

** Fléche (7ème partie hydraulique)*
** Boom (seventh hydraulic section)*
** Ausleger (7. hydraulischer Teil)*
** Septimo brazo extensible*

TAV. GG.09.01

matr. G.A44.0001

PM 25
PM 28

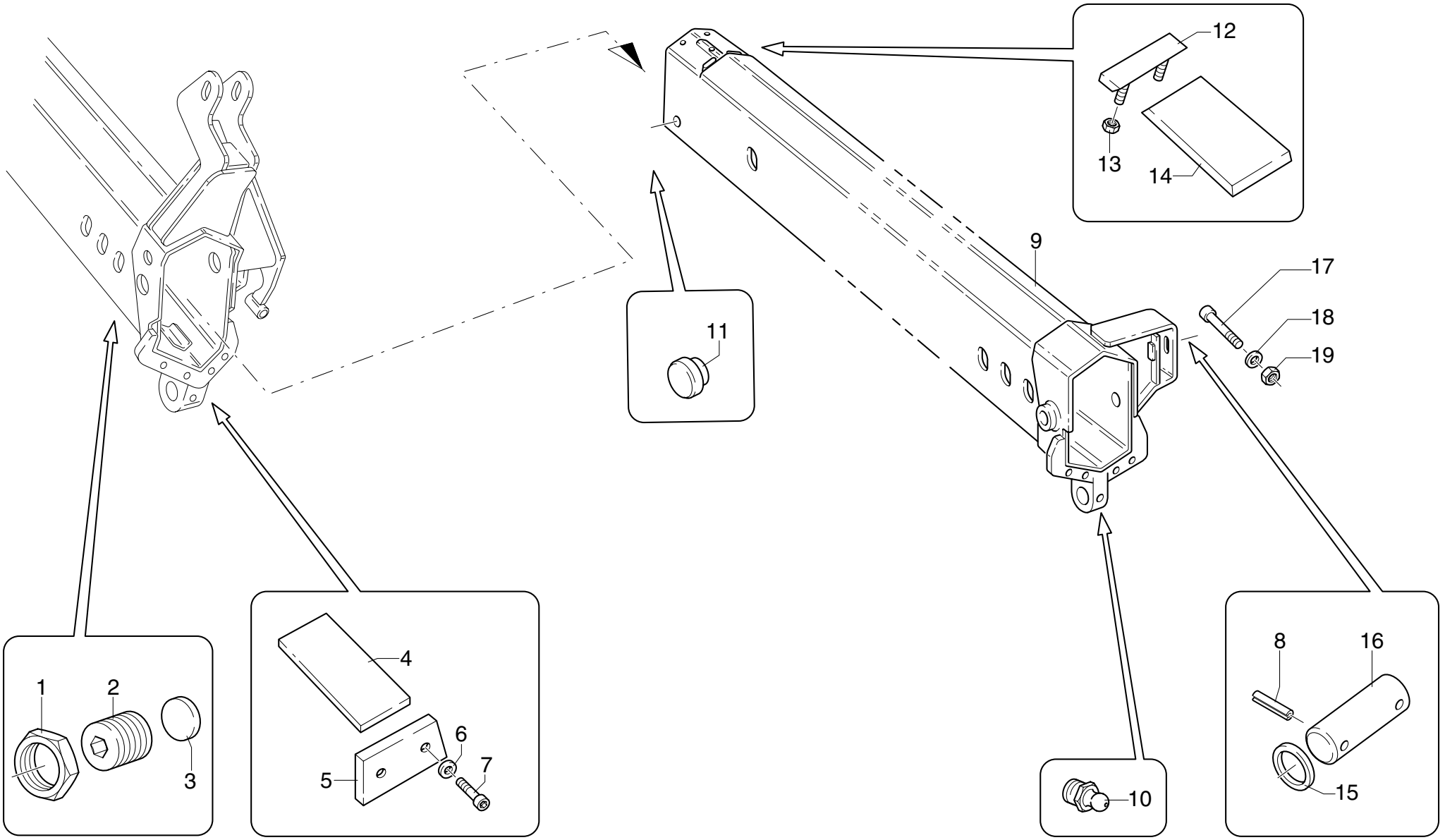

POS.	N°CODICE	Q	DESCRIZIONE	DESIGNATION	BENENNUNG	DESCRIPTION	DENOMINACIONES
1	191084	2	DADO M22X1,5 UNI 5589	ECROU	MUTTER	NUT	TUERCA
2	497232	2	VITE	VIS	SCHRAUBE	SCREW	TORNILLO
3	373475	2	PATTINO	PATIN	GLEIPLATTE	SLIDING BLOCK	PATIN
4	373709	2	PATTINO	PATIN	GLEIPLATTE	SLIDING BLOCK	PATIN
5	208139	2	FERMO	ARRET	SPERRUNG	RETAINER	TOPE
6	417004	4	ROSETTA 8,4X17 UNI 6592	RONDELLE	SCHEIBE	WASHER	ARANDELA
7	497132	4	VITE TCEI M8X25 UNI 5931 8.8	VIS	SCHRAUBE	SCREW	TORNILLO
8	455221	2	SPINA 6X40 UNI 6873	GOUPILLE	STIFT	PIN	PASADOR
9	142119	1	8° BRACCIO	BRAS	ARM	BOOM	BRAZO
10	281004	1	INGRASSATORE	GRAISSEUR	SCHMIERER	GREASE FITTING	ENGRASADOR
11	373693	2	PATTINO	PATIN	GLEIPLATTE	SLIDING BLOCK	PATIN
12	466410	2	FERMO	ARRET	SPERRUNG	RETAINER	TOPE
13	191090	4	DADO M8 UNI 7473	ECROU	MUTTER	NUT	TUERCA
14	373711	2	PATTINO	PATIN	GLEIPLATTE	SLIDING BLOCK	PATIN
15	417012	2	RONDELLA	RONDELLE	SCHEIBE	WASHER	ARANDELA
16	379993	1	PERNO	AXE	BOLZEN	PIN	BULON
17	498071	2	VITE TCEI M8X100 UNI 5931 8.8	VIS	SCHRAUBE	SCREW	TORNILLO
18	417025	2	RONDELLA SCHNORR S8 ZN	RONDELLE	SCHEIBE	WASHER	ARANDELA
19	191168	2	DADO M8 UNI 7474	ECROU	MUTTER	NUT	TUERCA
	289223		KIT PATTINI	KIT PATINS	GLEIPLATTENSATZ	SLIDING BLOCKS KIT	KIT PATINES

MARTINETTO SFILO 1° BRACCIO “340102”

** Vérin extension 1èr bras*
** 1st boom extension cylinder*
** 1. Armausziehenzylinder*
** Cilindro extension primero brazo*

TAV. GH.01.01

matr. G.A44.0001

PM 25 LC
PM 28 LC

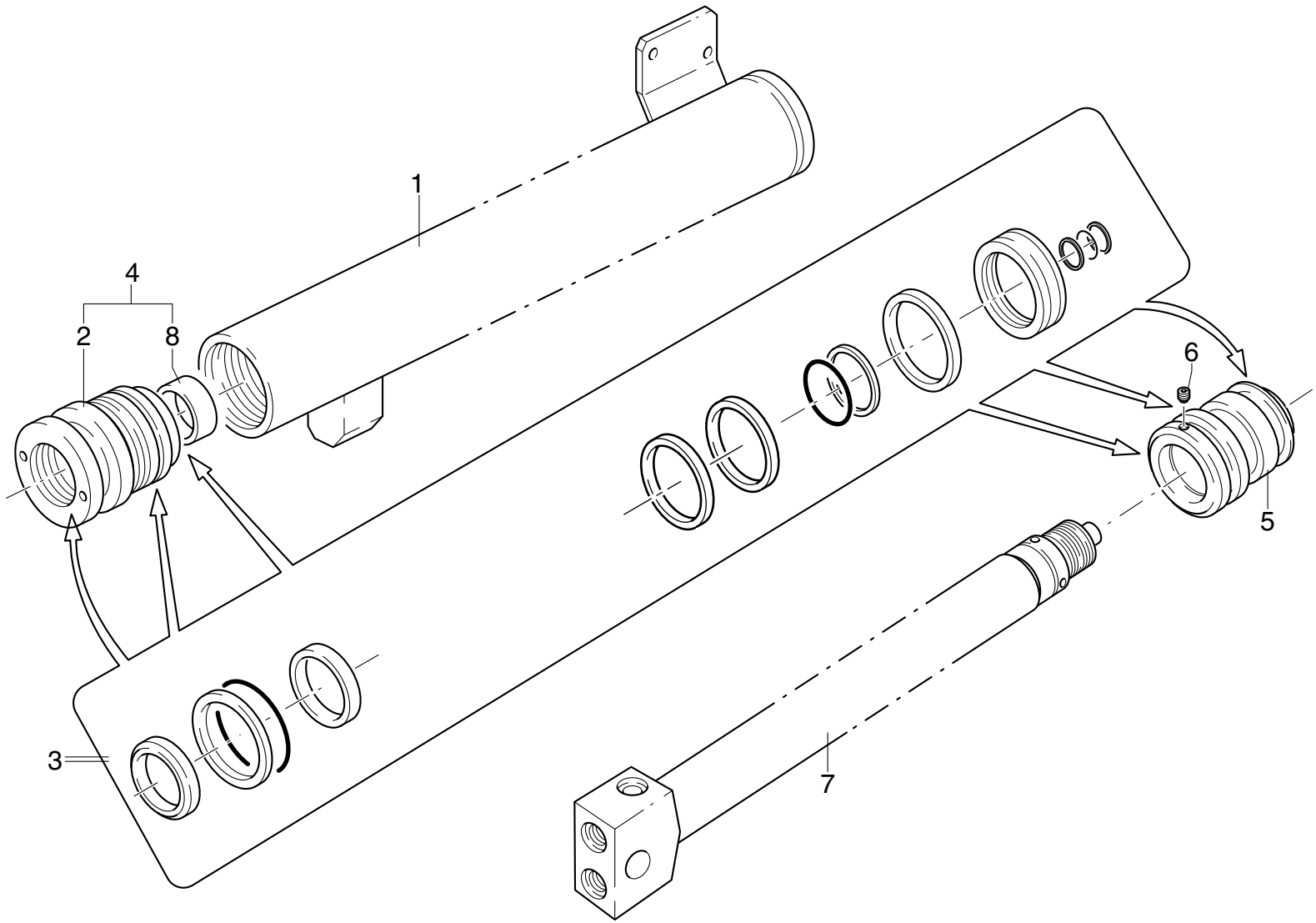

POS.	N°CODICE	Q	DESCRIZIONE	DESIGNATION	BENENNUNG	DESCRIPTION	DENOMINACIONES
1	161623	1	CILINDRO	CYLINDRE	ZYLINDER	CYLINDER	CAMISA
2	479317	1	TESTATA	TETE	ZYLINDER KOPF	CYLINDER HEAD	CABEZA
3	289224	1	KIT GUARNIZIONI	KIT JOINT	DICHTUNG SATZ	SEAL KIT	KIT JUNTAS
4	289430	1	KIT TESTATA	KIT TETE	ZYLINDERKOPF-SATZ	CYLINDER HEAD KIT	KIT CABEZA
5	382361	1	PISTONE	PISTON	KOLBEN	PISTON	PISTON
6	497963	1	VITE STEI M8X10 UNI 5927 12.9	VIS	SCHRAUBE	SCREW	TORNILLO
7	121580	1	ASTA	TIGE	STANGE	ROD	VASTAGO
8	137226	1	BOCCOLA	DOUILLE	BUCHSE	BUSHING	CASQUILLO

MARTINETTO SFILO 2° BRACCIO “340090”

** Vérin extension 1ère partie hydraulique*
** 1st hydraulic section extension cylinder*
** 1. hydraulischer Teil Ausziehenzylinder*
** Cilindro extension primero brazo extensible*

TAV. GH.02.01

matr. G.A44.0001

PM 25
PM 28

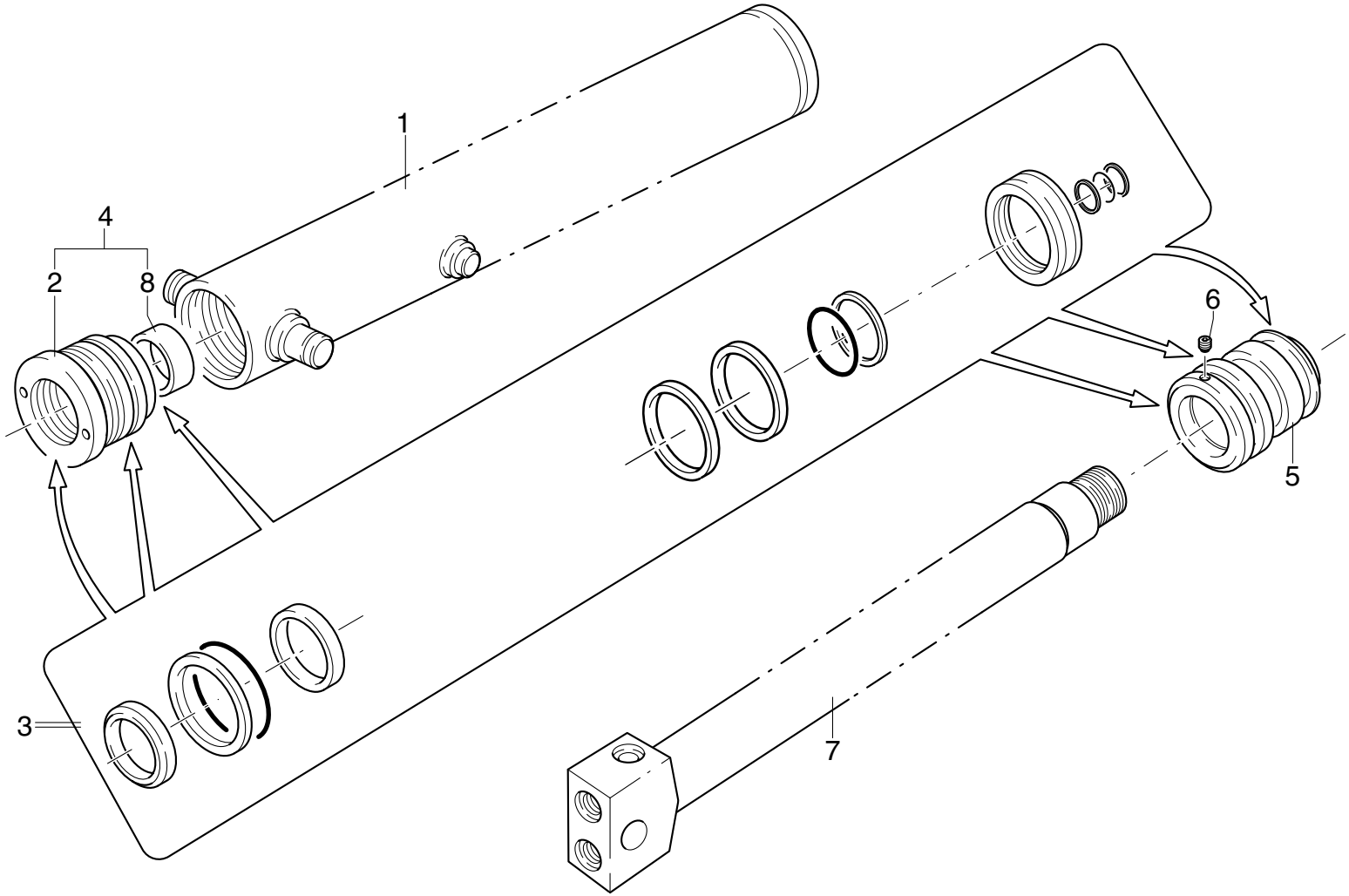

POS.	N°CODICE	Q	DESCRIZIONE	DESIGNATION	BENENNUNG	DESCRIPTION	DENOMINACIONES
1	161604	1	CILINDRO	CYLINDRE	ZYLINDER	CYLINDER	CAMISA
2	479299	1	TESTATA	TETE	ZYLINDER KOPF	CYLINDER HEAD	CABEZA
3	289145	1	KIT GUARNIZIONI	KIT JOINT	DICHTUNG SATZ	SEAL KIT	KIT JUNTAS
4	289431	1	KIT TESTATA	KIT TETE	ZYLINDERKOPF-SATZ	CYLINDER HEAD KIT	KIT CABEZA
5	382345	1	PISTONE	PISTON	KOLBEN	PISTON	PISTON
6	497963	1	VITE STEI M8X10 UNI 5927 12.9	VIS	SCHRAUBE	SCREW	TORNILLO
7	121560	1	ASTA	TIGE	STANGE	ROD	VASTAGO
8	137226	1	BOCCOLA	DOUILLE	BUCHSE	BUSHING	CASQUILLO

MARTINETTO SFILO 3° BRACCIO “340091”

** Vérin extension 2ème partie hydraulique*
** 2nd hydraulic section extension cylinder*
** 2. hydraulischer Teil Ausziehenzylinder*
** Cilindro extension segundo brazo extensible*

TAV. GH.03.01

matr. G.A44.0001

PM 25
PM 28

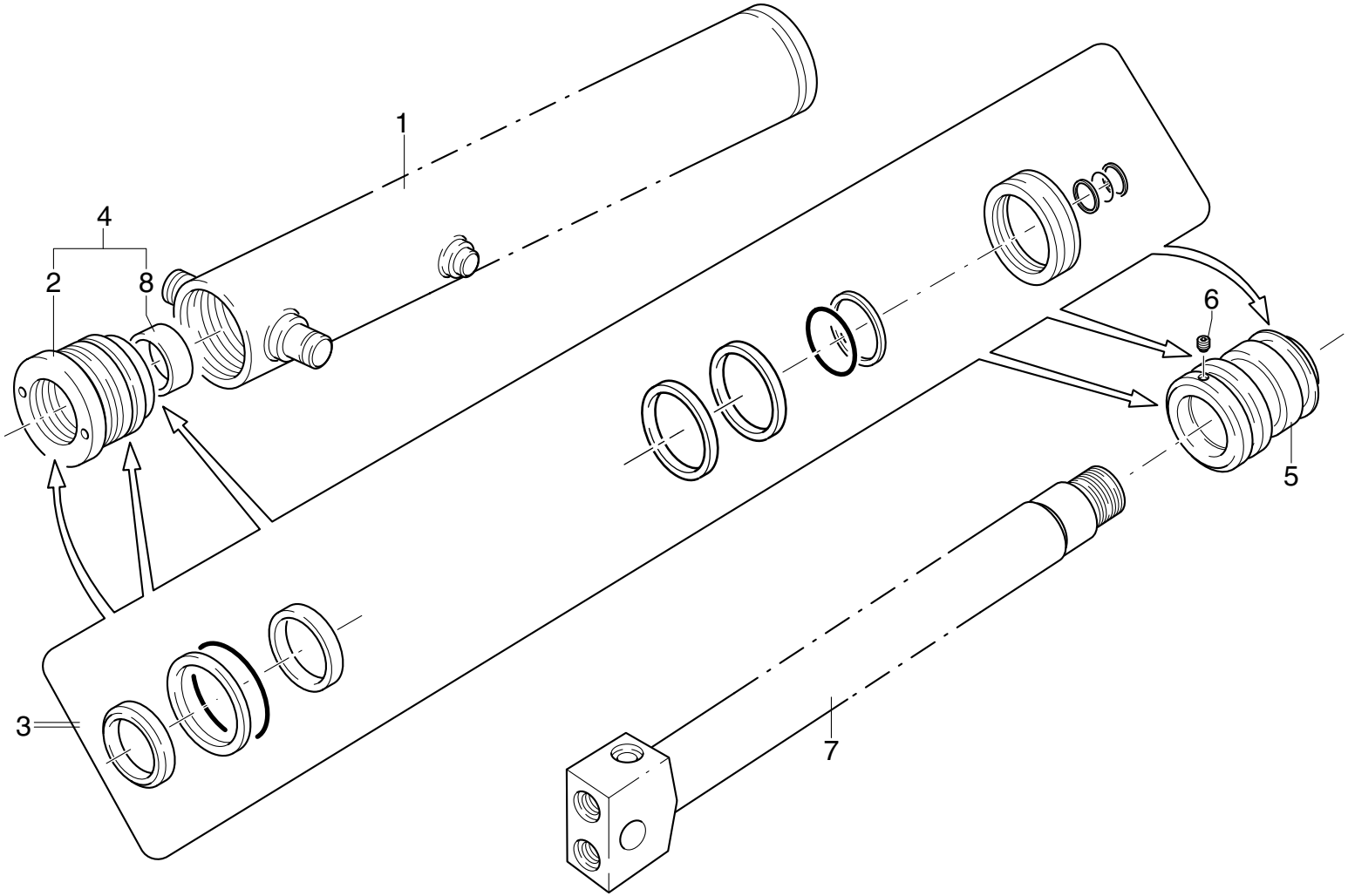

POS.	N°CODICE	Q	DESCRIZIONE	DESIGNATION	BENENNUNG	DESCRIPTION	DENOMINACIONES
1	161605	1	CILINDRO	CYLINDRE	ZYLINDER	CYLINDER	CAMISA
2	479300	1	TESTATA	TETE	ZYLINDER KOPF	CYLINDER HEAD	CABEZA
3	289146	1	KIT GUARNIZIONI	KIT JOINT	DICHTUNG SATZ	SEAL KIT	KIT JUNTAS
4	289432	1	KIT TESTATA	KIT TETE	ZYLINDERKOPF-SATZ	CYLINDER HEAD KIT	KIT CABEZA
5	382346	1	PISTONE	PISTON	KOLBEN	PISTON	PISTON
6	497963	1	VITE STEI M8X10 UNI 5927 12.9	VIS	SCHRAUBE	SCREW	TORNILLO
7	121561	1	ASTA	TIGE	STANGE	ROD	VASTAGO
8	137235	1	BOCCOLA	DOUILLE	BUCHSE	BUSHING	CASQUILLO

MARTINETTO SFILO 4° BRACCIO “340092”

** Vérin extension 3ème partie hydraulique*
** 3th hydraulic section extension cylinder*
** 3. hydraulischer Teil Ausziehenzylinder*
** Cilindro extension tercero brazo extensible*

TAV. GH.04.01

matr. G.A44.0001

PM 25
PM 28

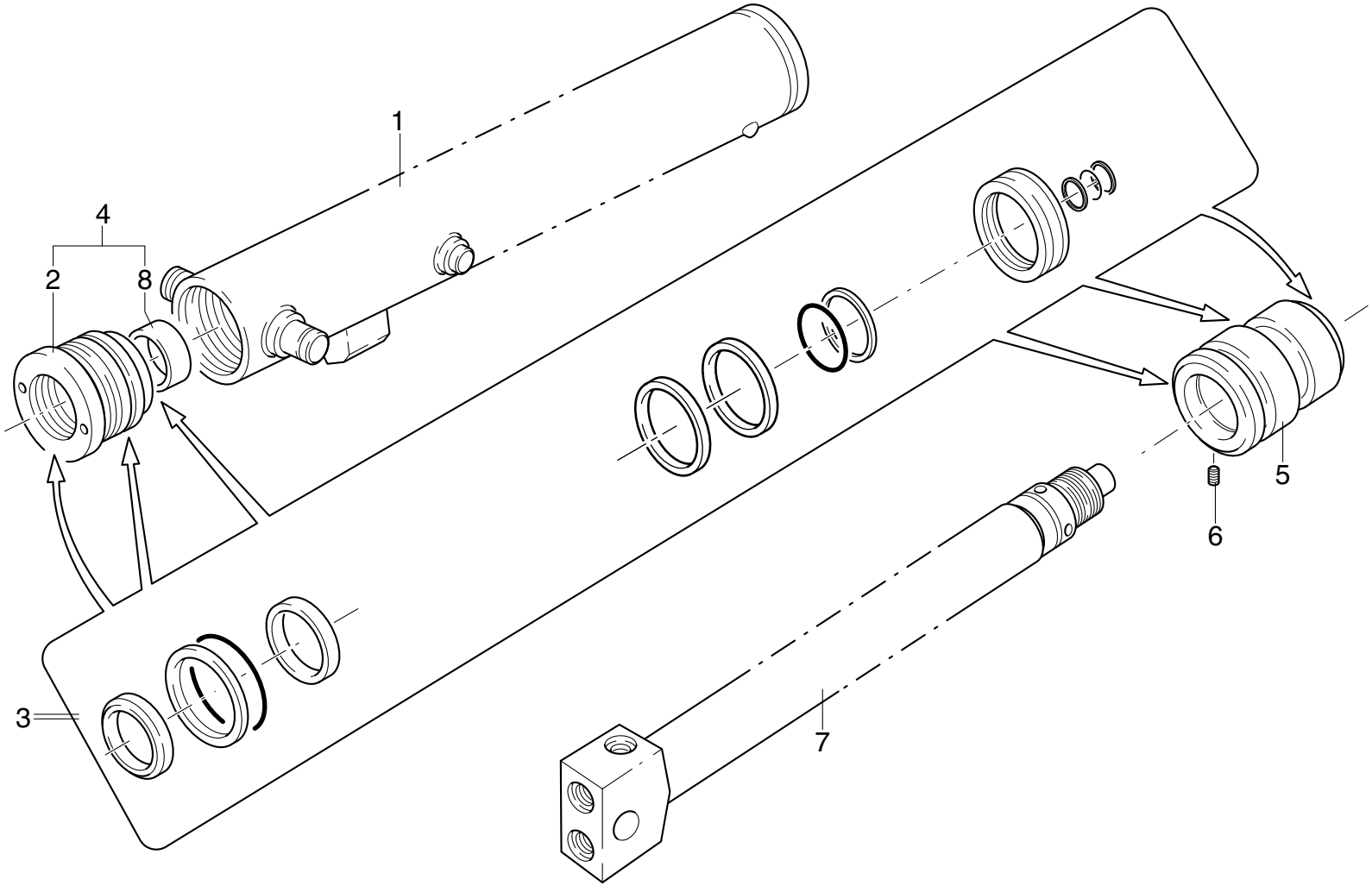

POS.	N°CODICE	Q	DESCRIZIONE	DESIGNATION	BENENNUNG	DESCRIPTION	DENOMINACIONES
1	161606	1	CILINDRO	CYLINDRE	ZYLINDER	CYLINDER	CAMISA
2	479302	1	TESTATA	TETE	ZYLINDER KOPF	CYLINDER HEAD	CABEZA
3	289147	1	KIT GUARNIZIONI	KIT JOINT	DICHTUNG SATZ	SEAL KIT	KIT JUNTAS
4	289433	1	KIT TESTATA	KIT TETE	ZYLINDERKOPF-SATZ	CYLINDER HEAD KIT	KIT CABEZA
5	382347	1	PISTONE	PISTON	KOLBEN	PISTON	PISTON
6	497963	1	VITE STEI M8X10 UNI 5927 12.9	VIS	SCHRAUBE	SCREW	TORNILLO
7	121565	1	ASTA	TIGE	STANGE	ROD	VASTAGO
8	137331	1	BOCCOLA	DOUILLE	BUCHSE	BUSHING	CASQUILLO

MARTINETTO SFILO 5° BRACCIO “340093”

** Vérin extension 4ème partie hydraulique*
** 4th hydraulic section extension cylinder*
** 4. hydraulischer Teil Ausziehenzylinder*
** Cilindro extension cuarto brazo extensible*

TAV. GH.05.01

matr. G.A44.0001

PM 25
PM 28

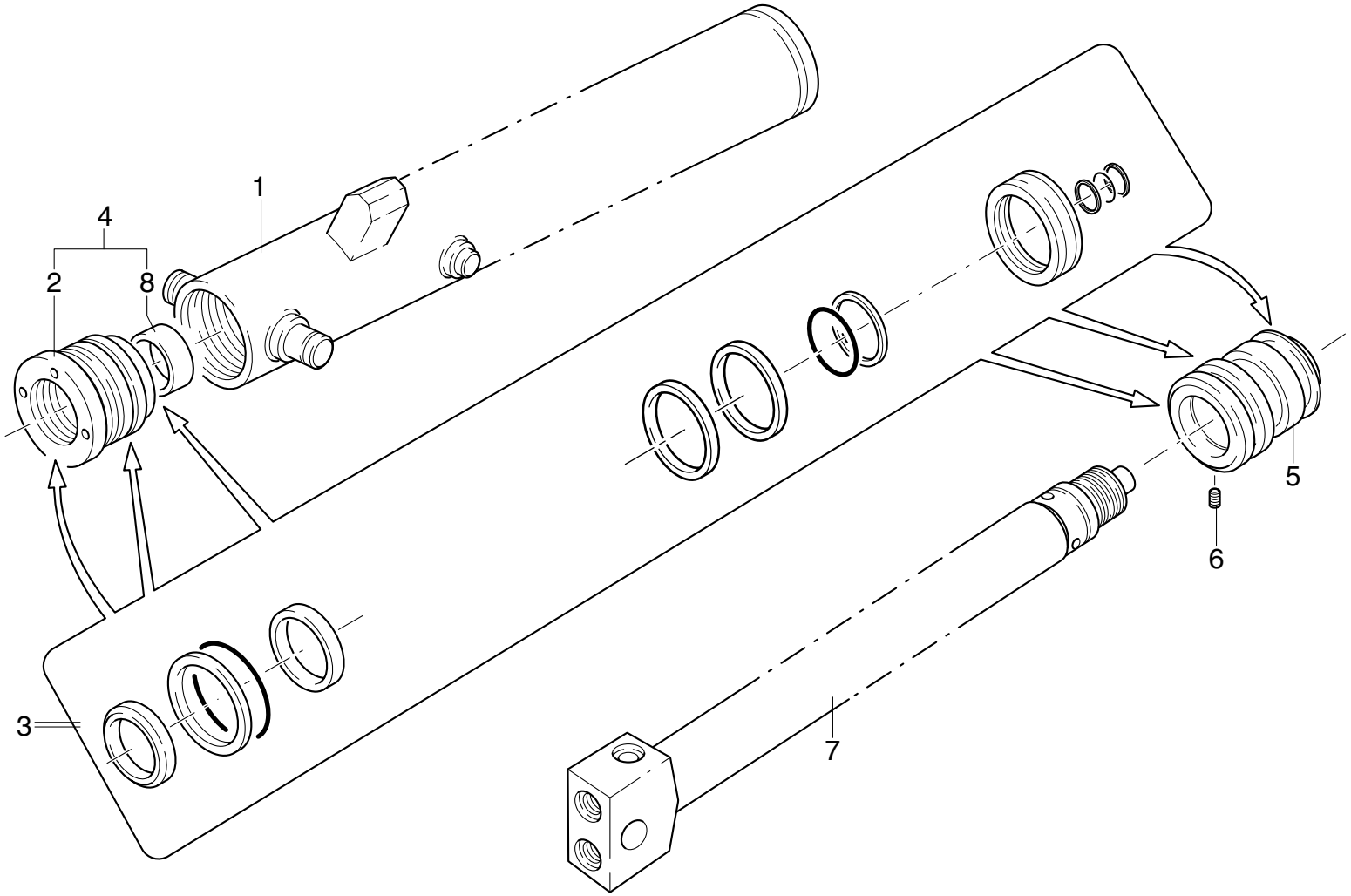

POS.	N°CODICE	Q	DESCRIZIONE	DESIGNATION	BENENNUNG	DESCRIPTION	DENOMINACIONES
1	161607	1	CILINDRO	CYLINDRE	ZYLINDER	CYLINDER	CAMISA
2	479303	1	TESTATA	TETE	ZYLINDER KOPF	CYLINDER HEAD	CABEZA
3	289142	1	KIT GUARNIZIONI	KIT JOINT	DICHTUNG SATZ	SEAL KIT	KIT JUNTAS
4	289434	1	KIT TESTATA	KIT TETE	ZYLINDERKOPF-SATZ	CYLINDER HEAD KIT	KIT CABEZA
5	382348	1	PISTONE	PISTON	KOLBEN	PISTON	PISTON
6	497963	1	VITE STEI M8X10 UNI 5927 12.9	VIS	SCHRAUBE	SCREW	TORNILLO
7	121566	1	ASTA	TIGE	STANGE	ROD	VASTAGO
8	137305	1	BOCCOLA	DOUILLE	BUCHSE	BUSHING	CASQUILLO

MARTINETTO SFILO 6° BRACCIO “340094”

** Vérin extension 5ème partie hydraulique*
** 5th hydraulic section extension cylinder*
** 5. hydraulischer Teil Ausziehenzylinder*
** Cilindro extension quinto brazo extensible*

TAV. GH.06.01

matr. G.A44.0001

PM 25
PM 28

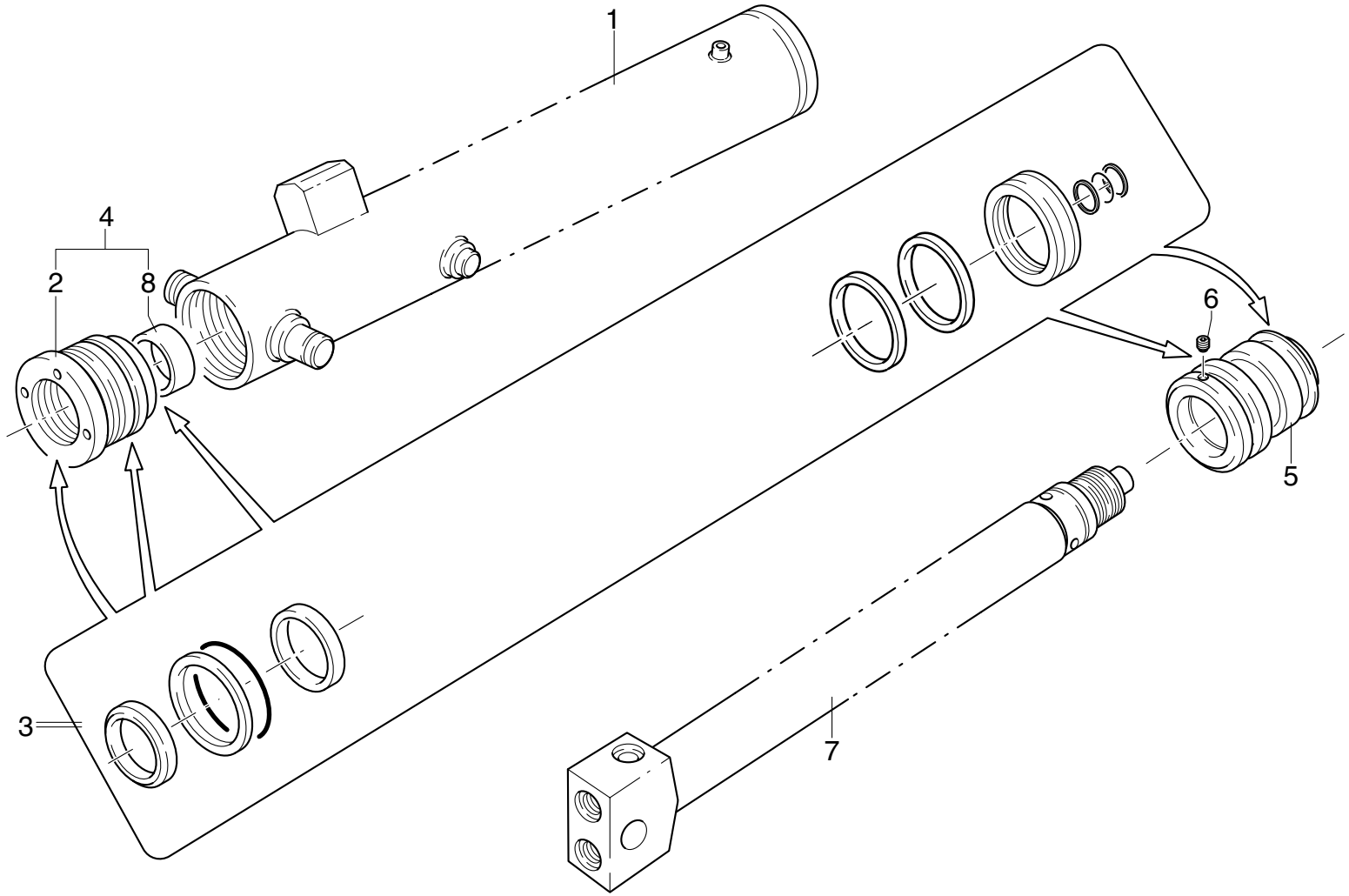

POS.	N°CODICE	Q	DESCRIZIONE	DESIGNATION	BENENNUNG	DESCRIPTION	DENOMINACIONES
1	161658	1	CILINDRO	CYLINDRE	ZYLINDER	CYLINDER	CAMISA
2	479341	1	TESTATA	TETE	ZYLINDER KOPF	CYLINDER HEAD	CABEZA
3	289143	1	KIT GUARNIZIONI	KIT JOINT	DICHTUNG SATZ	SEAL KIT	KIT JUNTAS
4	289435	1	KIT TESTATA	KIT TETE	ZYLINDERKOPF-SATZ	CYLINDER HEAD KIT	KIT CABEZA
5	382349	1	PISTONE	PISTON	KOLBEN	PISTON	PISTON
6	497963	1	VITE STEI M8X10 UNI 5927 12.9	VIS	SCHRAUBE	SCREW	TORNILLO
7	121567	1	ASTA	TIGE	STANGE	ROD	VASTAGO
8	137077	1	BOCCOLA	DOUILLE	BUCHSE	BUSHING	CASQUILLO

MARTINETTO SFILO 7° BRACCIO “340095”

** Vérin extension 5ème partie hydraulique*
** 5th hydraulic section extension cylinder*
** 5. hydraulischer Teil Ausziehenzylinder*
** Cilindro extension quinto brazo extensible*

TAV. GH.07.01

matr. G.A44.0001

PM 25
PM 28

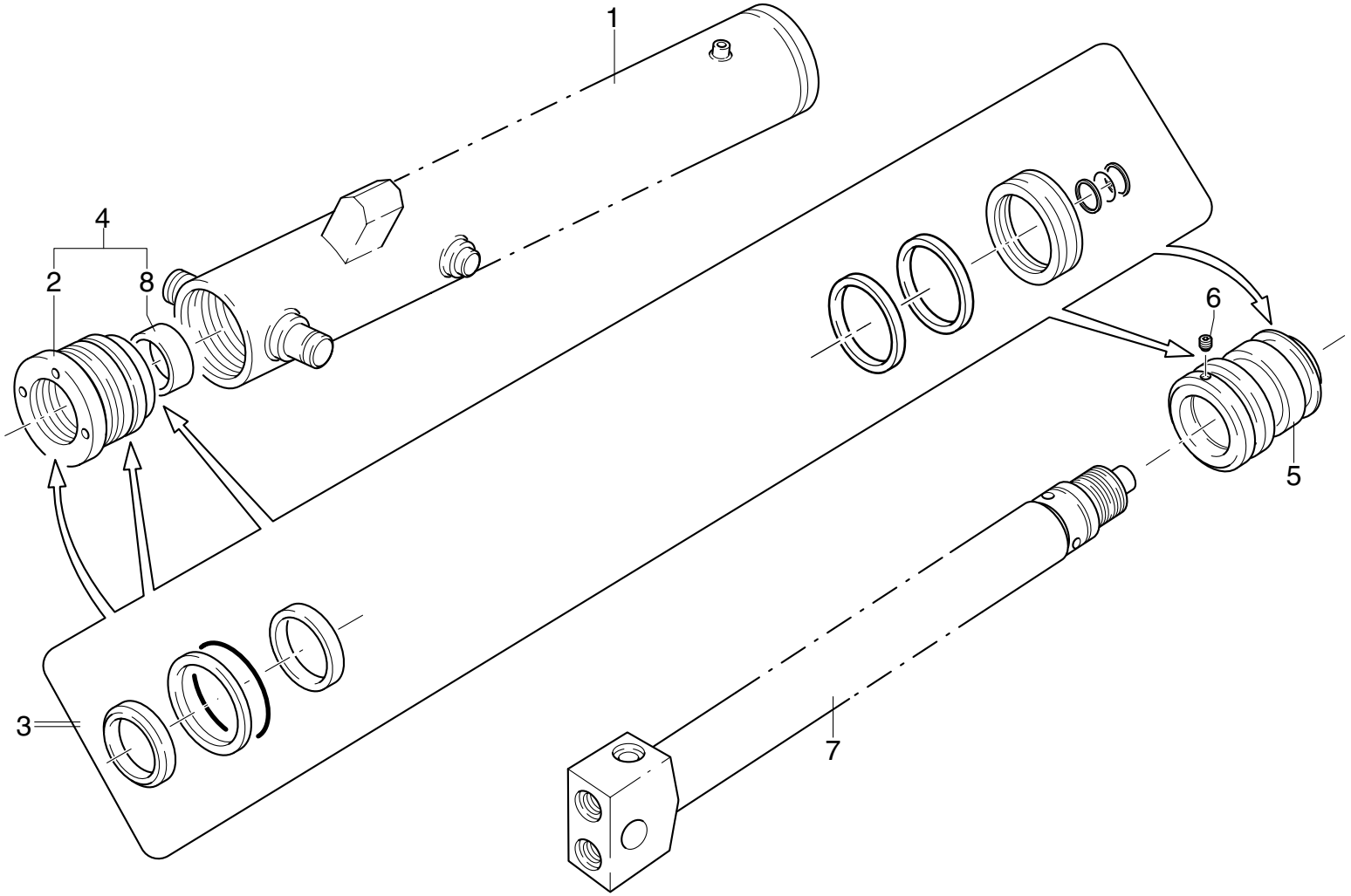

POS.	N°CODICE	Q	DESCRIZIONE	DESIGNATION	BENENNUNG	DESCRIPTION	DENOMINACIONES
1	161659	1	CILINDRO	CYLINDRE	ZYLINDER	CYLINDER	CAMISA
2	479342	1	TESTATA	TETE	ZYLINDER KOPF	CYLINDER HEAD	CABEZA
3	289144	1	KIT GUARNIZIONI	KIT JOINT	DICHTUNG SATZ	SEAL KIT	KIT JUNTAS
4	289436	1	KIT TESTATA	KIT TETE	ZYLINDERKOPF-SATZ	CYLINDER HEAD KIT	KIT CABEZA
5	382349	1	PISTONE	PISTON	KOLBEN	PISTON	PISTON
6	497963	1	VITE STEI M8X10 UNI 5927 12.9	VIS	SCHRAUBE	SCREW	TORNILLO
7	121574	1	ASTA	TIGE	STANGE	ROD	VASTAGO
8	137295	1	BOCCOLA	DOUILLE	BUCHSE	BUSHING	CASQUILLO

MARTINETTO SFILO 8° BRACCIO “340096”

** Vérin extension 7ème partie hydraulique*
** 7th hydraulic section extension cylinder*
** 7. hydraulischer Teil Ausziehenzylinder*
** Cilindro extension 7° brazo extensible*

TAV. GH.08.01

matr. G.A44.0001

PM 25
PM 28

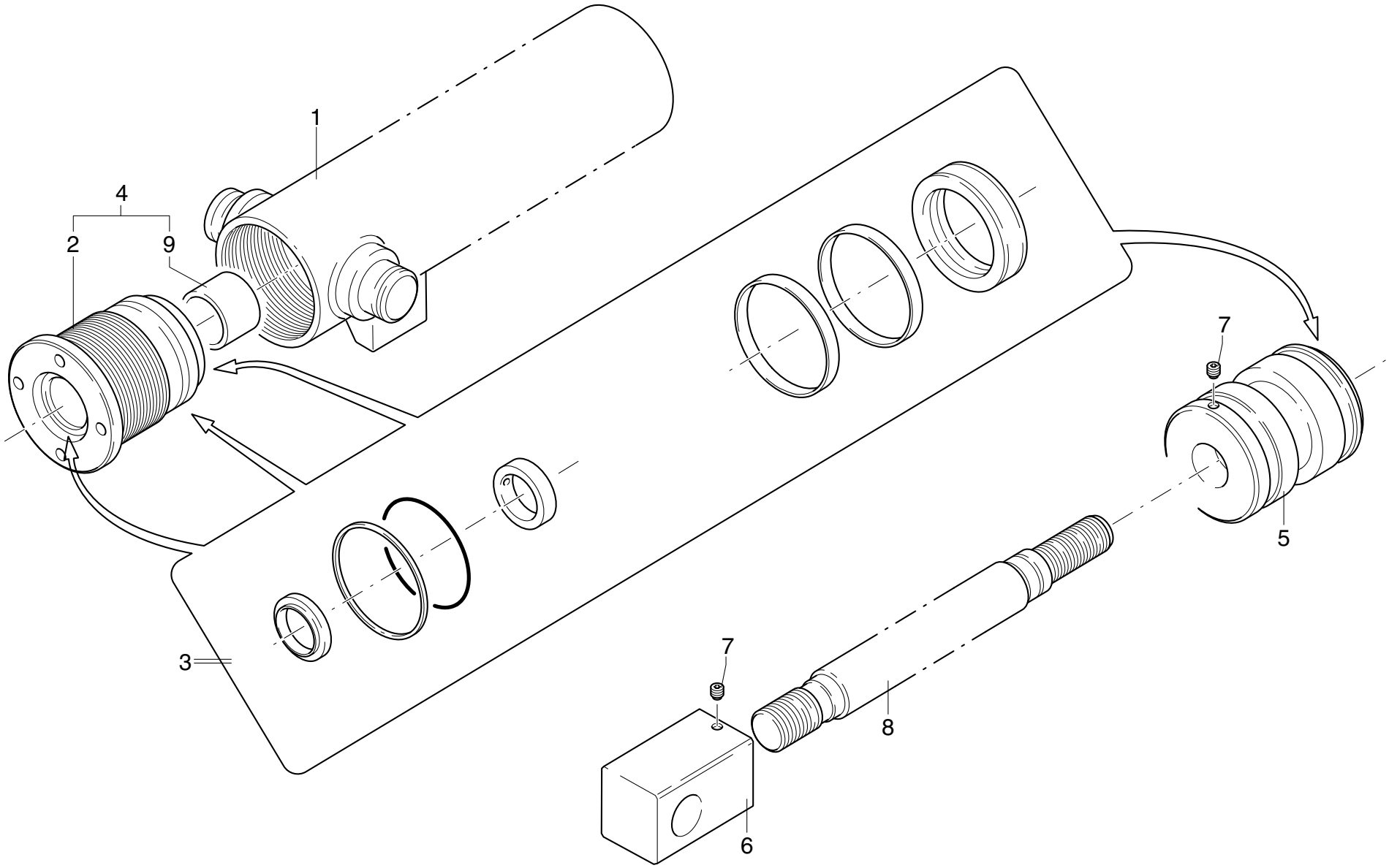

POS.	N°CODICE	Q	DESCRIZIONE	DESIGNATION	BENENNUNG	DESCRIPTION	DENOMINACIONES
1	161660	1	CILINDRO	CYLINDRE	ZYLINDER	CYLINDER	CAMISA
2	479343	1	TESTATA	TETE	ZYLINDER KOPF	CYLINDER HEAD	CABEZA
3	289150	1	KIT GUARNIZIONI	KIT JOINT	DICHTUNG SATZ	SEAL KIT	KIT JUNTAS
4	289437	1	KIT TESTATA	KIT TETE	ZYLINDERKOPF-SATZ	CYLINDER HEAD KIT	KIT CABEZA
5	382355	1	PISTONE	PISTON	KOLBEN	PISTON	PISTON
6	123295	1	ATTACCO	ATTACHE	VERBINDUNG	COUPLING	CONEXION
7	497963	2	VITE STEI M8X10 UNI 5927 12.9	VIS	SCHRAUBE	SCREW	TORNILLO
8	121575	1	ASTA	TIGE	STANGE	ROD	VASTAGO
9	137043	1	BOCCOLA	DOUILLE	BUCHSE	BUSHING	CASQUILLO

DOPPIO COMANDO

** Double commande*
** Dual side control*
** Zweiseitige Steuerung*
** Mando bilateral*

TAV. GI.01.01

matr. G.A44.0001

PM 25
PM 28

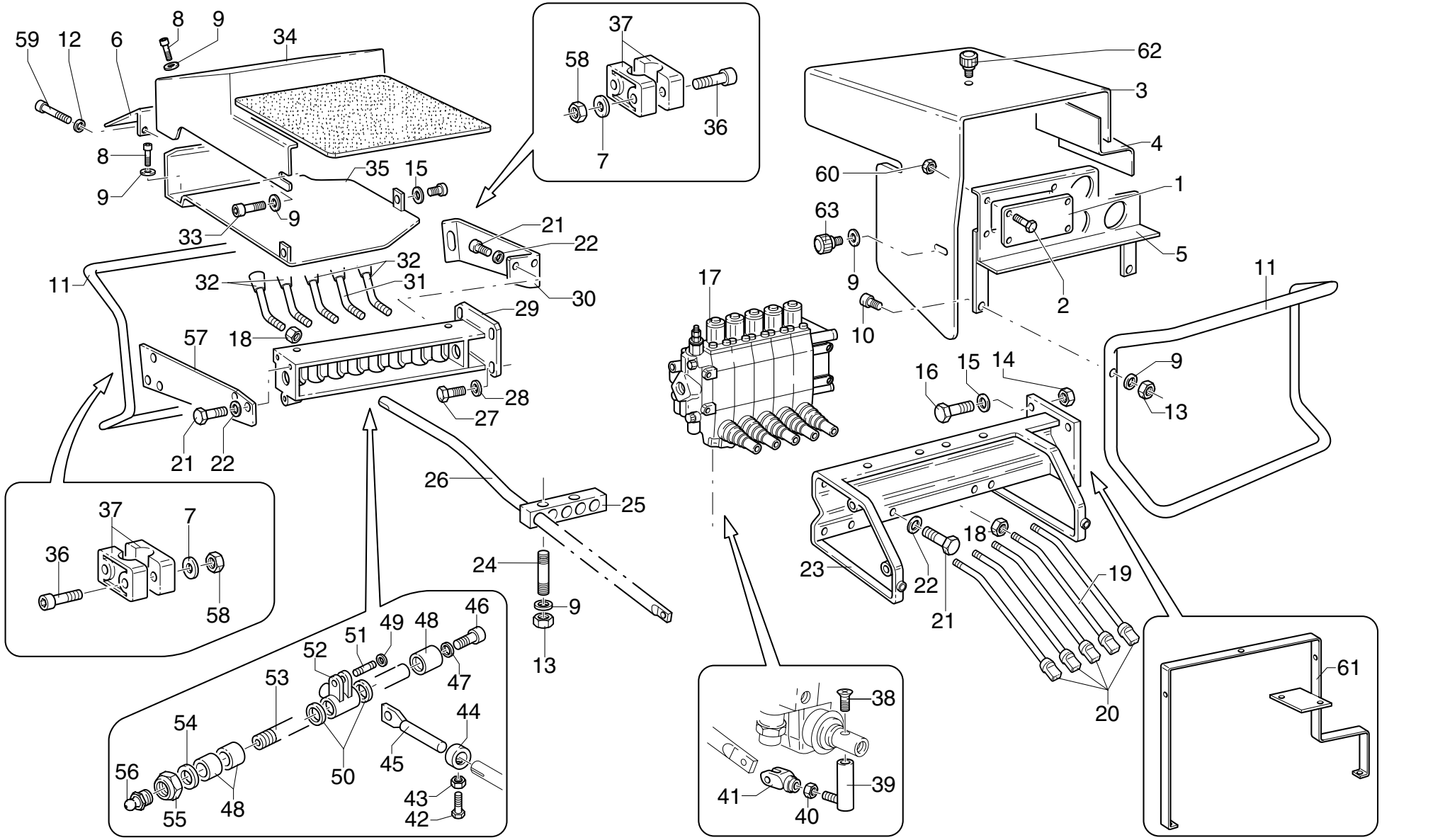

UNISTUDIO - Modena

POS.	N°CODICE	Q	DESCRIZIONE	DESIGNATION	BENENNUNG	DESCRIPTION	DENOMINACIONES
1	176136	1	COPERCHIO	COUVERCLE	DECKEL	COVER	TAPA
2	497118	4	VITE TCEI M6X16 UNI 5931 8.8	VIS	SCHRAUBE	SCREW	TORNILLO
3	176209	1	CARTER	CARTER	GEHAUSE	CASING	CARTER
4	176210	1	CARTER	CARTER	GEHAUSE	CASING	CARTER
5	176211	1	CARTER	CARTER	GEHAUSE	CASING	CARTER
6	466499	1	SUPPORTO	SUPPORT	TRAEGER	SUPPORT	SOPORTE
7	417003	6	ROSETTA 6,4X12,5 UNI 6592	RONDELLE	SCHEIBE	WASHER	ARANDELA
8	497209	8	VITE TCEI M8X12 UNI 5931 8.8	VIS	SCHRAUBE	SCREW	TORNILLO
9	417004	13	ROSETTA 8,4X17 UNI 6592	RONDELLE	SCHEIBE	WASHER	ARANDELA
10	497135	2	VITE TCEI M8X40 UNI 5931 8.8	VIS	SCHRAUBE	SCREW	TORNILLO
11	403084	2	PROTEZIONE	PROTECTION	SCHUTZ	PROTECTION	PROTECCION
12	417026	2	RONDELLA SCHNORR S10 DACROMET	RONDELLE	SCHEIBE	WASHER	ARANDELA
13	191168	7	DADO M8 UNI 7474	ECROU	MUTTER	NUT	TUERCA
14	191206	3	DADO M10 UNI7474	ECROU	MUTTER	NUT	TUERCA
15	417005	4	ROSETTA 10,5X21 UNI 6592	RONDELLE	SCHEIBE	WASHER	ARANDELA
16	497146	3	VITE TCEI M10X30 UNI 5931 8.8	VIS	SCHRAUBE	SCREW	TORNILLO
17	197274	1	DISTRIB. 5 ELEMENTI	DISTRIBUTEUR	VENTIL	CONTROLVALVE BLOCK	DISTRIBUIDOR
17	197275	1	DISTRIB. 6 ELEMENTI	DISTRIBUTEUR	VENTIL	CONTROLVALVE BLOCK	DISTRIBUIDOR
17	197276	1	DISTRIB. 7 ELEMENTI	DISTRIBUTEUR	VENTIL	CONTROLVALVE BLOCK	DISTRIBUIDOR
18 ★✧	191036	10	DADO M10 UNI 5588	ECROU	MUTTER	NUT	TUERCA
19 ✧	120033	1	LEVA	LEVIER	HEBEL	LEVER	PALANCA
20 ✧	120031	4	LEVA	LEVIER	HEBEL	LEVER	PALANCA
21	497130	8	VITE TCEI M8X16 UNI 5931 8.8	VIS	SCHRAUBE	SCREW	TORNILLO
22	417025	8	RONDELLA SCHNORR S8 ZN	RONDELLE	SCHEIBE	WASHER	ARANDELA
23	466125	1	SUPPORTO	SUPPORT	TRAEGER	SUPPORT	SOPORTE
24	497239	2	PRIGION.M8X45 UNI 5911	VIS	SCHRAUBE	SCREW	TORNILLO

DOPPIO COMANDO

** Double commande*
** Dual side control*
** Zweiseitige Steuerung*
** Mando bilateral*

TAV. GI.01.01

matr. G.A44.0001

PM 25
PM 28

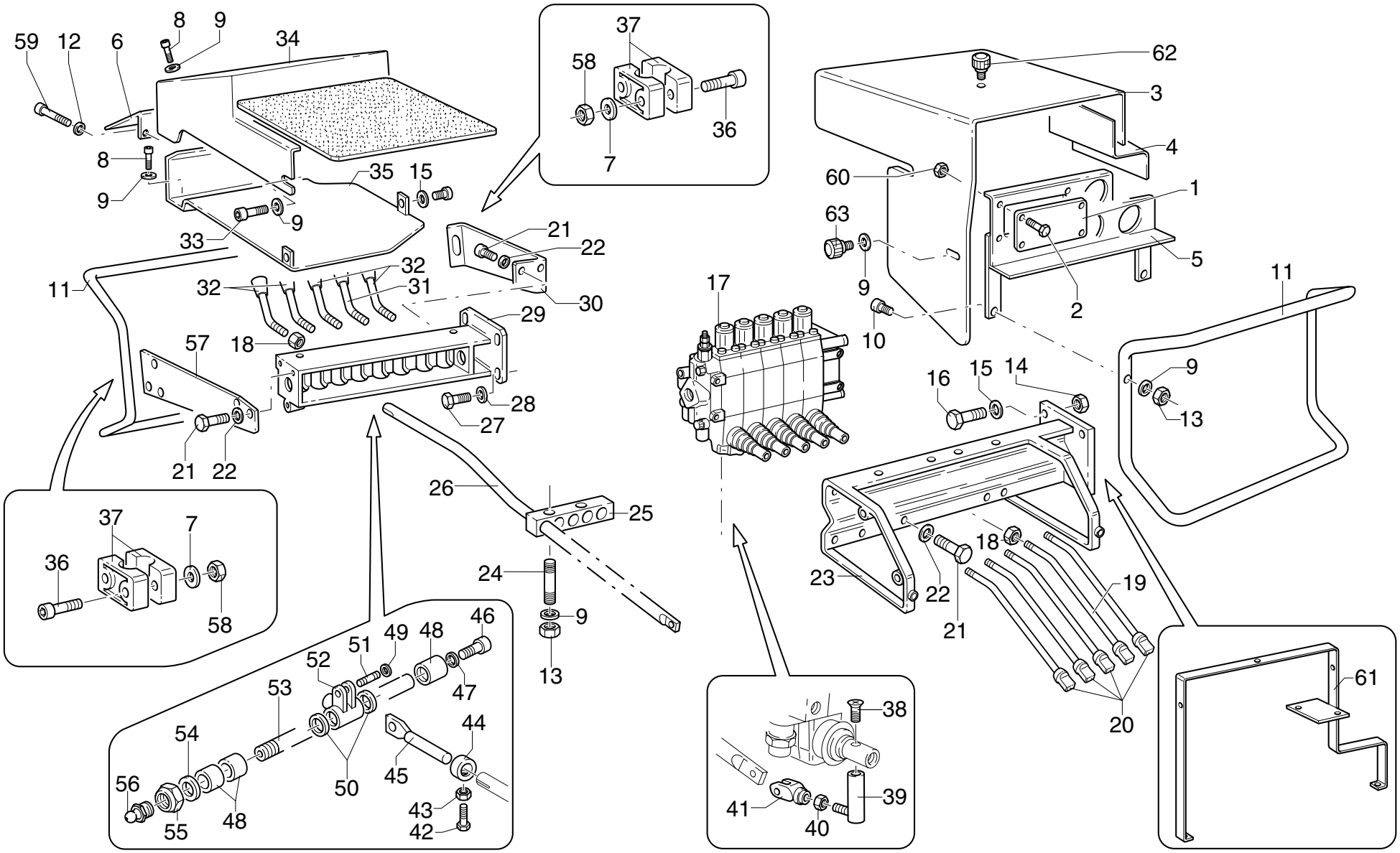

UNISTUDIO - Modena

POS.	N°CODICE	Q	DESCRIZIONE	DESIGNATION	BENENNUNG	DESCRIPTION	DENOMINACIONES
25	353069	2	MORSETTO	ARRETOIR	KLEMME	FASTENING UNIT	CONEXION
26	481087	5	TIRANTE	TIRANT	ZUGSTANGE	TIEROD	BARILLA
27	497143	5	VITE TCEI M10X16 UNI 5931 8.8	VIS	SCHRAUBE	SCREW	TORNILLO
28	417026	4	RONDELLA SCHNORR S10 DACROMET	RONDELLE	SCHEIBE	WASHER	ARANDELA
29	465872	1	SUPPORTO	SUPPORT	TRAEGER	SUPPORT	SOPORTE
30	466102	1	SUPPORTO	SUPPORT	TRAEGER	SUPPORT	SOPORTE
31 *	120628	1	LEVA	LEVIER	HEBEL	LEVER	PALANCA
32 *	120627	4	LEVA	LEVIER	HEBEL	LEVER	PALANCA
33	497131	1	VITE TCEI M8X20 UNI 5931 8.8	VIS	SCHRAUBE	SCREW	TORNILLO
34	176220	1	CARTER	CARTER	GEHAUSE	CASING	CARTER
35	176236	1	CARTER	CARTER	GEHAUSE	CASING	CARTER
36	497123	4	VITE TCEI M6X40 UNI 5931 8.8	VIS	SCHRAUBE	SCREW	TORNILLO
37	353095	2	MORSETTO	ARRETOIR	KLEMME	FASTENING UNIT	CONEXION
38	498099	5	VITE TSPEI M8X30 UNI 5933 10.9	VIS	SCHRAUBE	SCREW	TORNILLO
39	379727	5	PERNO	AXE	BOLZEN	PIN	BULON
40	191035	5	DADO M8 UNI 5588	ECROU	MUTTER	NUT	TUERCA
41	220018	5	FORCELLA	FOURCHE	GABEL	YOKE	HORQUILLA
42	497118	5	VITE TCEI M6X16 UNI 5931 8.8	VIS	SCHRAUBE	SCREW	TORNILLO
43	191062	5	DADO M6 UNI 5589	ECROU	MUTTER	NUT	TUERCA
44	112167	5	BOCCOLA	DOUILLE	BUCHSE	BUSHING	CASQUILLO
45	283015	5	TIRANTE	TIRANT	ZUGSTANGE	TIEROD	BARILLA
46	497105	1	VITE TE M12X16 UNI 5739 8.8	VIS	SCHRAUBE	SCREW	TORNILLO
47	417017	1	ROSETTA A 13 UNI 1751	RONDELLE	SCHEIBE	WASHER	ARANDELA
48	136128	3	DISTANZIALE	ENTRETOISE	DISTANZHULSE	SPACER	DISTANCIADOR
49	109159	10	ANELLO 6 UNI 7434	JOINT D'ARRET	SPRENGRING	SPRING RING	SEEGER
50	136127	7	DISTANZIALE	ENTRETOISE	DISTANZHULSE	SPACER	DISTANCIADOR

DOPPIO COMANDO

** Double commande*
** Dual side control*
** Zweiseitige Steuerung*
** Mando bilateral*

TAV. GI.01.01

matr. G.A44.0001

PM 25
PM 28

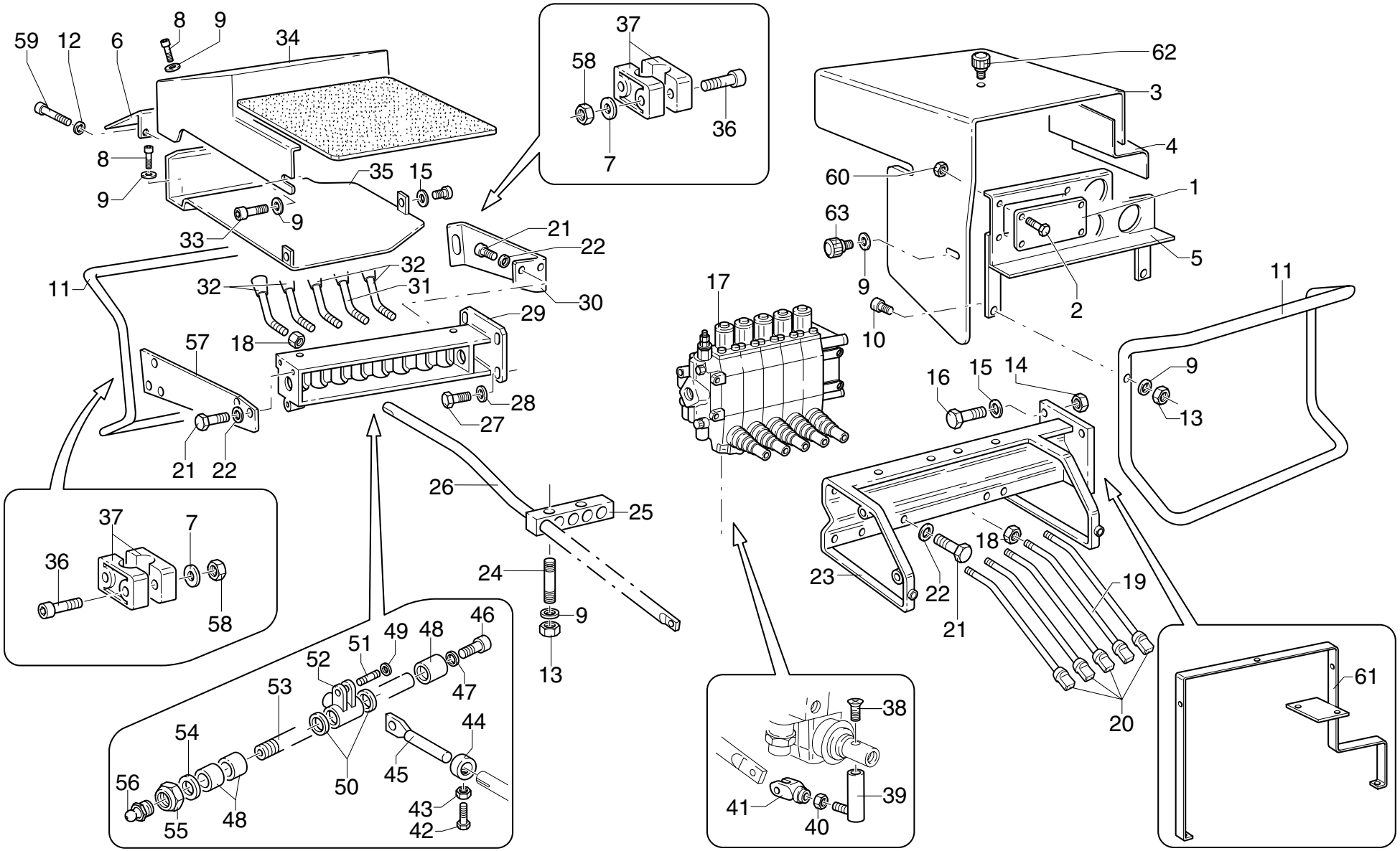

UNISTUDIO - Modena

POS.	N°CODICE	Q	DESCRIZIONE	DESIGNATION	BENENNUNG	DESCRIPTION	DENOMINACIONES
51	379322	5	PERNO	AXE	BOLZEN	PIN	BULON
52	131013	5	BISCOTTO	SUPP. LEVIER	LASCHE	LEVER LINK	CONEXION PALANCA
53	379776	1	PERNO	AXE	BOLZEN	PIN	BULON
54	136089	1	DISTANZIALE	ENTRETOISE	DISTANZHULSE	SPACER	DISTANCIADOR
55	191121	1	DADO M18X1,5 UNI 7474	ECROU	MUTTER	NUT	TUERCA
56	281005	1	INGRASSATORE	GRAISSEUR	SCHMIERER	GREASE FITTING	ENGRASADOR
57	466103	1	SUPPORTO	SUPPORT	TRAEGER	SUPPORT	SOPORTE
58	191162	4	DADO M6 UNI 7473	ECROU	MUTTER	NUT	TUERCA
59	497117	2	VITE TCEI M6X10 UNI 5931 8.8	VIS	SCHRAUBE	SCREW	TORNILLO
60	191125	6	DADO M6 UNI 7474	ECROU	MUTTER	NUT	TUERCA
61	466604	1	SUPPORTO	SUPPORT	TRAEGER	SUPPORT	SOPORTE
62	385034	6	POMELLO	POMMEAU	KNOPF	KNOB	POMO
63	385035	2	POMELLO	POMMEAU	KNOPF	KNOB	POMO
*	288633		KIT LEVA	KIT VEVIER	HEBELSATZ	KIT LEVER	KIT PALANCA
◊	288605		KIT LEVA	KIT VEVIER	HEBELSATZ	KIT LEVER	KIT PALANCA

DOPPIO COMANDO CON "DANFOSS"

** Double commande avec "DANFOSS"*
** Dual side control with "DANFOSS"*
** Zweiseitige Steuerung mit "DANFOSS"*
** Mando bilateral con "DANFOSS"*

TAV. GI.01.02

matr. G.A44.0001

PM 25
PM 28

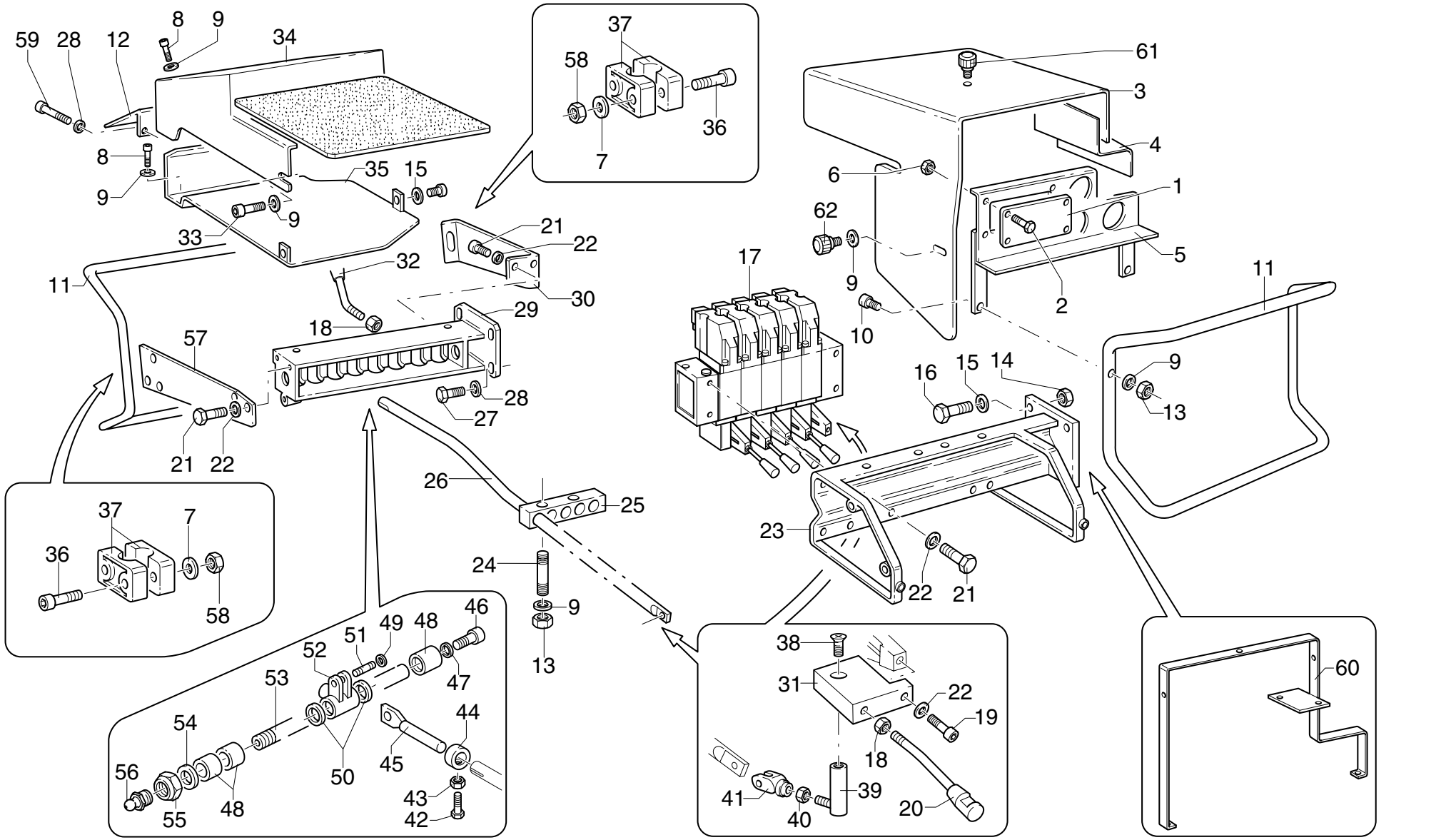

UNISTUDIO - Modena

POS.	N°CODICE	Q	DESCRIZIONE	DESIGNATION	BENENNUNG	DESCRIPTION	DENOMINACIONES
1	176136	1	COPERCHIO	COUVERCLE	DECKEL	COVER	TAPA
2	497118	6	VITE TCEI M6X16 UNI 5931 8.8	VIS	SCHRAUBE	SCREW	TORNILLO
3	176209	1	CARTER	CARTER	GEHAUSE	CASING	CARTER
4	176210	1	CARTER	CARTER	GEHAUSE	CASING	CARTER
5	176211	1	CARTER	CARTER	GEHAUSE	CASING	CARTER
6	191125	6	DADO M6 UNI 7474	ECROU	MUTTER	NUT	TUERCA
7	417003	6	ROSETTA 6,4X12,5 UNI 6592	RONDELLE	SCHEIBE	WASHER	ARANDELA
8	497209	8	VITE TCEI M8X12 UNI 5931 8.8	VIS	SCHRAUBE	SCREW	TORNILLO
9	417004	13	ROSETTA 8,4X17 UNI 6592	RONDELLE	SCHEIBE	WASHER	ARANDELA
10	497135	5	VITE TCEI M8X40 UNI 5931 8.8	VIS	SCHRAUBE	SCREW	TORNILLO
11	403084	2	PROTEZIONE	PROTECTION	SCHUTZ	PROTECTION	PROTECCION
12	466499	1	SUPPORTO	SUPPORT	TRAEGER	SUPPORT	SOPORTE
13	191168	7	DADO M8 UNI 7474	ECROU	MUTTER	NUT	TUERCA
14	191206	3	DADO M10 UNI7474	ECROU	MUTTER	NUT	TUERCA
15	417005	4	ROSETTA 10,5X21 UNI 6592	RONDELLE	SCHEIBE	WASHER	ARANDELA
16	497146	3	VITE TCEI M10X30 UNI 5931 8.8	VIS	SCHRAUBE	SCREW	TORNILLO
17	197300	1	DISTRIB. DNF 32/5 12V	DISTRIBUTEUR	VENTIL	CONTROLVALVE BLOCK	DISTRIBUIDOR
17	197301	1	DISTRIB. DNF 32/6 12V	DISTRIBUTEUR	VENTIL	CONTROLVALVE BLOCK	DISTRIBUIDOR
17	197302	1	DISTRIB. DNF 32/7 12V	DISTRIBUTEUR	VENTIL	CONTROLVALVE BLOCK	DISTRIBUIDOR
17	197292	1	DISTRIB. DNF 32/5 24V	DISTRIBUTEUR	VENTIL	CONTROLVALVE BLOCK	DISTRIBUIDOR
17	197293	1	DISTRIB. DNF 32/6 24V	DISTRIBUTEUR	VENTIL	CONTROLVALVE BLOCK	DISTRIBUIDOR
17	197294	1	DISTRIB. DNF 32/7 24V	DISTRIBUTEUR	VENTIL	CONTROLVALVE BLOCK	DISTRIBUIDOR
18	191036	2	DADO M10 UNI 5588	ECROU	MUTTER	NUT	TUERCA
19	497132	2	VITE TCEI M8X25 UNI 5931 8.8	VIS	SCHRAUBE	SCREW	TORNILLO
20	120031	1	LEVA	LEVIER	HEBEL	LEVER	PALANCA
21	497130	8	VITE TCEI M8X16 UNI 5931 8.8	VIS	SCHRAUBE	SCREW	TORNILLO

DOPPIO COMANDO CON "DANFOSS"

** Double commande avec "DANFOSS"*
** Dual side control with "DANFOSS"*
** Zweiseitige Steuerung mit "DANFOSS"*
** Mando bilateral con "DANFOSS"*

TAV. GI.01.02

matr. G.A44.0001

PM 25
PM 28

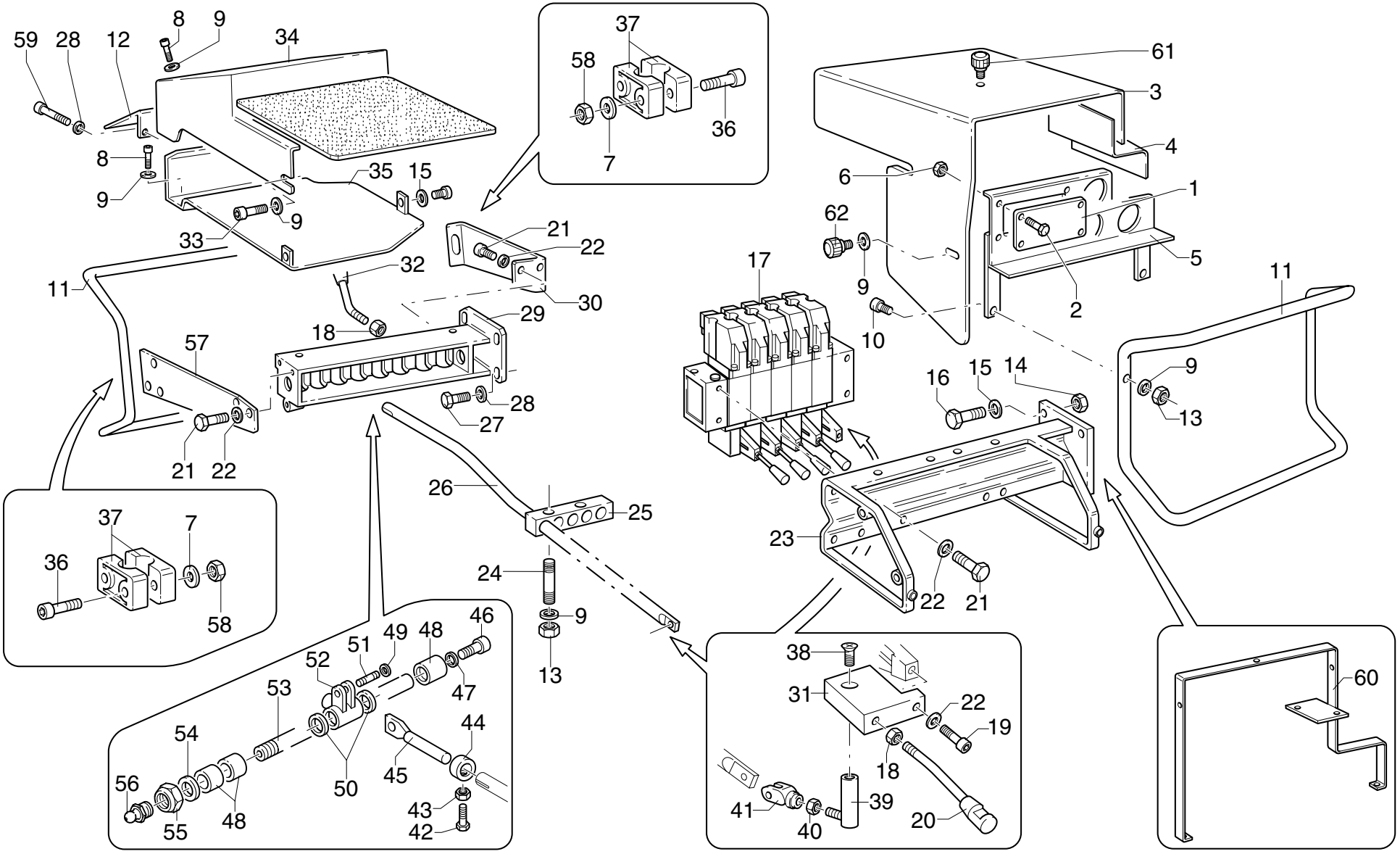

UNISTUDIO - Modena

POS.	N°CODICE	Q	DESCRIZIONE	DESIGNATION	BENENNUNG	DESCRIPTION	DENOMINACIONES
22	417025	9	RONDELLA SCHNORR S8 ZN	RONDELLE	SCHEIBE	WASHER	ARANDELA
23	466125	1	SUPPORTO	SUPPORT	TRAEGER	SUPPORT	SOPORTE
24	497239	2	PRIGION.M8X45 UNI 5911	VIS	SCHRAUBE	SCREW	TORNILLO
25	353068	2	MORSETTO	ARRETOIR	KLEMME	FASTENING UNIT	CONEXION
26	481087	1	TIRANTE	TIRANT	ZUGSTANGE	TIEROD	BARILLA
27	497143	5	VITE TCEI M10X16 UNI 5931 8.8	VIS	SCHRAUBE	SCREW	TORNILLO
28	417026	6	RONDELLA SCHNORR S10 DACROMET	RONDELLE	SCHEIBE	WASHER	ARANDELA
29	465872	1	SUPPORTO	SUPPORT	TRAEGER	SUPPORT	SOPORTE
30	466102	1	SUPPORTO	SUPPORT	TRAEGER	SUPPORT	SOPORTE
31	123180	1	PIASTRINO	PLAQUETTE	PLATTCHEN	PLATE	PLAQUETA
32	120627	1	LEVA	LEVIER	HEBEL	LEVER	PALANCA
33	497131	1	VITE TCEI M8X20 UNI 5931 8.8	VIS	SCHRAUBE	SCREW	TORNILLO
34	176220	1	CARTER	CARTER	GEHAUSE	CASING	CARTER
35	176236	1	CARTER	CARTER	GEHAUSE	CASING	CARTER
36	497123	4	VITE TCEI M6X40 UNI 5931 8.8	VIS	SCHRAUBE	SCREW	TORNILLO
37	353095	2	MORSETTO	ARRETOIR	KLEMME	FASTENING UNIT	CONEXION
38	498099	1	VITE TSPEI M8X30 UNI 5933 10.9	VIS	SCHRAUBE	SCREW	TORNILLO
39	379727	1	PERNO	AXE	BOLZEN	PIN	BULON
40	191035	1	DADO M8 UNI 5588	ECROU	MUTTER	NUT	TUERCA
41	220018	1	FORCELLA	FOURCHE	GABEL	YOKE	HORQUILLA
42	497118	1	VITE TCEI M6X16 UNI 5931 8.8	VIS	SCHRAUBE	SCREW	TORNILLO
43	191062	1	DADO M6 UNI 5589	ECROU	MUTTER	NUT	TUERCA
44	112167	1	BOCCOLA	DOUILLE	BUCHSE	BUSHING	CASQUILLO
45	283015	1	TIRANTE	TIRANT	ZUGSTANGE	TIEROD	BARILLA
46	497105	1	VITE TE M12X16 UNI 5739 8.8	VIS	SCHRAUBE	SCREW	TORNILLO
47	417017	1	ROSETTA A 13 UNI 1751	RONDELLE	SCHEIBE	WASHER	ARANDELA

DOPPIO COMANDO CON "DANFOSS"

** Double commande avec "DANFOSS"*
** Dual side control with "DANFOSS"*
** Zweiseitige Steuerung mit "DANFOSS"*
** Mando bilateral con "DANFOSS"*

TAV. GI.01.02

matr. G.A44.0001

PM 25
PM 28

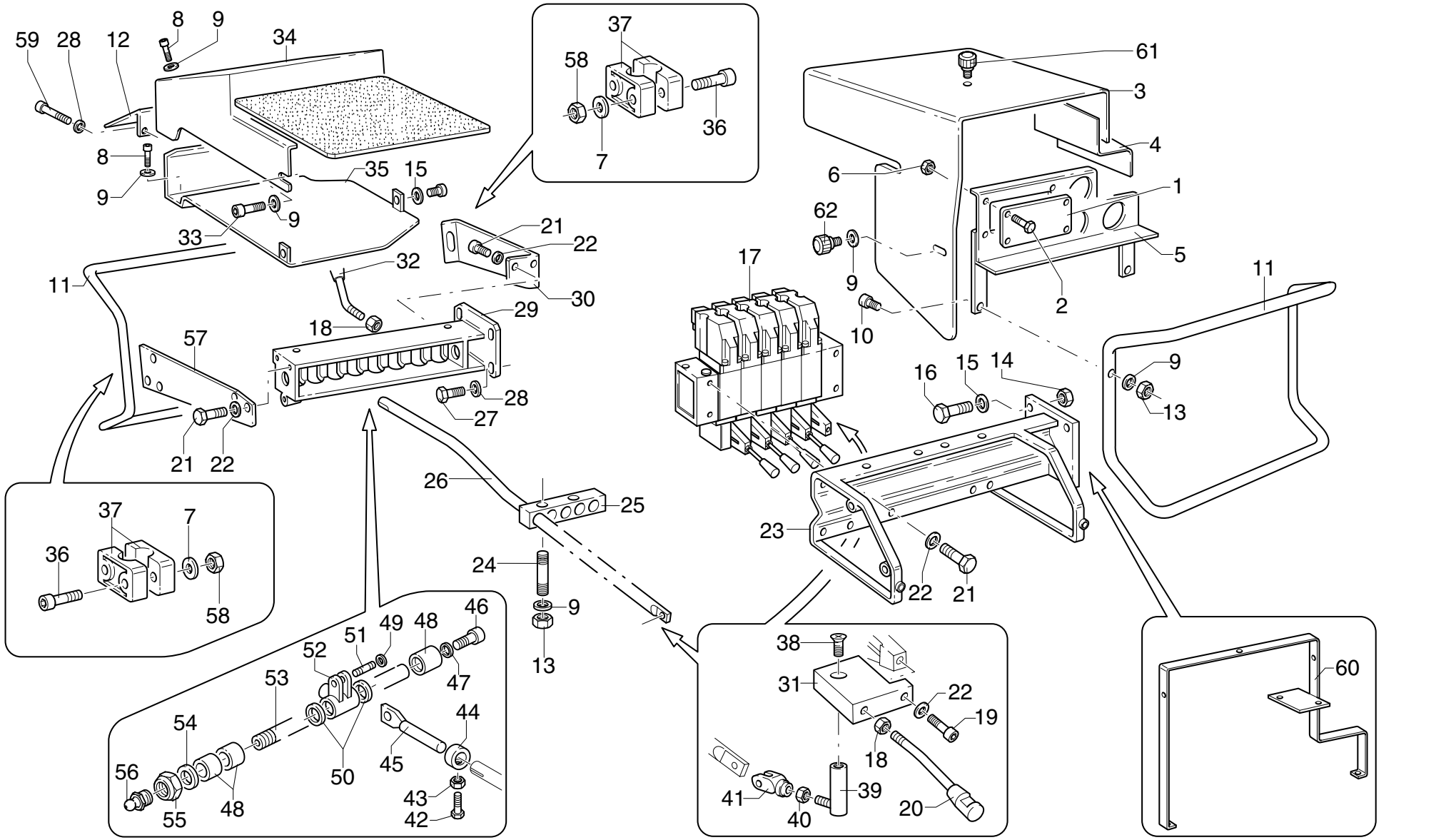

UNISTUDIO - Modena

POS.	N°CODICE	Q	DESCRIZIONE	DESIGNATION	BENENNUNG	DESCRIPTION	DENOMINACIONES
48	136128	3	DISTANZIALE	ENTRETOISE	DISTANZHULSE	SPACER	DISTANCIADOR
49	109159	2	ANELLO 6 UNI 7434	JOINT D'ARRET	SPRENGRING	SPRING RING	SEEGER
50	136127	7	DISTANZIALE	ENTRETOISE	DISTANZHULSE	SPACER	DISTANCIADOR
51	379322	1	PERNO	AXE	BOLZEN	PIN	BULON
52	131013	5	BISCOTTO	SUPP. LEVIER	LASCHE	LEVER LINK	CONEXION PALANCA
53	379776	1	PERNO	AXE	BOLZEN	PIN	BULON
54	136089	1	DISTANZIALE	ENTRETOISE	DISTANZHULSE	SPACER	DISTANCIADOR
55	191121	1	DADO M18X1,5 UNI 7474	ECROU	MUTTER	NUT	TUERCA
56	281005	1	INGRASSATORE	GRAISSEUR	SCHMIERER	GREASE FITTING	ENGRASADOR
57	466103	1	SUPPORTO	SUPPORT	TRAEGER	SUPPORT	SOPORTE
58	191162	4	DADO M6 UNI 7473	ECROU	MUTTER	NUT	TUERCA
59	497117	2	VITE TCEI M6X10 UNI 5931 8.8	VIS	SCHRAUBE	SCREW	TORNILLO
60	466604	1	SUPPORTO	SUPPORT	TRAEGER	SUPPORT	SOPORTE
61	385034	6	POMELLO	POMMEAU	KNOPF	KNOB	POMO
62	385035	2	POMELLO	POMMEAU	KNOPF	KNOB	POMO

POSTO DI COMANDO IN ALTO

** Poste de commande en haut*
** Raised operating position*
** Obere Führerstand*
** Posición de maniobras arriba*

TAV. GI.02.01

matr. G.A44.0001

PM 25 PA
PM 28 PA

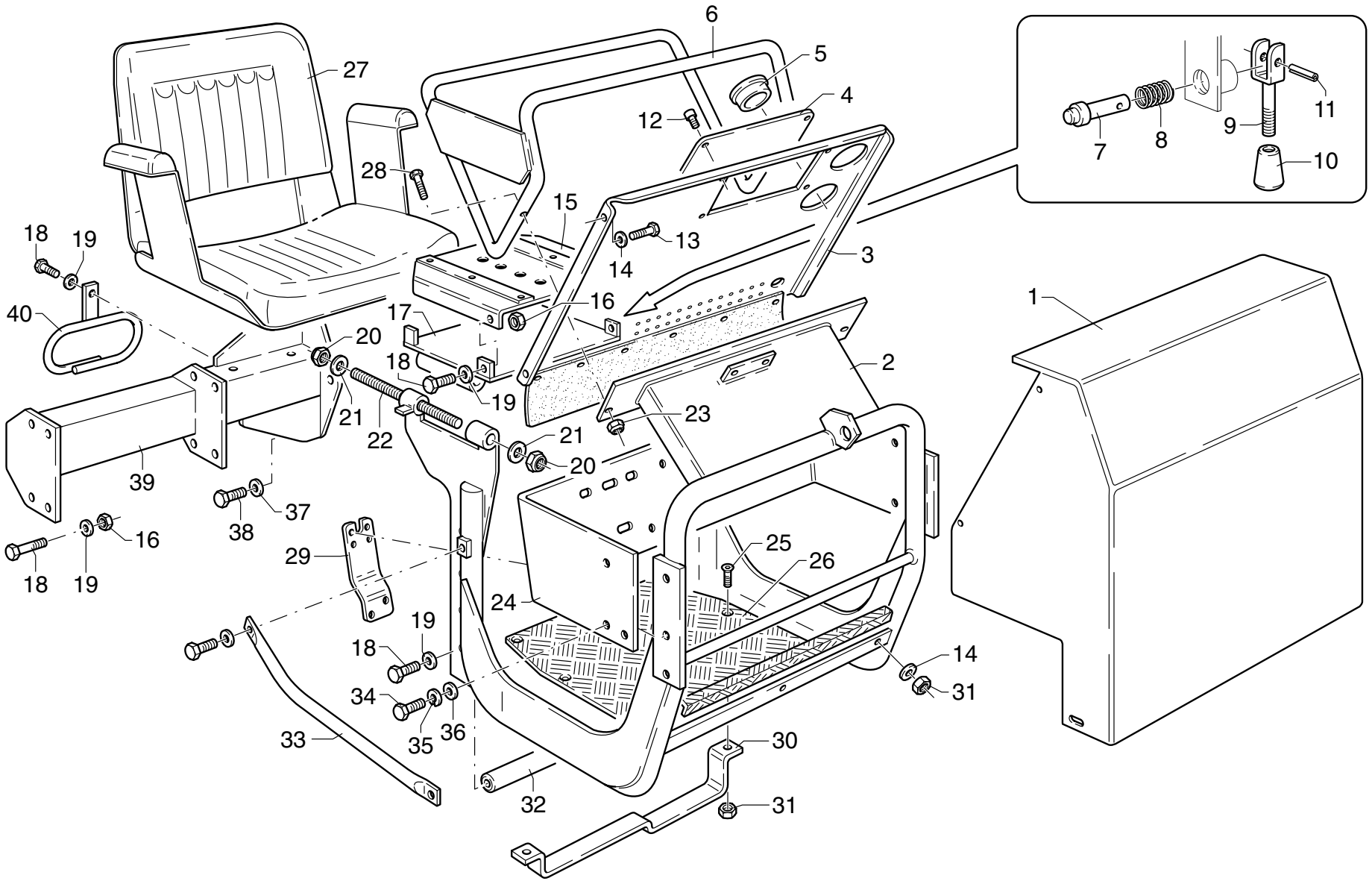

UNISTUDIO - Modena

POS.	N°CODICE	Q	DESCRIZIONE	DESIGNATION	BENENNUNG	DESCRIPTION	DENOMINACIONES
1	163036	1	CARTER	CARTER	GEHAUSE	CASING	CARTER
2	465603	1	TELAIO	CHASSIS	RAHMEN	FRAME	CHASIS
3	466046	1	SUPPORTO	SUPPORT	TRAEGER	SUPPORT	SOPORTE
4	176136	1	COPERCHIO	COUVERCLE	DECKEL	COVER	TAPA
5	471200	1	TAPPO	BOUCHON	VERSCHLUSS	CAP	TAPON
6	403199	1	PROTEZIONE	PROTECTION	SCHUTZ	PROTECTION	PROTECCION
7	379820	1	PERNO	AXE	BOLZEN	PIN	BULON
8	349090	1	MOLLA	RESSORT	FEDER	SPRING	MUELLE
9	220044	1	FORCELLA	FOURCHE	GABEL	YOKE	HORQUILLA
10	385007	1	POMELLO	POMMEAU	KNOPF	KNOB	POMO
11	455008	1	SPINA 3X20 UNI 6874	GOUPILLE	STIFT	PIN	PASADOR
12	497874	4	VITE AB 3,5X9,5 UNI 6951	VIS	SCHRAUBE	SCREW	TORNILLO
13	497225	4	VITE TCEI M6X12 UNI 5931 8.8	VIS	SCHRAUBE	SCREW	TORNILLO
14	417024	10	RONDELLA SCHNORR S6 DACROMET	RONDELLE	SCHEIBE	WASHER	ARANDELA
15	465607	1	SUPPORTO	SUPPORT	TRAEGER	SUPPORT	SOPORTE
16	191092	6	DADO M10 UNI 7473	ECROU	MUTTER	NUT	TUERCA
17	465887	1	SUPPORTO	SUPPORT	TRAEGER	SUPPORT	SOPORTE
18	497147	10	VITE TCEI M10X35 UNI 5931 8.8	VIS	SCHRAUBE	SCREW	TORNILLO
19	417026	10	RONDELLA SCHNORR S10 DACROMET	RONDELLE	SCHEIBE	WASHER	ARANDELA
20	191045	2	DADO M10 UNI 7473	ECROU	MUTTER	NUT	TUERCA
21	417005	2	ROSETTA 10,5X21 UNI 6592	RONDELLE	SCHEIBE	WASHER	ARANDELA
22	126003	1	TIRANTE FILETTATO	TIRANT	ZUGSTANGE	TIEROD	BARILLA
23	191090	4	DADO M8 UNI 7473	ECROU	MUTTER	NUT	TUERCA
24	466045	1	SUPPORTO	SUPPORT	TRAEGER	SUPPORT	SOPORTE
25	497995	10	TSPEI M6X25 UNI 5933 10.9	VIS	SCHRAUBE	SCREW	TORNILLO
26	377019	1	PEDANA	PLANCHER	FUSSBRETT	FLOOR PLATE	ESTRIBO

POSTO DI COMANDO IN ALTO

** Poste de commande en haut*
** Raised operating position*
** Obere Führerstand*
** Posición de maniobras arriba*

TAV. GI.02.01

matr. G.A44.0001

PM 25 PA
PM 28 PA

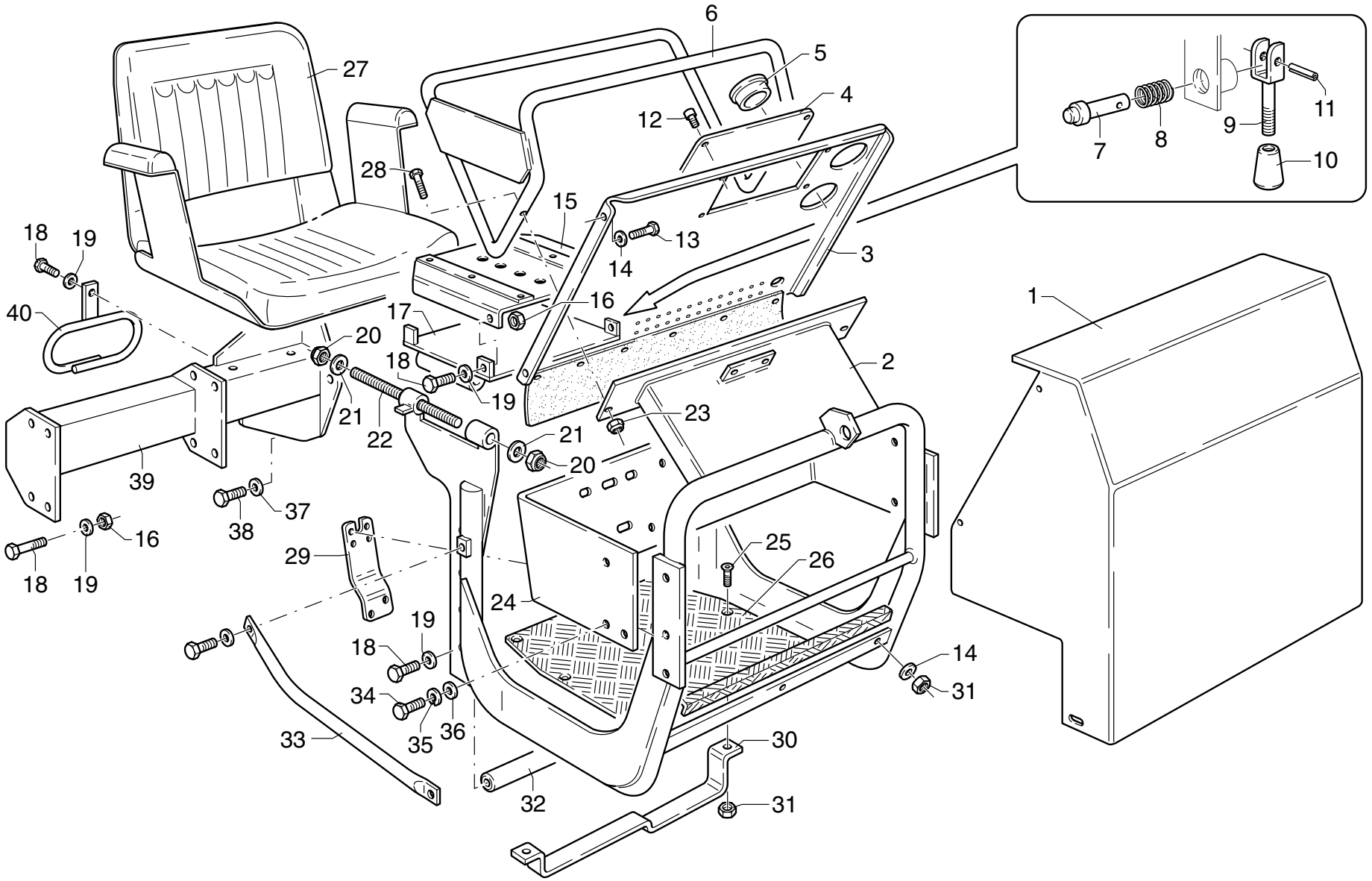

UNISTUDIO - Modena

POS.	N°CODICE	Q	DESCRIZIONE	DESIGNATION	BENENNUNG	DESCRIPTION	DENOMINACIONES
27	441004	1	SEDILE	SIEGE	SITZ	SEAT	ASIENTO
28	497133	2	VITE TCEI M8X30 UNI 5931 8.8	VIS	SCHRAUBE	SCREW	TORNILLO
29	466047	2	SUPPORTO	SUPPORT	TRAEGER	SUPPORT	SOPORTE
30	465862	1	SUPPORTO	SUPPORT	TRAEGER	SUPPORT	SOPORTE
31	191034	4	DADO M6 UNI 5588	ECROU	MUTTER	NUT	TUERCA
32	315266	1	ASTA	TIGE	STANGE	ROD	VASTAGO
33	403198	2	PROTEZIONE	PROTECTION	SCHUTZ	PROTECTION	PROTECCION
34	417130	4	VITE	VIS	SCHRAUBE	SCREW	TORNILLO
35	417004	4	ROSETTA 8,4X17 UNI 6592	RONDELLE	SCHEIBE	WASHER	ARANDELA
36	417025	4	RONDELLA SCHNORR S8	RONDELLE	SCHEIBE	WASHER	ARANDELA
37	417018	3	ROSETTA A 15 UNI 1751	RONDELLE	SCHEIBE	WASHER	ARANDELA
38	497075	3	VITE TCEI M8X140 UNI 5931 8.8	VIS	SCHRAUBE	SCREW	TORNILLO
39	465606	1	SUPPORTO	SUPPORT	TRAEGER	SUPPORT	SOPORTE
40	465847	1	SUPPORTO	SUPPORT	TRAEGER	SUPPORT	SOPORTE

SERBATOIO OLIO - MANDATA E SCARICO

** Reservoir d'huile - Conduit en pression et retour*
** Oil tank - Delivery and return*
** Oelbehälter - Ausgus-und Auslaufschläuche*
** Deposito aceite - Latiguillos de retorno*

TAV. GJ.01.01

matr. G.A44.0001

PM 25
PM 28

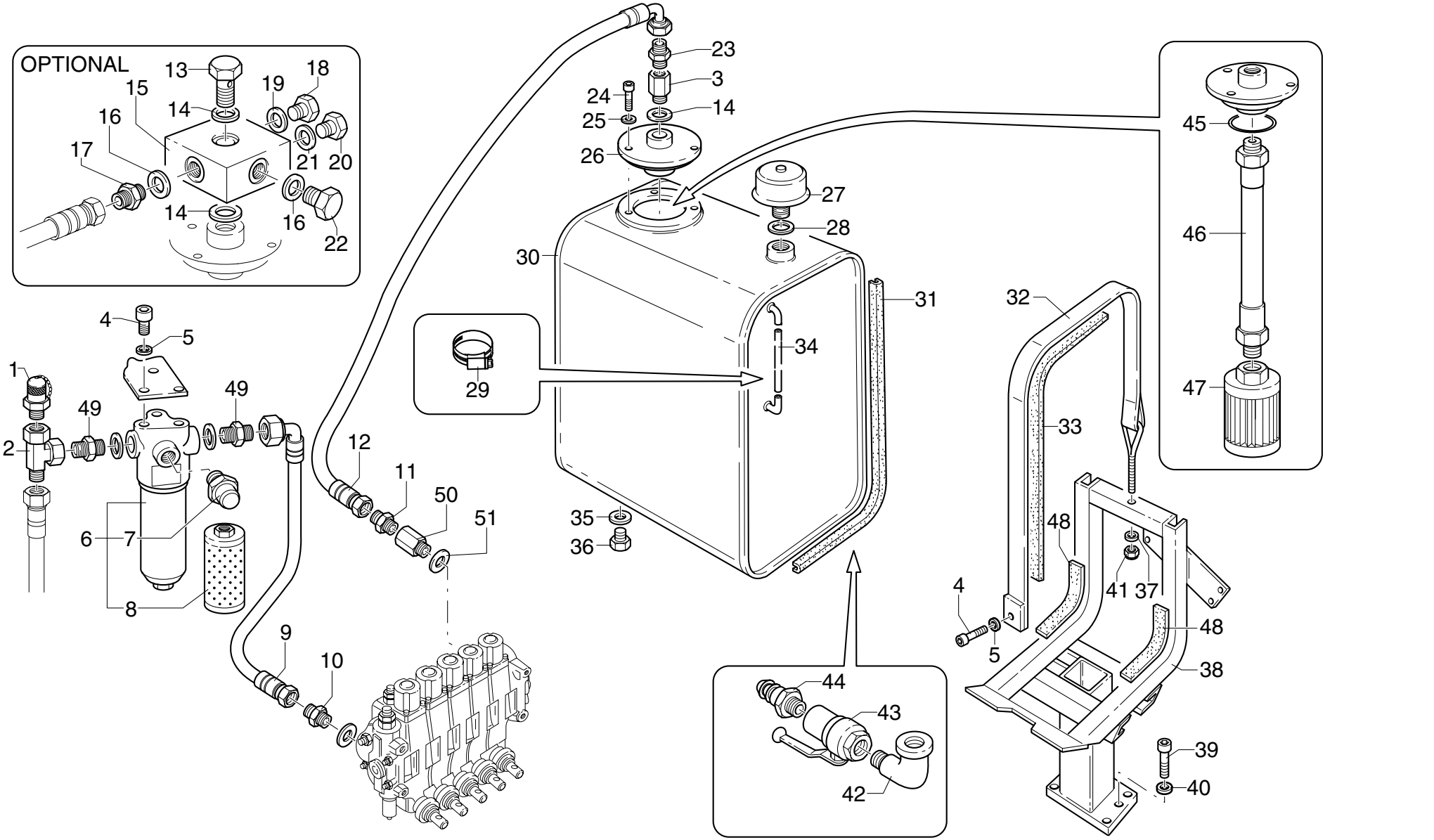

UNISTUDIO - Modena

POS.	N°CODICE	Q	DESCRIZIONE	DESIGNATION	BENENNUNG	DESCRIPTION	DENOMINACIONES
1	124017	1	ATTACCO RAPIDO	ATTACHE RAPIDE	SCHNELLE VERBINDUNG	QUICK COUPLING	ENCHUFE RAPIDO
2	409452	1	RACCORDO	RACCORD	FITTING	FITTING	RACOR
3	409852	1	RACCORDO	RACCORD	FITTING	FITTING	RACOR
4	497130	5	VITE TCEI M8X16 UNI 5931 8.8	VIS	SCHRAUBE	SCREW	TORNILLO
5	417025	5	RONDELLA SCHNORR S8 ZN	RONDELLE	SCHEIBE	WASHER	ARANDELA
6	215057	1	FILTRO	FILTRE	FILTER	FILTER	FILTRO
7	215058	1	BULBO	BOULE	KUGEL	BULB	BULBO
8	149046	1	CARTUCCIA FILTRANTE	CARTOUCHE	FILTER EINSATZ	OIL CARTRIDGE	CARTUCHO DE FILTRO
9	486898	1	TUBO IN GOMMA	TUYAU FLEX.	SCHLAUCH	HOSE	LATIGUILLO
10	409255	1	RACCORDO	RACCORD	FITTING	FITTING	RACOR
11	409376	1	RACCORDO	RACCORD	FITTING	FITTING	RACOR
12	486832	1	TUBO IN GOMMA	TUYAU FLEX.	SCHLAUCH	HOSE	LATIGUILLO
13	133061	1	RACCORDO	RACCORD	FITTING	FITTING	RACOR
14	417177	3	RONDELLA DOWTY B S PP45-K	RONDELLE	SCHEIBE	WASHER	ARANDELA
15	147072	1	CARCASSA	CARCASSE	GEHAUSE	CASING	CARCASA
16	417159	2	RONDELLA DOWTY B S PP45-H	RONDELLE	SCHEIBE	WASHER	ARANDELA
17	409764	1	RACCORDO	RACCORD	FITTING	FITTING	RACOR
18	471026	1	TAPPO	BOUCHON	VERSCHLUSS	CAP	TAPON
19	417092	1	RONDELLA DOWTY BONDED SEAL PP45-D	RONDELLE	SCHEIBE	WASHER	ARANDELA
20	471021	1	TAPPO	BOUCHON	VERSCHLUSS	CAP	TAPON
21	417096	1	RONDELLA DOWTY B S PP45-B	RONDELLE	SCHEIBE	WASHER	ARANDELA
22	471036	1	TAPPO	BOUCHON	VERSCHLUSS	CAP	TAPON
23	409388	1	RACCORDO	RACCORD	FITTING	FITTING	RACOR
24	497144	3	VITE TCEI M10X20 UNI 5931 8.8	VIS	SCHRAUBE	SCREW	TORNILLO
25	417026	3	RONDELLA SCHNORR S10 DACROMET	RONDELLE	SCHEIBE	WASHER	ARANDELA
26	176179	1	COPERCHIO	COUVERCLE	DECKEL	COVER	TAPA

SERBATOIO OLIO - MANDATA E SCARICO

** Reservoir d'huile - Conduit en pression et retour*
** Oil tank - Delivery and return*
** Oelbehälter - Ausgus-und Auslaufschläuche*
** Deposito aceite - Latiguillos de retorno*

TAV. GJ.01.01

matr. G.A44.0001

PM 25
PM 28

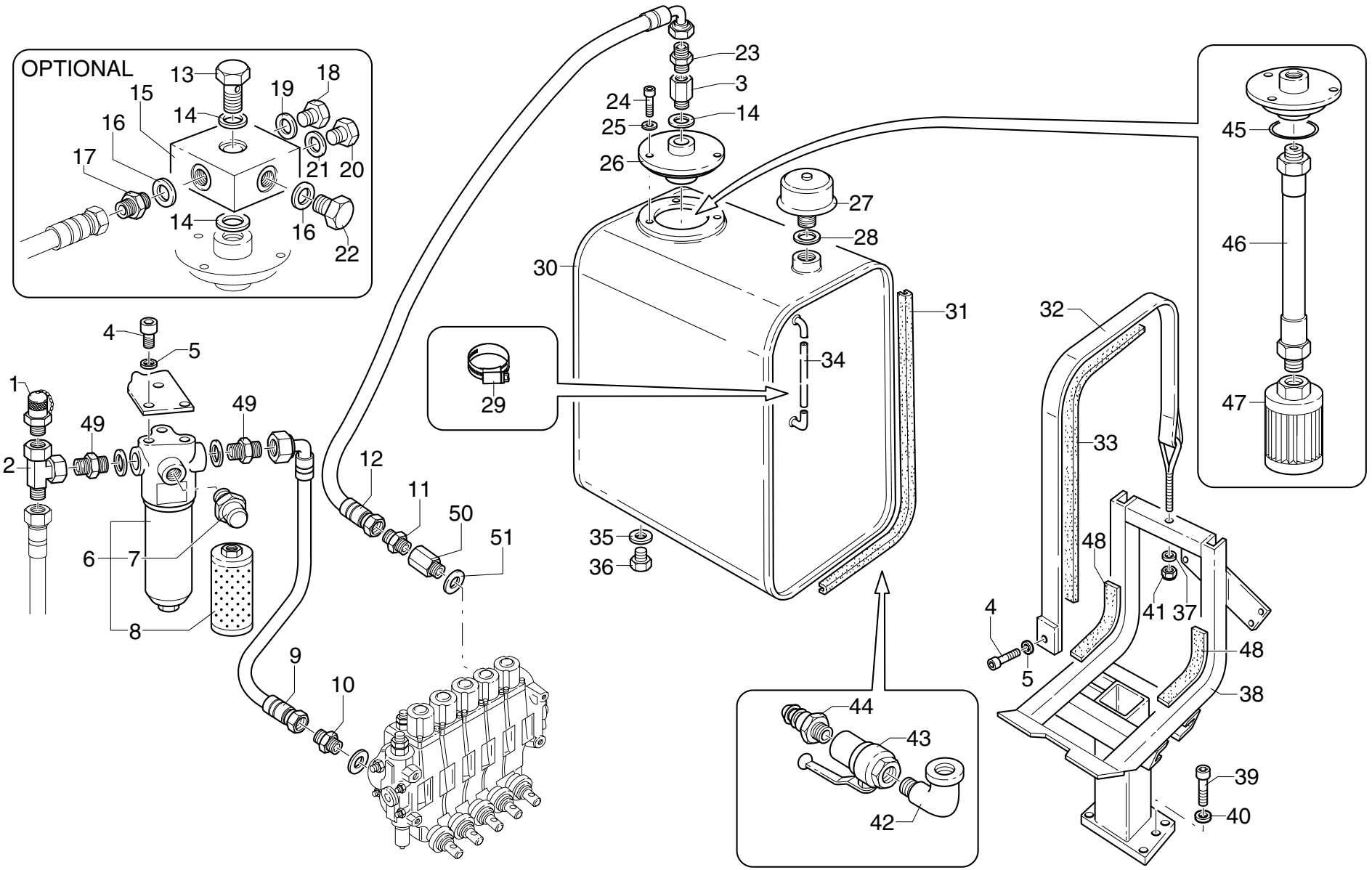

UNISTUDIO - Modena

POS.	N°CODICE	Q	DESCRIZIONE	DESIGNATION	BENENNUNG	DESCRIPTION	DENOMINACIONES
27	215022	1	FILTRO	FILTRE	FILTER	FILTER	FILTRO
28	417088	1	RONDELLA 33-RAME	RONDELLE	SCHEIBE	WASHER	ARANDELA
29	207001	2	FASCETTA	COLLIER	HALTEBAND	CLAMP	ABRAZADERA
30	443062	1	SERBATOIO	RESERVOIR	TANK	TANK	DEPOSITO
31	420118	2	GUARNIZIONE	GARNITURE	DICHTUNG	SEAL	JUNTA
32	207091	1	FASCETTA	COLLIER	HALTEBAND	CLAMP	ABRAZADERA
33	262158	1	GUARNIZIONE	GARNITURE	DICHTUNG	SEAL	JUNTA
34	487009	1	TUBO IN GOMMA	TUYAU FLEX.	SCHLAUCH	HOSE	LATIGUILLO
35	417087	1	RONDELLA 27-RAME	RONDELLE	SCHEIBE	WASHER	ARANDELA
36	471029	1	TAPPO	BOUCHON	VERSCHLUSS	CAP	TAPON
37	417005	1	ROSETTA 10,5X21 UNI 6592	RONDELLE	SCHEIBE	WASHER	ARANDELA
38	466450	1	SUPPORTO	SUPPORT	TRAEGER	SUPPORT	SOPORTE
39	497175	4	VITE TCEI M14X30 UNI 5931 8.8	VIS	SCHRAUBE	SCREW	TORNILLO
40	417028	4	RONDELLA SCHNORR S14 ZN	RONDELLE	SCHEIBE	WASHER	ARANDELA
41	191092	1	DADO M10 UNI 7473	ECROU	MUTTER	NUT	TUERCA
42	185043	1	RACCORDO	RACCORD	FITTING	FITTING	RACOR
43	421005	1	RUBINETTO	VANNE	HAHN	TAP	GRIFO
44	239423	1	RACCORDO	RACCORD	FITTING	FITTING	RACOR
45	273553	1	GUARNIZIONE	GARNITURE	DICHTUNG	SEAL	JUNTA
46	316240	1	TUBO IN FERRO	TUYAU EN FER	EISEN-ROHR	IRON PIPE	TUBO DE HIERRO
47	215027	1	CARTUCCIA FILTRANTE	CARTOUCHE	FILTER EINSATZ	OIL CARTRIDGE	CARTUCHO DE FILTRO
48	262019	2	SPESSORE	CALE D'EPAISSEUR	BEILAGE	SHIM	ESPESOR
49	409382	2	RACCORDO	RACCORD	FITTING	FITTING	RACOR
50	164057	1	RACCORDO	RACCORD	FITTING	FITTING	RACOR
51	417093	1	RONDELLA DOWTY BONDED SEAL PP45-F	RONDELLE	SCHEIBE	WASHER	ARANDELA

SERBATOIO OLIO - MANDATA E SCARICO CON "DANFOSS"

** Reservoir d'huile - Conduit en pression et retour avec "DANFOSS"*
** Oil tank - Delivery and return with "DANFOSS"*
** Oelbehälter - Ausgus-und Auslaufschläuche mit "DANFOSS"*
** Deposito aceite - Latiguillos de retorno con "DANFOSS"*

TAV. GJ.01.02

matr. G.A44.0001

PM 25
PM 28

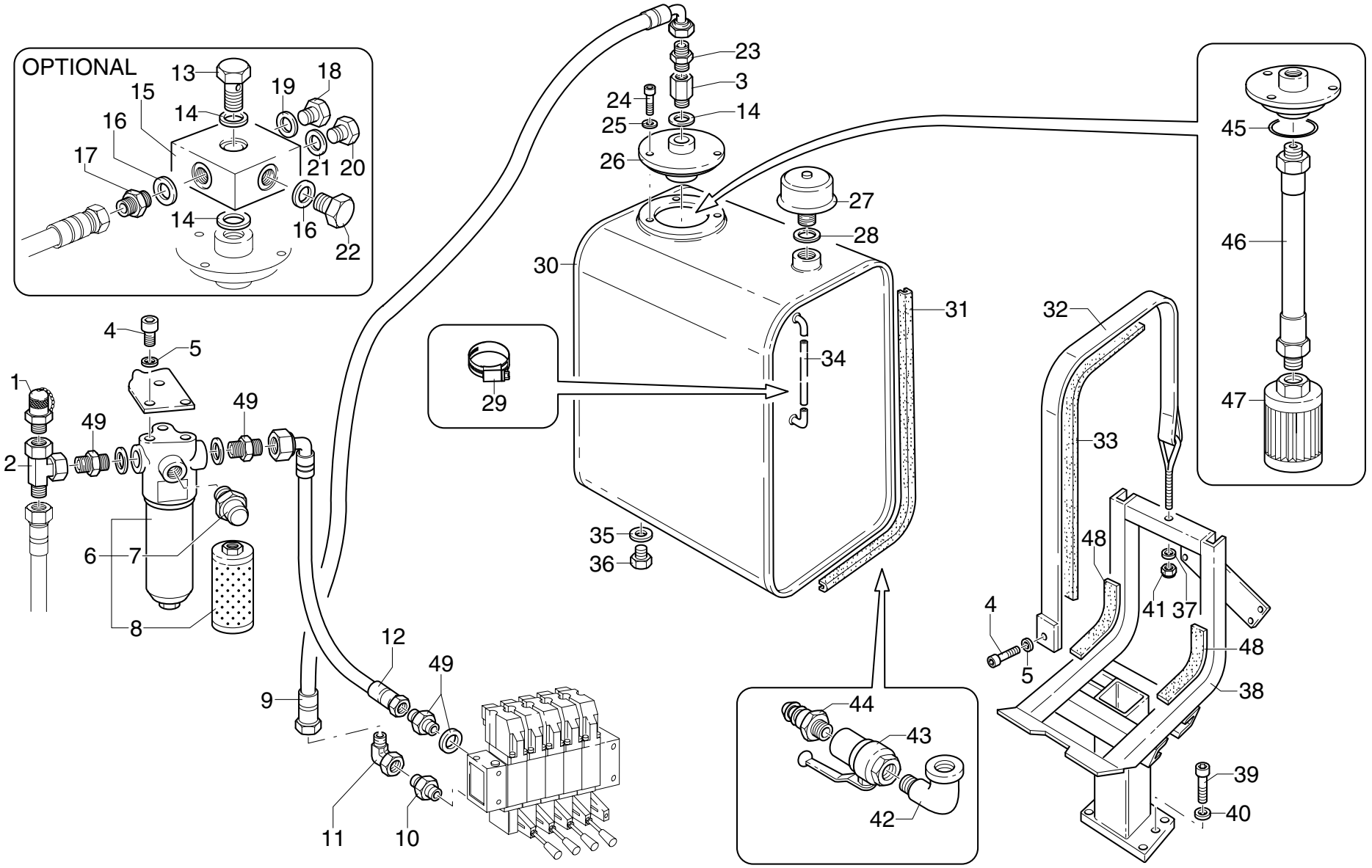

POS.	N°CODICE	Q	DESCRIZIONE	DESIGNATION	BENENNUNG	DESCRIPTION	DENOMINACIONES
1	124017	1	ATTACCO RAPIDO	ATTACHE RAPIDE	SCHNELLE VERBINDUNG	QUICK COUPLING	ENCHUFE RAPIDO
2	409452	1	RACCORDO	RACCORD	FITTING	FITTING	RACOR
3	409852	1	RACCORDO	RACCORD	FITTING	FITTING	RACOR
4	497130	5	VITE	VIS	SCHRAUBE	SCREW	TORNILLO
5	417025	5	RONDELLA SCHNORR S8 ZN	RONDELLE	SCHEIBE	WASHER	ARANDELA
6	215057	1	FILTRO	FILTRE	FILTER	FILTER	FILTRO
7	215058	1	BULBO	BOULE	KUGEL	BULB	BULBO
8	149046	1	CARTUCCIA FILTRANTE	CARTOUCHE	FILTER EINSATZ	OIL CARTRIDGE	CARTUCHO DE FILTRO
9	486898	1	TUBO IN GOMMA	TUYAU FLEX.	SCHLAUCH	HOSE	LATIGUILLO
10	409376	1	RACCORDO	RACCORD	FITTING	FITTING	RACOR
11	409392	1	RACCORDO	RACCORD	FITTING	FITTING	RACOR
12	486832	1	TUBO IN GOMMA	TUYAU FLEX.	SCHLAUCH	HOSE	LATIGUILLO
13	133061	1	RACCORDO	RACCORD	FITTING	FITTING	RACOR
14	417177	3	RONDELLA DOWTY B S PP45-K	RONDELLE	SCHEIBE	WASHER	ARANDELA
15	147072	1	CARCASSA	CARCASSE	GEHAUSE	CASING	CARCASA
16	417159	2	RONDELLA DOWTY B S PP45-H	RONDELLE	SCHEIBE	WASHER	ARANDELA
17	409764	1	RACCORDO	RACCORD	FITTING	FITTING	RACOR
18	471026	1	TAPPO	BOUCHON	VERSCHLUSS	CAP	TAPON
19	417092	1	RONDELLA DOWTY BONDED SEAL PP45-D	RONDELLE	SCHEIBE	WASHER	ARANDELA
20	471021	1	TAPPO	BOUCHON	VERSCHLUSS	CAP	TAPON
21	417096	1	RONDELLA DOWTY B S PP45-B	RONDELLE	SCHEIBE	WASHER	ARANDELA
22	471036	1	TAPPO	BOUCHON	VERSCHLUSS	CAP	TAPON
23	409388	1	RACCORDO	RACCORD	FITTING	FITTING	RACOR
24	497144	3	VITE TCEI M10X20 UNI 5931 8.8	VIS	SCHRAUBE	SCREW	TORNILLO
25	417026	3	RONDELLA SCHNORR S10 DACROMET	RONDELLE	SCHEIBE	WASHER	ARANDELA
26	176179	1	COPERCHIO	COUVERCLE	DECKEL	COVER	TAPA

SERBATOIO OLIO - MANDATA E SCARICO CON "DANFOSS"

** Reservoir d'huile - Conduit en pression et retour avec "DANFOSS"*
** Oil tank - Delivery and return with "DANFOSS"*
** Oelbehälter - Ausgus-und Auslaufschläuche mit "DANFOSS"*
** Deposito aceite - Latiguillos de retorno con "DANFOSS"*

TAV. GJ.01.02

matr. G.A44.0001

PM 25
PM 28

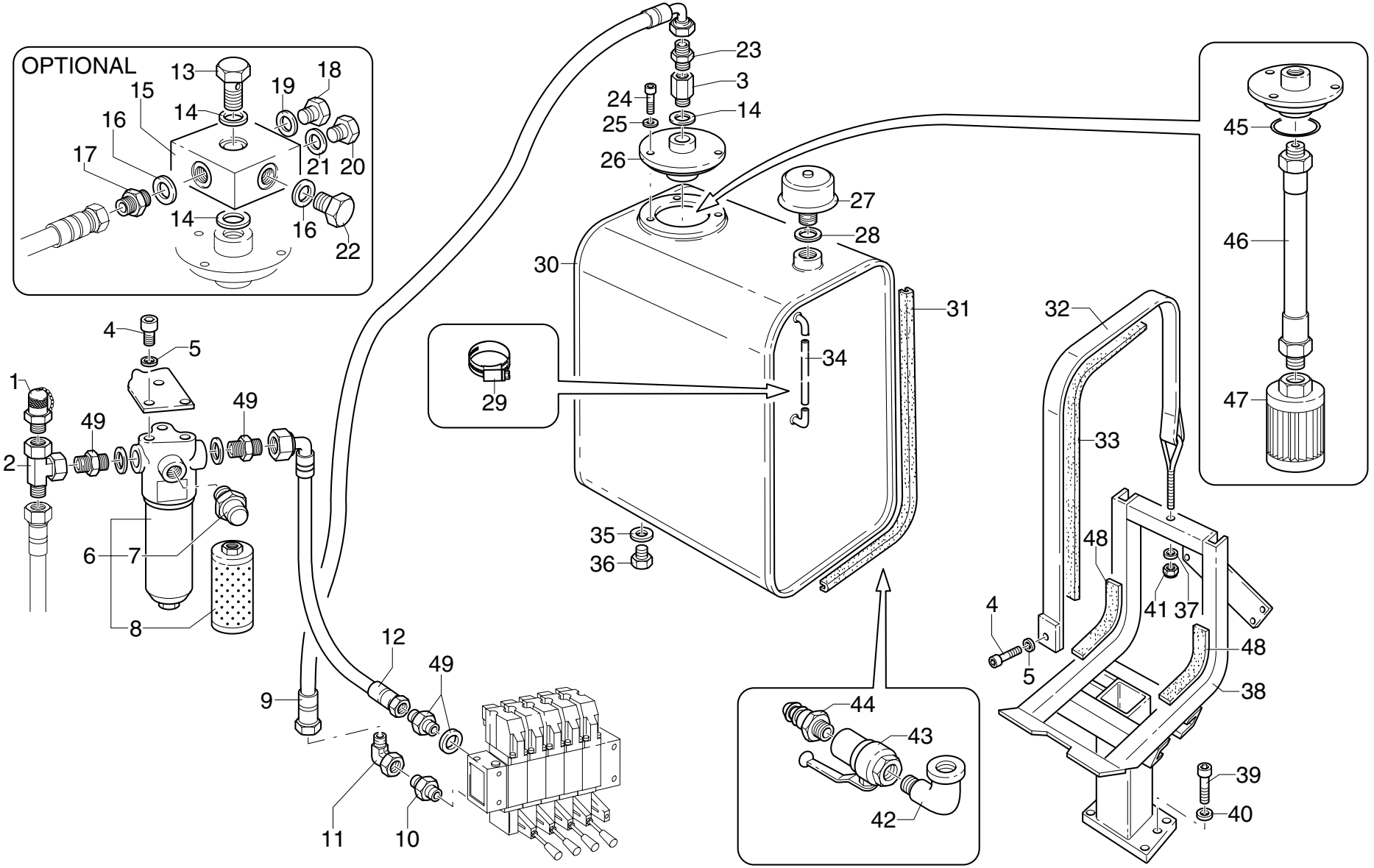

UNISTUDIO - Modena

POS.	N°CODICE	Q	DESCRIZIONE	DESIGNATION	BENENNUNG	DESCRIPTION	DENOMINACIONES
27	215022	1	FILTRO	FILTRE	FILTER	FILTER	FILTRO
28	417088	1	RONDELLA 33-RAME	RONDELLE	SCHEIBE	WASHER	ARANDELA
29	207001	2	FASCETTA	COLLIER	HALTEBAND	CLAMP	ABRAZADERA
30	443062	1	SERBATOIO	RESERVOIR	TANK	TANK	DEPOSITO
31	420118	2	GUARNIZIONE	GARNITURE	DICHTUNG	SEAL	JUNTA
32	207091	1	FASCETTA	COLLIER	HALTEBAND	CLAMP	ABRAZADERA
33	262158	1	GUARNIZIONE	GARNITURE	DICHTUNG	SEAL	JUNTA
34	487009	1	TUBO IN GOMMA	TUYAU FLEX.	SCHLAUCH	HOSE	LATIGUILLO
35	417087	1	RONDELLA 27-RAME	RONDELLE	SCHEIBE	WASHER	ARANDELA
36	471029	1	TAPPO	BOUCHON	VERSCHLUSS	CAP	TAPON
37	417005	1	ROSETTA 10,5X21 UNI 6592	RONDELLE	SCHEIBE	WASHER	ARANDELA
38	466450	1	SUPPORTO	SUPPORT	TRAEGER	SUPPORT	SOPORTE
39	497175	4	VITE TCEI M14X30 UNI 5931 8.8	VIS	SCHRAUBE	SCREW	TORNILLO
40	417028	4	RONDELLA SCHNORR S14 ZN	RONDELLE	SCHEIBE	WASHER	ARANDELA
41	191092	1	DADO M10 UNI 7473	ECROU	MUTTER	NUT	TUERCA
42	185043	1	RACCORDO	RACCORD	FITTING	FITTING	RACOR
43	421005	1	RUBINETTO	VANNE	HAHN	TAP	GRIFO
44	239423	1	RACCORDO	RACCORD	FITTING	FITTING	RACOR
45	273553	1	GUARNIZIONE	GARNITURE	DICHTUNG	SEAL	JUNTA
46	316240	1	TUBO IN FERRO	TUYAU EN FER	EISEN-ROHR	IRON PIPE	TUBO DE HIERRO
47	215027	1	CARTUCCIA FILTRANTE	CARTOUCHE	FILTER EINSATZ	OIL CARTRIDGE	CARTUCHO DE FILTRO
48	262019	2	SPESSORE	CALE D'EPAISSEUR	BEILAGE	SHIM	ESPESOR
49	409382	3	RACCORDO	RACCORD	FITTING	FITTING	RACOR

DISPOSITIVO P.L.U.S.

** Dispositif P.L.U.S.*
** P.L.U.S. device*
** P.L.U.S.-Einrichtung*
** Dispositivo P.L.U.S.*

TAV. GJ.03.01 1/2

matr. G.A44.0001

PM 28

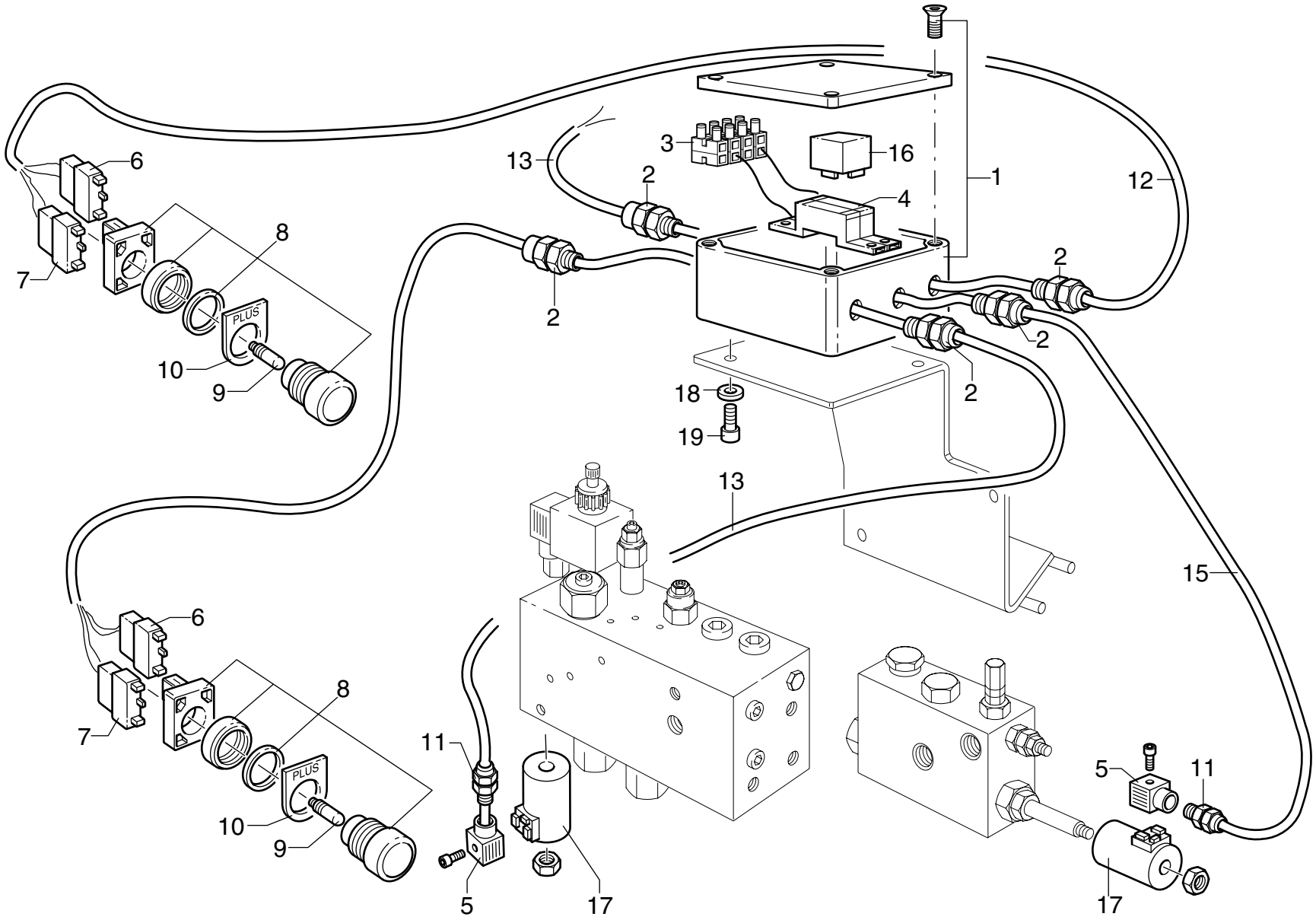

UNISTUDIO - Modena

POS.	N°CODICE	Q	DESCRIZIONE	DESIGNATION	BENENNUNG	DESCRIPTION	DENOMINACIONES
1 *	395234	1	SCATOLA	BOITE	GEHAUSE	BOX	CAJA
2	395244	5	PRESSACAVO	PRESSECABLE	KABELDRUCK	CABLEPRESS	PRENSACABLE
3	351036	2	MORSETTO	ARRETOIR	KLEMME	FASTENING UNIT	CONEXION
4	395388	1	MORSETTIERA	PLAQUE DE JONCTION	KLEMMLEISTE	CONNECTION BLOCK	CAJA DE CONTACTOS
5	395286	2	CONNETTORE	CONNECTEUR	VERBINDER	CONNECTOR	CONECTOR
6	395386	2	CONTATTO	CONTACT	KONTAKT	CONTACT	CONTACTO
7	395387	2	CONTATTO	CONTACT	KONTAKT	CONTACT	CONTACTO
8	395389	2	PULSANTE	BOUTON	DRUCKKNOPF	PUSH BOTTON	PULSADOR
9	319031	2	LAMPADA	LAMPE	LAMPE	LAMP	LAMPARA
10	395409	2	PORTA-TARGHETTE	PORTE-PLAQUETTES	SCHILDHALTER	NAME PLATE HOLDER	PORTA-PLACAS
11	395341	2	PRESSACAVO	PRESSECABLE	KABELDRUCK	CABLEPRESS	PRENSACABLE
12	154144	1	CAVO 3x1 L=3,10 m	CABLE	ELEKTROKABEL	CABLE	CABLE
13	154063	2	CAVO 3x1 L=1,00 m	CABLE	ELEKTROKABEL	CABLE	CABLE
14	154052	1	CAVO 3x1 L=1,70 m	CABLE	ELEKTROKABEL	CABLE	CABLE
15	154059	1	CAVO 3x1 L=0,80 m	CABLE	ELEKTROKABEL	CABLE	CABLE
16 **	395377	1	RELE' 12 VOLT	RELAIS	RELAIS	RELAY	RELE'
16 **	395378	1	RELE' 24 VOLT	RELAIS	RELAIS	RELAY	RELE'
17 **	395979	1	BOBINA 12 VOLT	BOBINE	SPULE	COIL	BOBINA
17 **	395980	1	BOBINA 24 VOLT	BOBINE	SPULE	COIL	BOBINA
18	417050	2	RONDELLA SCHNORR S5 ZN	RONDELLE	SCHEIBE	WASHER	ARANDELA
19	497111	2	VITE TCEI M5X16 UNI 5931 8.8	VIS	SCHRAUBE	SCREW	TORNILLO

DISPOSITIVO P.L.U.S.

* *Dispositif P.L.U.S.*
* *P.L.U.S. device*
* *P.L.U.S.-Einrichtung*
* *Dispositivo P.L.U.S.*

TAV. GJ.03.01 1/2

matr. G.A44.0001

PM 28

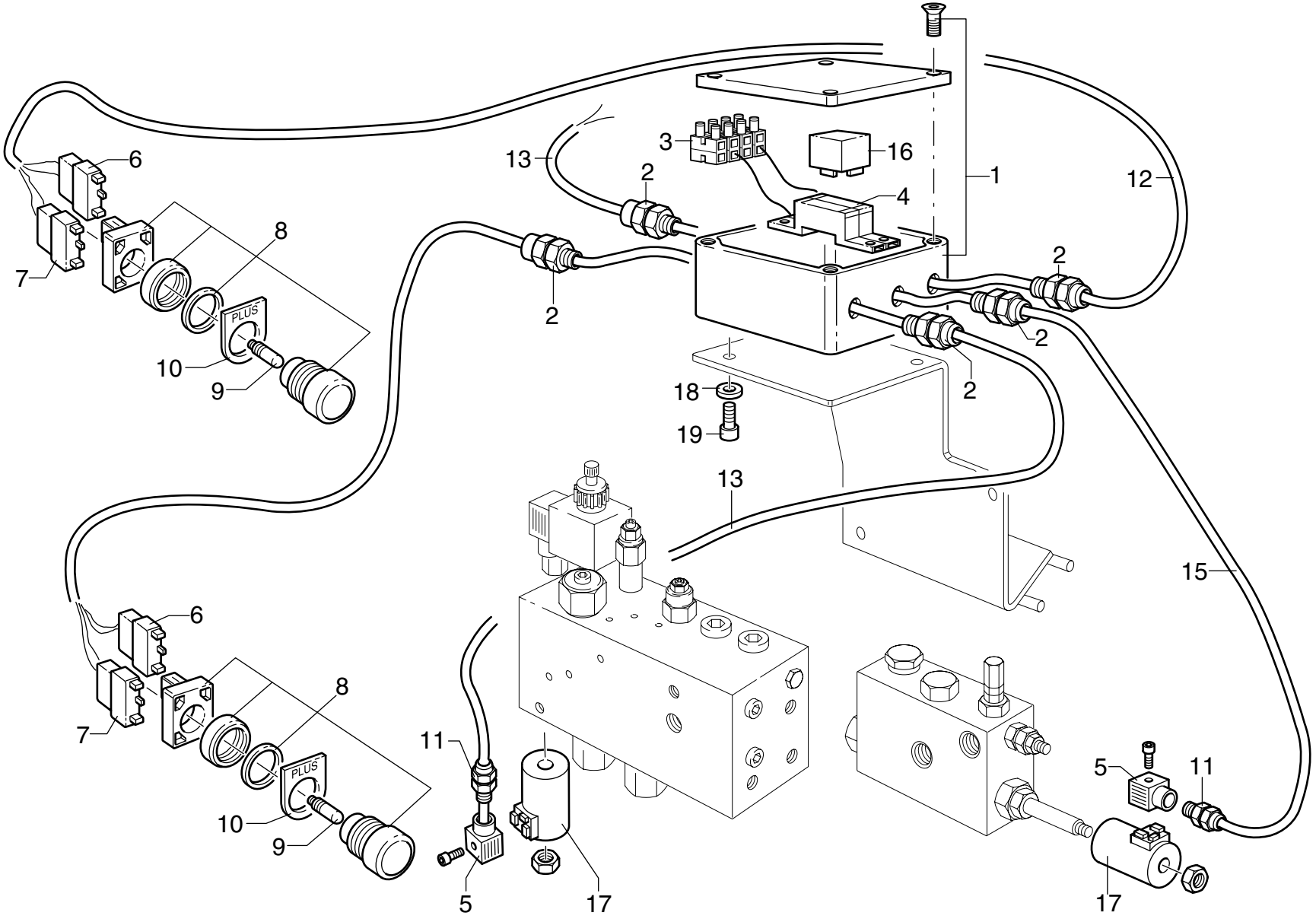

UNISTUDIO Modena

POS.	N°CODICE	Q	DESCRIZIONE	DESIGNATION	BENENNUNG	DESCRIPTION	DENOMINACIONES

* **Fornita priva di fori (da effettuare in opera)** - *Fournie sans trou (à réaliser sur place)* - **Wird ohne Lochbohrungen geliefert (diese sind an Ort und Stelle auszuführen)**

Supplied without holes (to be drilled after installation) - **Suministrada sin agujeros (a practicar en obra)**

** **Da ordinare a parte in funzione alle diverse esigenze (voltaggio, taratura, ecc.)** - *A commander à part en fonction des diverses exigences (voltage, tarage, etc.)*

Separat zu bestellen je nach den verschiedenen Erfordernissen (Spannung, Eichung etc.) - *To be ordered separately in accordance to requirements (voltage, setting, etc.)*

A ordenar aparte en función de las diferentes exígencias (voltaje, calibrado, etc.)

DISPOSITIVO P.L.U.S.

** Dispositif P.L.U.S.*
** P.L.U.S. device*
** P.L.U.S.-Einrichtung*
** Dispositivo P.L.U.S.*

TAV. GJ.03.01 2/2

matr. G.A44.0001

PM 28

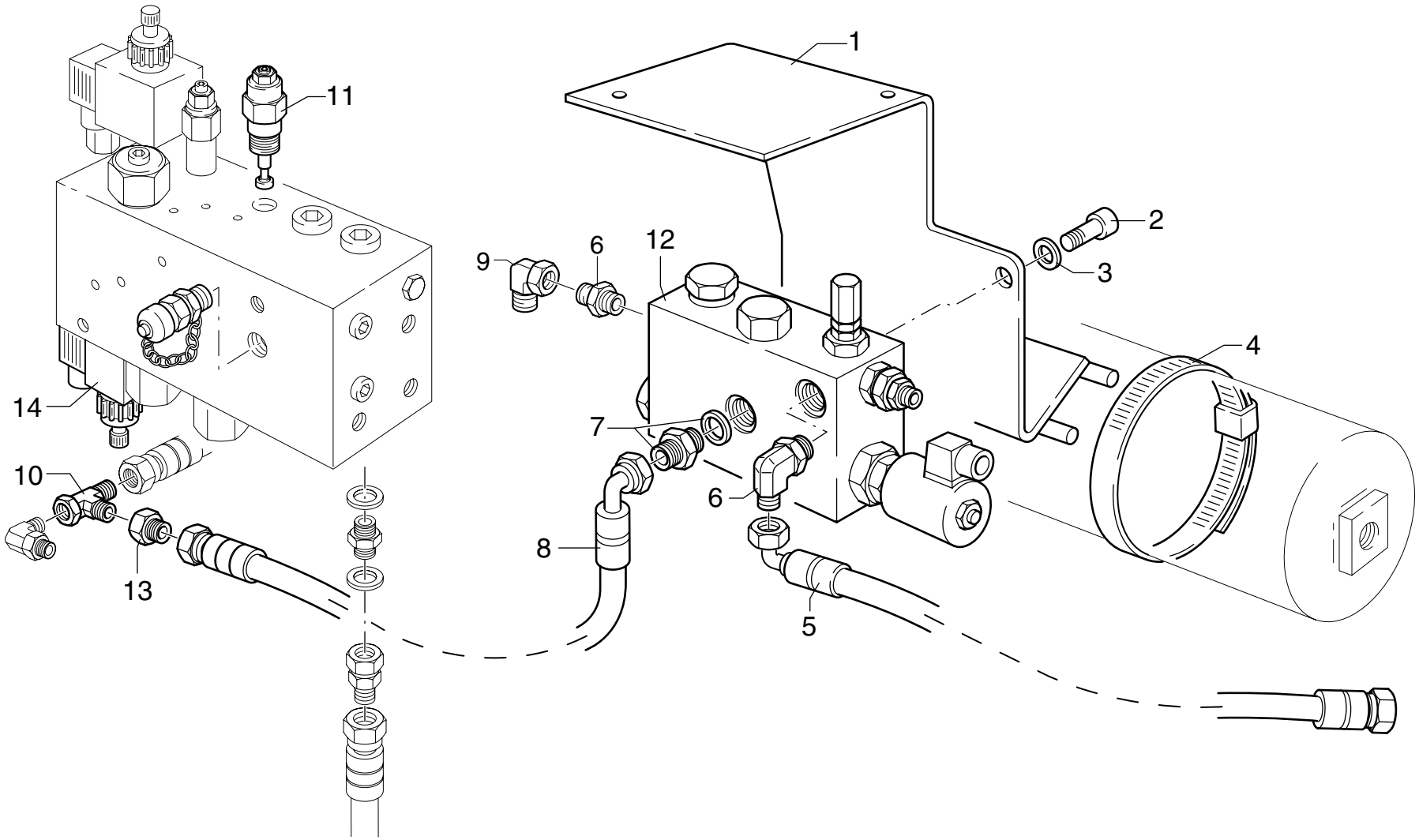

POS.	N°CODICE	Q	DESCRIZIONE	DESIGNATION	BENENNUNG	DESCRIPTION	DENOMINACIONES
1	466074	1	SUPPORTO	SUPPORT	TRAEGER	SUPPORT	SOPORTE
2	497130	2	VITE TCEI M8X16 UNI 5931 8.8	VIS	SCHRAUBE	SCREW	TORNILLO
3	417025	2	RONDELLA SCHNORR S8 ZN	RONDELLE	SCHEIBE	WASHER	ARANDELA
4	207089	2	FASCETTA	COLLIER	HALTEBAND	CLAMP	ABRAZADERA
5	486898	1	TUBO IN GOMMA	TUYAU FLEX.	SCHLAUCH	HOSE	LATIGUILLO
6	409382	2	RACCORDO	RACCORD	FITTING	FITTING	RACOR
7	409445	1	RACCORDO	RACCORD	FITTING	FITTING	RACOR
8	486904	1	TUBO IN GOMMA	TUYAU FLEX.	SCHLAUCH	HOSE	LATIGUILLO
9	409396	2	RACCORDO	RACCORD	FITTING	FITTING	RACOR
10	409446	1	RACCORDO	RACCORD	FITTING	FITTING	RACOR
11	495163	2	VALVOLA	SOUPAPE	VENTIL	VALVE	VALVULA
12	495420	1	VALVOLA	SOUPAPE	VENTIL	VALVE	VALVULA
13	409447	1	RACCORDO	RACCORD	FITTING	FITTING	RACOR
14	204071	1	ELETTROVALVOLA 12V	ELECTROVANNE	ELEKTROVENTIL	ELECTROVALVE	ELECTRO-VALVULA
14	204072	1	ELETTROVALVOLA 24V	ELECTROVANNE	ELEKTROVENTIL	ELECTROVALVE	ELECTRO-VALVULA

DISPOSITIVO P.L.U.S. CON "DANFOSS"

** Dispositif P.L.U.S. avec "DANFOSS"*
** P.L.U.S. device with "DANFOSS"*
** P.L.U.S.-Einrichtung mit "DANFOSS"*
** Dispositivo P.L.U.S. con "DANFOSS"*

TAV. GJ.03.02

matr. G.A44.0001

PM 28

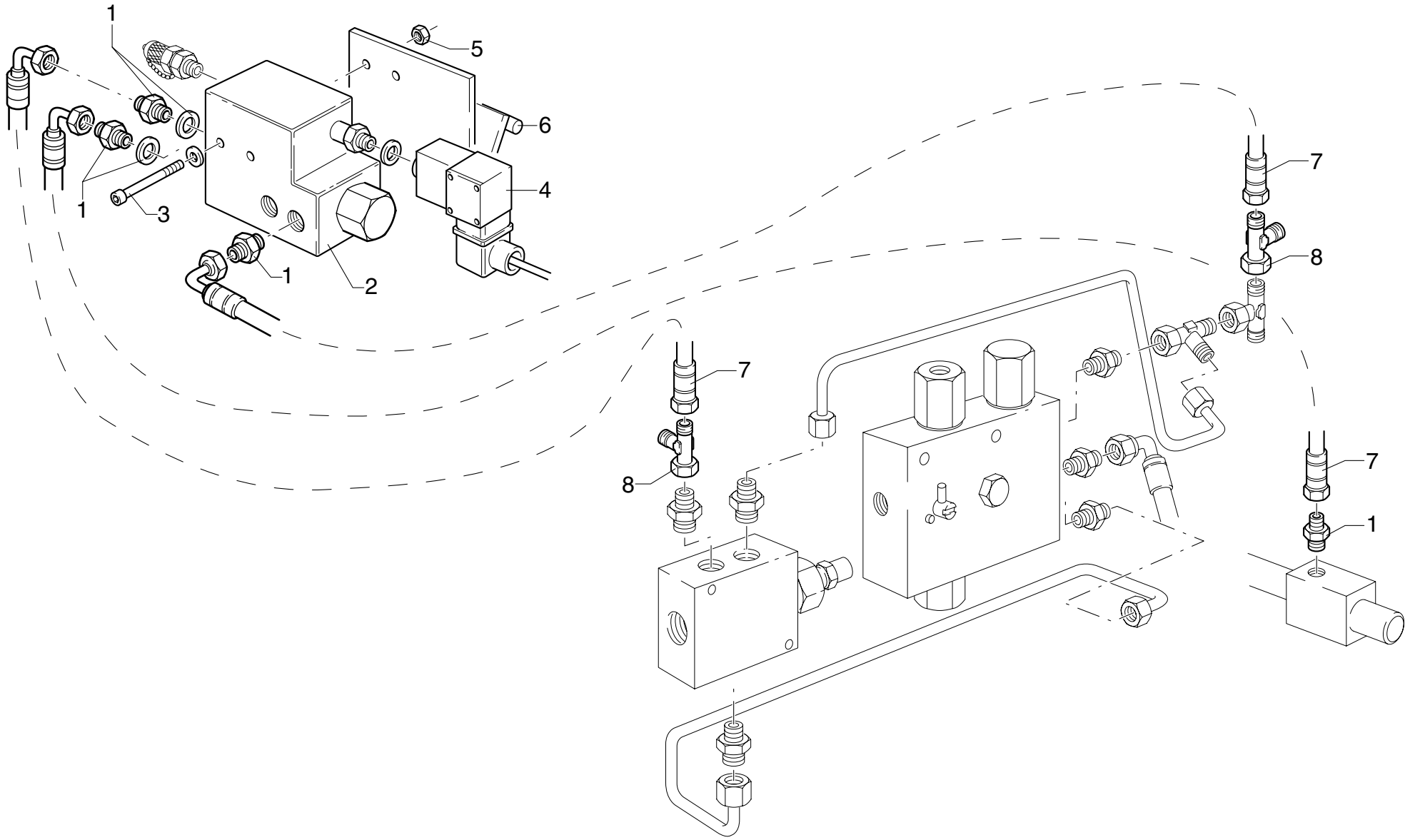

POS.	N°CODICE	Q	DESCRIZIONE	DESIGNATION	BENENNUNG	DESCRIPTION	DENOMINACIONES
1	409426	4	RACCORDO	RACCORD	FITTING	FITTING	RACOR
2	495343	1	VALVOLA	SOUPAPE	VENTIL	VALVE	VALVULA
3	497341	2	VITE TCEI M6X80 UNI 5931 8.8	VIS	SCHRAUBE	SCREW	TORNILLO
4	395258	1	PRESSOSTATO	PRESSOSTAT	DRUCKMESSER	PRESSURE SWITCH	PRESOSTATO
5	191162	2	DADO M6 UNI 7473	ECROU	MUTTER	NUT	TUERCA
6	466074	1	SUPPORTO	SUPPORT	TRAEGER	SUPPORT	SOPORTE
7	486901	3	TUBO IN GOMMA	TUYAU FLEX.	SCHLAUCH	HOSE	LATIGUILLO
8	409442	2	RACCORDO	RACCORD	FITTING	FITTING	RACOR

COMANDO MARTINETTO STABILIZZATORE

** Commande vérin stabilisateur*
** Outrigger cylinder control*
** Stützzylindersteuerung*
** Mando para gatos de apoyo*

TAV. GK.01.01 1/3

matr. G.A44.0001

PM 25
PM 28

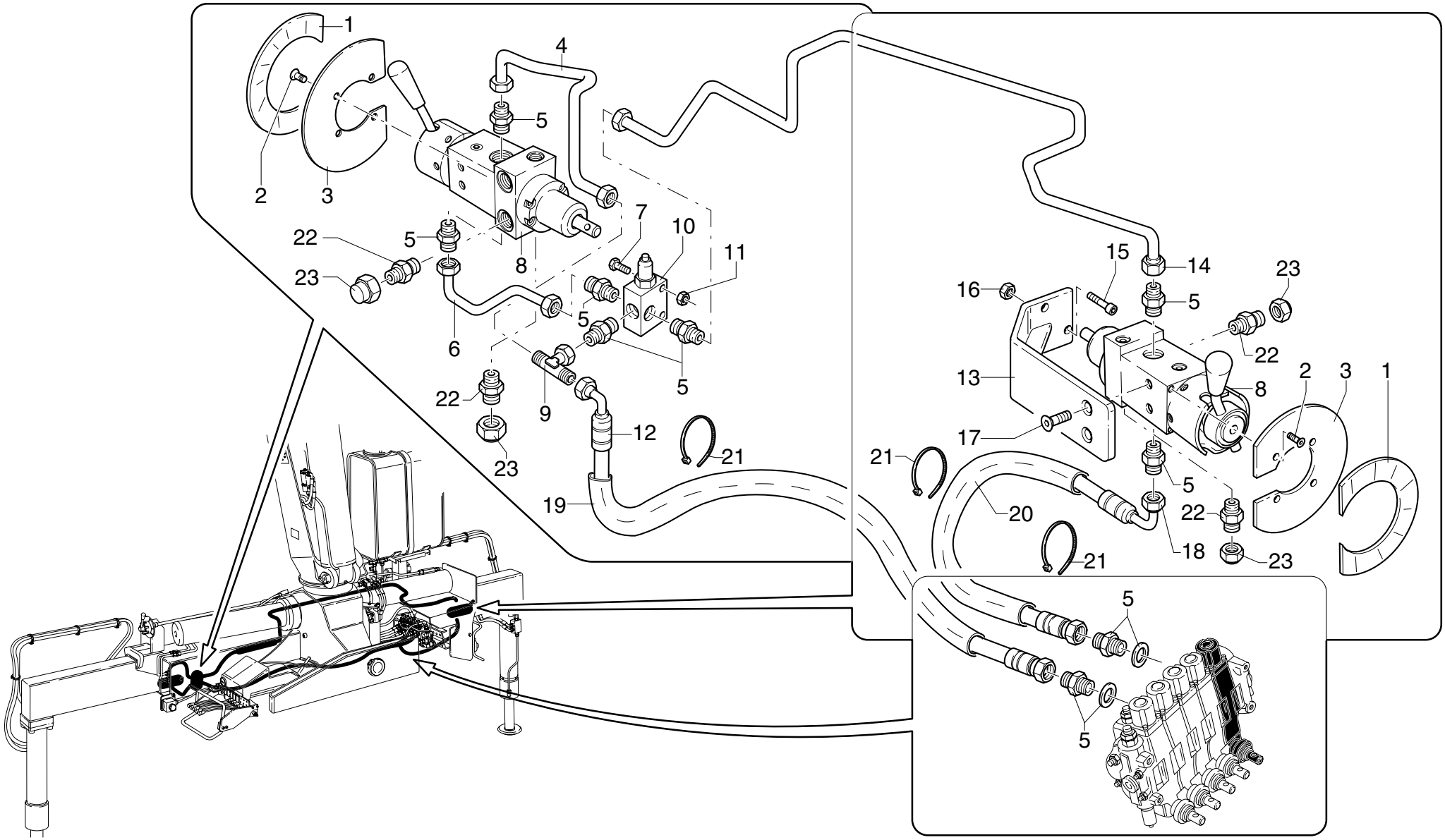

POS.	N°CODICE	Q	DESCRIZIONE	DESIGNATION	BENENNUNG	DESCRIPTION	DENOMINACIONES
1	475427	2	TARGHETTA	AUTOCOLLANTS	SCHILD	DECAL	ETIQUETA
2	497983	8	VITE TSPEI M6X10 UNI 5933 8.8	VIS	SCHRAUBE	SCREW	TORNILLO
3	466387	2	SUPPORTO	SUPPORT	TRAEGER	SUPPORT	SOPORTE
4	493205	1	TUBO IN FERRO	TUYAU EN FER	EISEN-ROHR	IRON PIPE	TUBO DE HIERRO
5	409380	9	RACCORDO	RACCORD	FITTING	FITTING	RACOR
6	493203	1	TUBO IN FERRO	TUYAU EN FER	EISEN-ROHR	IRON PIPE	TUBO DE HIERRO
7	497097	2	VITE TE M6X50 UNI 5739 8.8	VIS	SCHRAUBE	SCREW	TORNILLO
8	193026	2	DEVIATORE	DEVIATEUR	ABWEISER	FLOW DIVIDER	LLAVE DE TRES VIAS
9	409397	1	RACCORDO	RACCORD	FITTING	FITTING	RACOR
10	495419	1	VALVOLA	SOUPAPE	VENTIL	VALVE	VALVULA
11	191162	2	DADO M6 UNI 7473	ECROU	MUTTER	NUT	TUERCA
12	486892	1	TUBO IN GOMMA	TUYAU FLEX.	SCHLAUCH	HOSE	LATIGUILLO
13	466448	1	SUPPORTO	SUPPORT	TRAEGER	SUPPORT	SOPORTE
14	493204	1	TUBO IN FERRO	TUYAU EN FER	EISEN-ROHR	IRON PIPE	TUBO DE HIERRO
15	497133	2	VITE TCEI M8X30 UNI 5931 8.8	VIS	SCHRAUBE	SCREW	TORNILLO
16	191168	2	DADO M8 UNI 7474	ECROU	MUTTER	NUT	TUERCA
17	497949	2	VITE TSPEI M10X25 UNI 5933 10.9	VIS	SCHRAUBE	SCREW	TORNILLO
18	486891	1	TUBO IN GOMMA	TUYAU FLEX.	SCHLAUCH	HOSE	LATIGUILLO
19	276078	2	GUAINA	GAINE	MANTEL	SHEATH	MANGERA
20	276079	1	GUAINA	GAINE	MANTEL	SHEATH	MANGERA
21	207064	6	FASCETTA	COLLIER	HALTEBAND	CLAMP	ABRAZADERA
22	409253	4	RACCORDO	RACCORD	FITTING	FITTING	RACOR
23	409320	4	RACCORDO	RACCORD	FITTING	FITTING	RACOR

COMANDO MARTINETTO STABILIZZATORE STANDARD

* Commande vérin stabilisateur standards
* Outrigger cylinder control standard
* Stützzylindersteuerungen standard
* Mando para gatos de apoyo standard

TAV. GK.01.01 2/3

matr. G.A44.0001

PM 25
PM 28

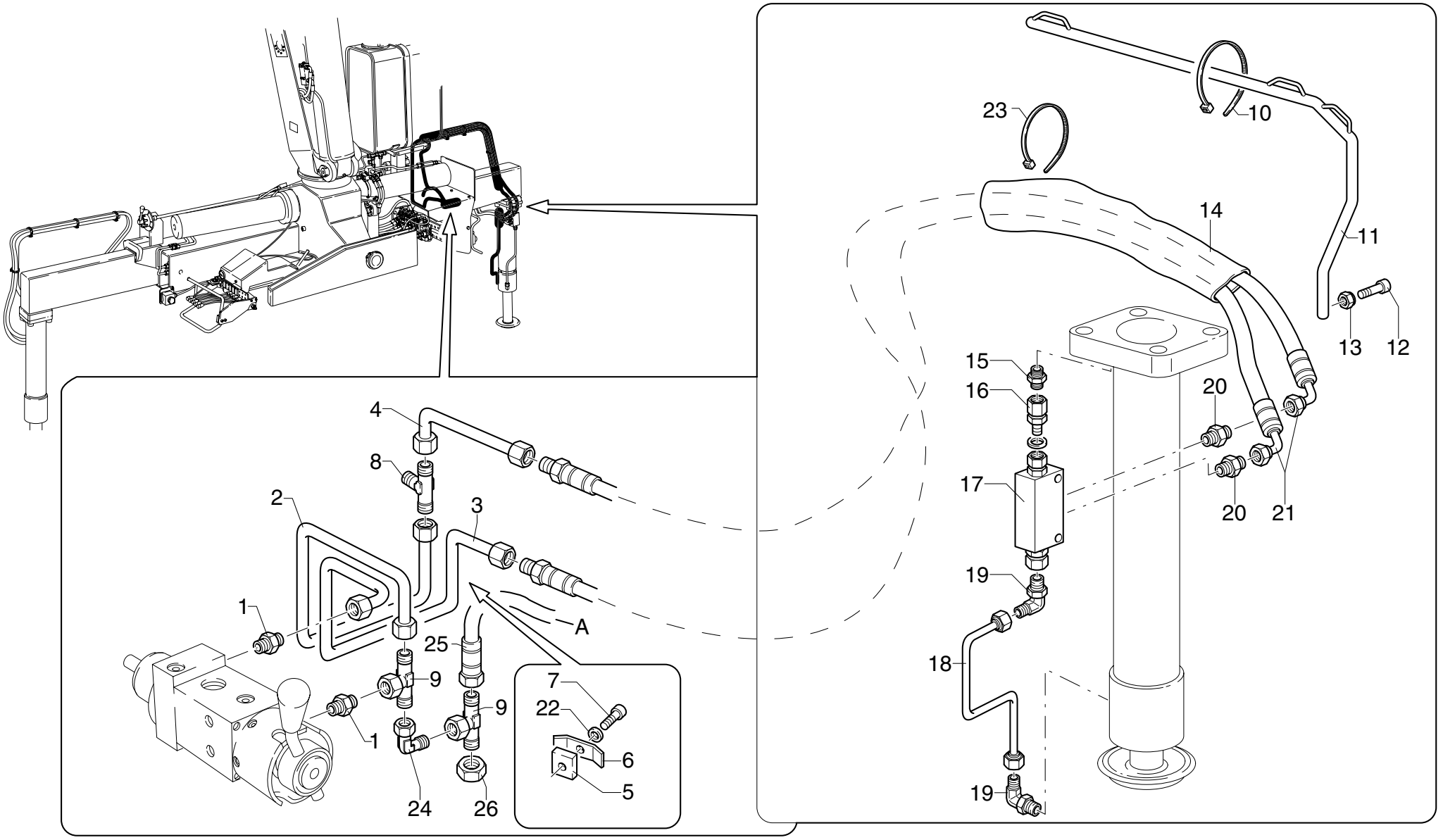

POS.	N°CODICE	Q	DESCRIZIONE	DESIGNATION	BENENNUNG	DESCRIPTION	DENOMINACIONES
1	409253	2	RACCORDO	RACCORD	FITTING	FITTING	RACOR
2	493210	1	TUBO IN FERRO	TUYAU EN FER	EISEN-ROHR	IRON PIPE	TUBO DE HIERRO
3	493209	1	TUBO IN FERRO	TUYAU EN FER	EISEN-ROHR	IRON PIPE	TUBO DE HIERRO
4	493208	1	TUBO IN FERRO	TUYAU EN FER	EISEN-ROHR	IRON PIPE	TUBO DE HIERRO
5	262170	1	SPESSORE	CALE D'EPAISSEUR	BEILAGE	SHIM	ESPESOR
6	353099	1	MORSETTO	ARRETOIR	KLEMME	FASTENING UNIT	CONEXION
7	497130	1	VITE TCEI M8X16 UNI 5931 8.8	VIS	SCHRAUBE	SCREW	TORNILLO
8	409267	1	RACCORDO	RACCORD	FITTING	FITTING	RACOR
9	409397	2	RACCORDO	RACCORD	FITTING	FITTING	RACOR
10	207064	3	FASCETTA	COLLIER	HALTEBAND	CLAMP	ABRAZADERA
11	466451	1	SUPPORTO	SUPPORT	TRAEGER	SUPPORT	SOPORTE
12	497144	1	VITE TCEI M10X20 UNI 5931 8.8	VIS	SCHRAUBE	SCREW	TORNILLO
13	191064	1	DADO M10 UNI 5589	ECROU	MUTTER	NUT	TUERCA
14	276083	1	GUAINA	GAINE	MANTEL	SHEATH	MANGERA
15	409254	1	RACCORDO	RACCORD	FITTING	FITTING	RACOR
16	409293	1	RACCORDO	RACCORD	FITTING	FITTING	RACOR
17	495338	1	VALVOLA	SOUPAPE	VENTIL	VALVE	VALVULA
18	493254	1	TUBO IN FERRO	TUYAU EN FER	EISEN-ROHR	IRON PIPE	TUBO DE HIERRO
19	409360	2	RACCORDO	RACCORD	FITTING	FITTING	RACOR
20	409380	2	RACCORDO	RACCORD	FITTING	FITTING	RACOR
21	486907	2	TUBO IN GOMMA	TUYAU FLEX.	SCHLAUCH	HOSE	LATIGUILLO
22	417025	1	RONDELLA SCHNORR S8 ZN	RONDELLE	SCHEIBE	WASHER	ARANDELA
23	207025	2	FASCETTA	COLLIER	HALTEBAND	CLAMP	ABRAZADERA
24	409394	1	RACCORDO	RACCORD	FITTING	FITTING	RACOR
25	486976	1	TUBO IN GOMMA	TUYAU FLEX.	SCHLAUCH	HOSE	LATIGUILLO
26	409320	1	RACCORDO	RACCORD	FITTING	FITTING	RACOR

COMANDO MARTINETTO STABILIZZATORE STANDARD

* Commande vérin stabilisateur standards
* Outrigger cylinder control standard
* Stützzylindersteuerungen standard
* Mando para gatos de apoyo standard

TAV. GK.01.01 3/3

matr. G.A44.0001

PM 25
PM 28

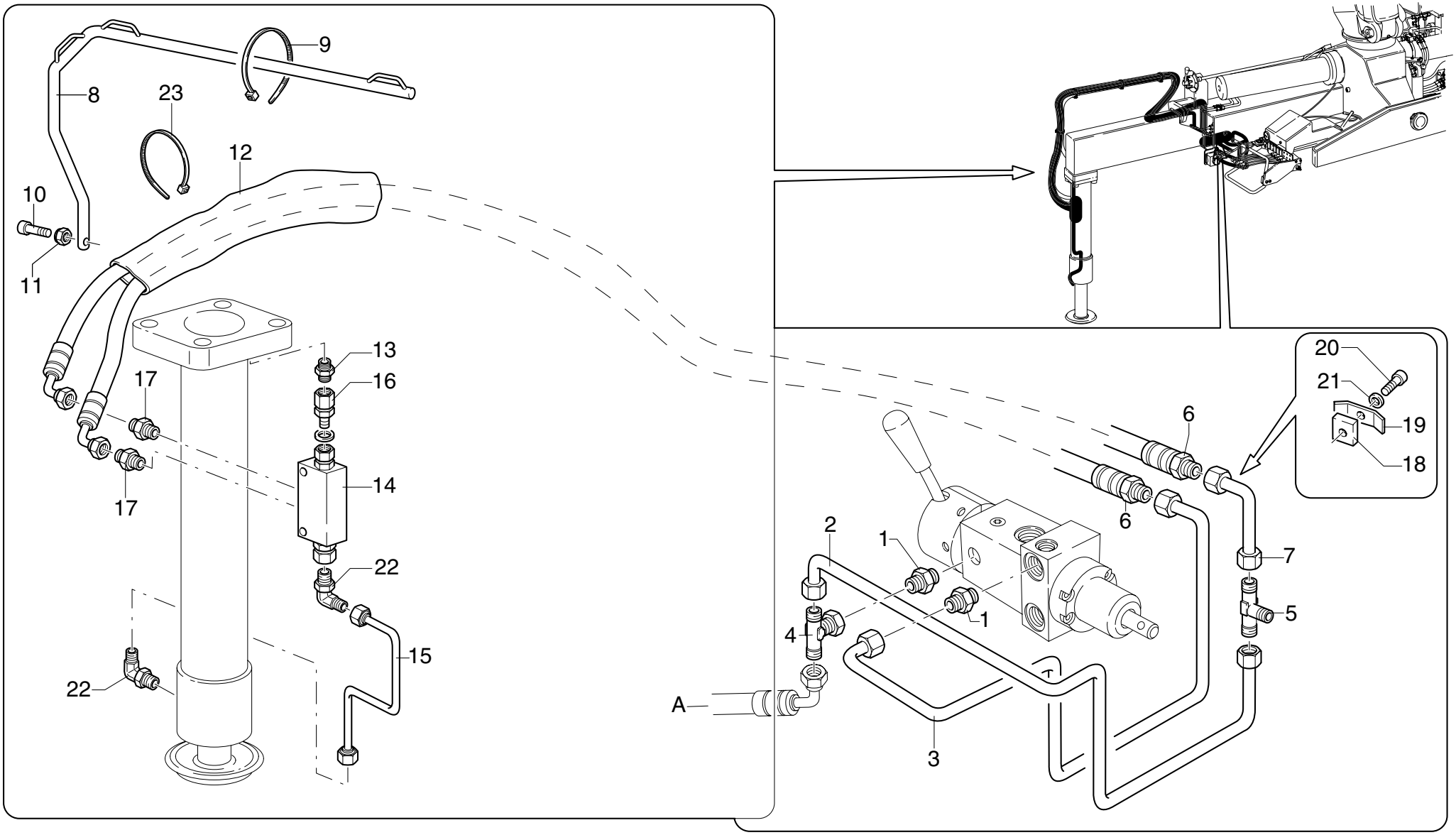

POS.	N°CODICE	Q	DESCRIZIONE	DESIGNATION	BENENNUNG	DESCRIPTION	DENOMINACIONES
1	409253	2	RACCORDO	RACCORD	FITTING	FITTING	RACOR
2	493207	1	TUBO IN FERRO	TUYAU EN FER	EISEN-ROHR	IRON PIPE	TUBO DE HIERRO
3	493206	1	TUBO IN FERRO	TUYAU EN FER	EISEN-ROHR	IRON PIPE	TUBO DE HIERRO
4	409397	1	RACCORDO	RACCORD	FITTING	FITTING	RACOR
5	409267	1	RACCORDO	RACCORD	FITTING	FITTING	RACOR
6	486907	2	TUBO IN GOMMA	TUYAU FLEX.	SCHLAUCH	HOSE	LATIGUILLO
7	493208	1	TUBO IN FERRO	TUYAU EN FER	EISEN-ROHR	IRON PIPE	TUBO DE HIERRO
8	409267	1	SUPPORTO	SUPPORT	TRAEGER	SUPPORT	SOPORTE
9	207064	3	FASCETTA	COLLIER	HALTEBAND	CLAMP	ABRAZADERA
10	497144	1	VITE TCEI M10X20 UNI 5931 8.8	VIS	SCHRAUBE	SCREW	TORNILLO
11	191064	1	DADO M10 UNI 5589	ECROU	MUTTER	NUT	TUERCA
12	276083	1	GUAINA	GAINE	MANTEL	SHEATH	MANGERA
13	409254	1	RACCORDO	RACCORD	FITTING	FITTING	RACOR
14	495338	1	VALVOLA	SOUPAPE	VENTIL	VALVE	VALVULA
15	493254	1	TUBO IN FERRO	TUYAU EN FER	EISEN-ROHR	IRON PIPE	TUBO DE HIERRO
16	409293	1	RACCORDO	RACCORD	FITTING	FITTING	RACOR
17	409380	2	RACCORDO	RACCORD	FITTING	FITTING	RACOR
18	262170	1	SPESSORE	CALE D'EPAISSEUR	BEILAGE	SHIM	ESPESOR
19	353099	1	MORSETTO	ARRETOIR	KLEMME	FASTENING UNIT	CONEXION
20	497130	1	VITE TCEI M8X16 UNI 5931 8.8	VIS	SCHRAUBE	SCREW	TORNILLO
21	417025	1	RONDELLA SCHNORR S8 ZN	RONDELLE	SCHEIBE	WASHER	ARANDELA
22	409360	2	RACCORDO	RACCORD	FITTING	FITTING	RACOR
23	207025	2	FASCETTA	COLLIER	HALTEBAND	CLAMP	ABRAZADERA

COMANDO ROTAZIONE

* *Commande rotation*
* *Slewing control*
* *Schwenksteuerung*
* *Tuberia rotación*

TAV. GK.02.01

matr. G.A44.0001

PM 25
PM 28

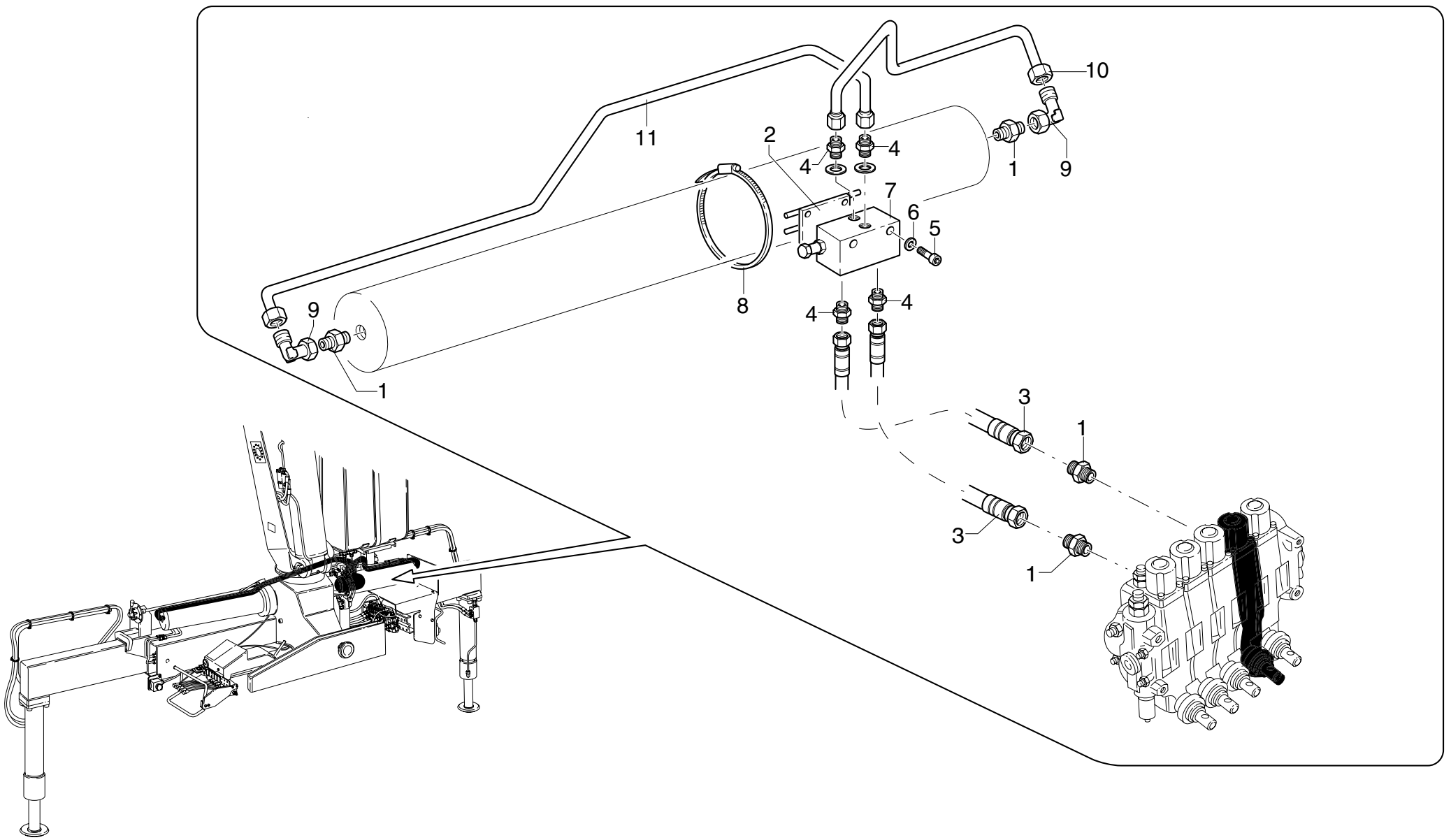

POS.	N°CODICE	Q	DESCRIZIONE	DESIGNATION	BENENNUNG	DESCRIPTION	DENOMINACIONES
1	409380	4	RACCORDO	RACCORD	FITTING	FITTING	RACOR
2	465879	1	SUPPORTO	SUPPORT	TRAEGER	SUPPORT	SOPORTE
3	486846	2	TUBO IN GOMMA	TUYAU FLEX.	SCHLAUCH	HOSE	LATIGUILLO
4	409253	4	RACCORDO	RACCORD	FITTING	FITTING	RACOR
5	497341	2	VITE TCEI M6X80 UNI 5931 8.8	VIS	SCHRAUBE	SCREW	TORNILLO
6	417024	2	RONDELLA SCHNORR S6 DACROMET	RONDELLE	SCHEIBE	WASHER	ARANDELA
7	495477	1	VALVOLA	SOUPAPE	VENTIL	VALVE	VALVULA
8	207013	2	FASCETTA	COLLIER	HALTEBAND	CLAMP	ABRAZADERA
9	409394	2	RACCORDO	RACCORD	FITTING	FITTING	RACOR
10	493211	1	TUBO IN FERRO	TUYAU EN FER	EISEN-ROHR	IRON PIPE	TUBO DE HIERRO
11	493212	1	TUBO IN FERRO	TUYAU EN FER	EISEN-ROHR	IRON PIPE	TUBO DE HIERRO

COMANDO ROTAZIONE CON DISTRIBUTORE WALVOIL

** Commande rotation avec distributeur WALVOIL*
** Slewing system control with stop valve and WALVOIL*
** Drehsteuerung mit Sperrventil mit WALVOIL*
** Mando rotación con distribuidor WALVOIL*

TAV. GK.02.01A

matr. C.8427

PM 25
PM 28

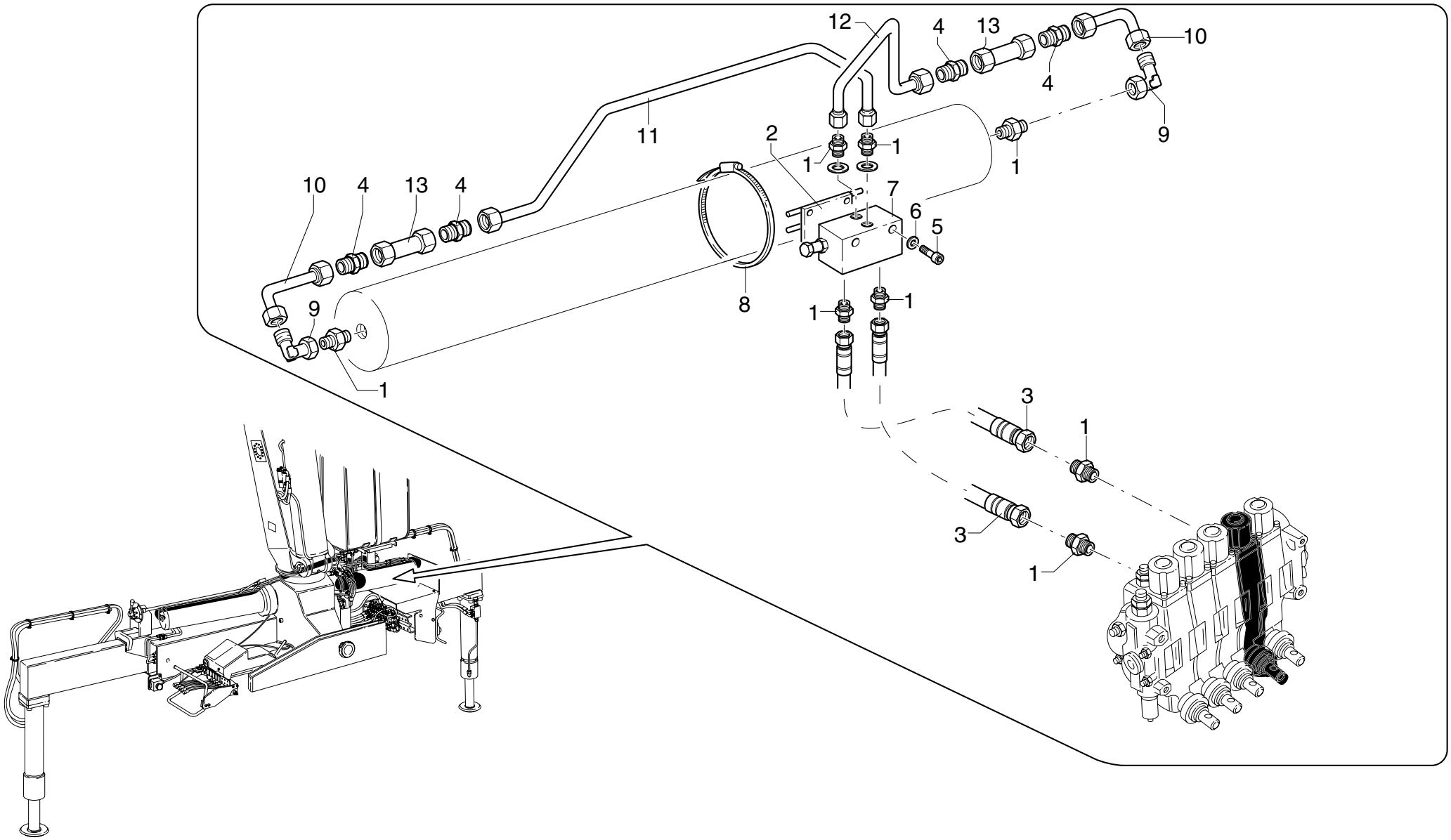

POS.	N°CODICE	Q	DESCRIZIONE	DESIGNATION	BENENNUNG	DESCRIPTION	DENOMINACIONES
1	409380	8	RACCORDO	RACCORD	FITTING	FITTING	RACOR
2	465879	1	SUPPORTO	SUPPORT	TRAEGER	SUPPORT	SOPORTE
3	486846	2	TUBO IN GOMMA	TUYAU FLEX.	SCHLAUCH	HOSE	LATIGUILLO
4	409253	4	RACCORDO	RACCORD	FITTING	FITTING	RACOR
5	497341	2	VITE TCEI M6X80 UNI 5931 8.8	VIS	SCHRAUBE	SCREW	TORNILLO
6	417024	2	RONDELLA SCHNORR S6 DACROMET	RONDELLE	SCHEIBE	WASHER	ARANDELA
7	495565	1	VALVOLA	SOUPAPE	VENTIL	VALVE	VALVULA
8	207013	2	FASCETTA	COLLIER	HALTEBAND	CLAMP	ABRAZADERA
9	409394	2	RACCORDO	RACCORD	FITTING	FITTING	RACOR
10	493573	2	TUBO IN FERRO	TUYAU EN FER	EISEN-ROHR	IRON PIPE	TUBO DE HIERRO
11	493574	1	TUBO IN FERRO	TUYAU EN FER	EISEN-ROHR	IRON PIPE	TUBO DE HIERRO
12	493575	1	TUBO IN FERRO	TUYAU EN FER	EISEN-ROHR	IRON PIPE	TUBO DE HIERRO
13	495566	2	VALVOLA	SOUPAPE	VENTIL	VALVE	VALVULA

COMANDO ROTAZIONE

** Commande rotation*
** Slewing control*
** Schwenksteuerung*
** Tuberia rotación*

TAV. GK.02.02

matr. G.A44.0001

PM 25 PA
PM 28 PA

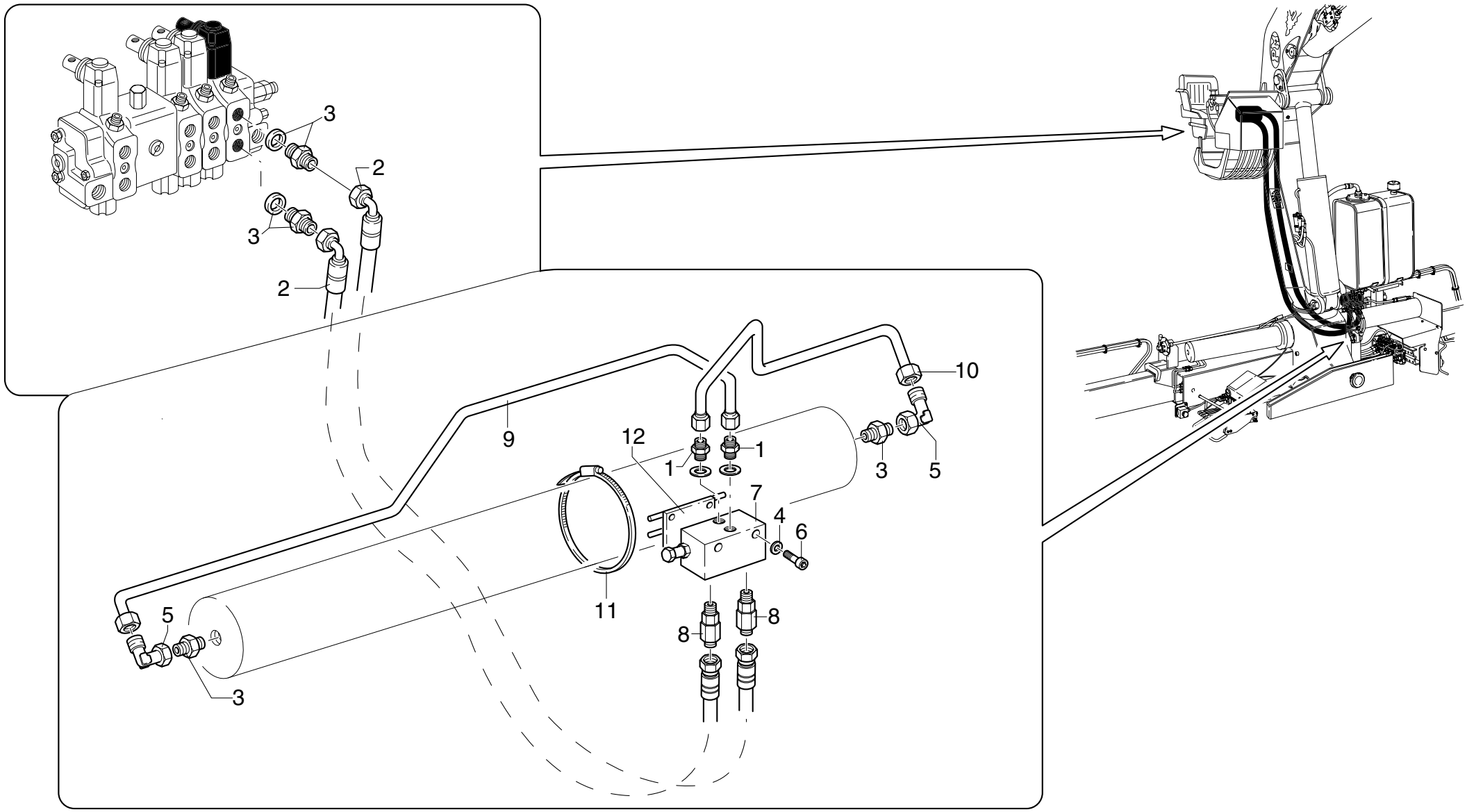

UNISTUDIO - Modena

POS.	N°CODICE	Q	DESCRIZIONE	DESIGNATION	BENENNUNG	DESCRIPTION	DENOMINACIONES
1	409253	2	RACCORDO	RACCORD	FITTING	FITTING	RACOR
2	486922	2	TUBO IN GOMMA	TUYAU FLEX.	SCHLAUCH	HOSE	LATIGUILLO
3	409380	4	RACCORDO	RACCORD	FITTING	FITTING	RACOR
4	417024	2	RONDELLA SCHNORR S6 DACROMET	RONDELLE	SCHEIBE	WASHER	ARANDELA
5	409394	2	RACCORDO	RACCORD	FITTING	FITTING	RACOR
6	497341	2	VITE TCEI M6X80 UNI 5931 8.8	VIS	SCHRAUBE	SCREW	TORNILLO
7	495477	1	VALVOLA	SOUPAPE	VENTIL	VALVE	VALVULA
8	409356	2	RACCORDO	RACCORD	FITTING	FITTING	RACOR
9	493212	1	TUBO IN FERRO	TUYAU EN FER	EISEN-ROHR	IRON PIPE	TUBO DE HIERRO
10	493211	1	TUBO IN FERRO	TUYAU EN FER	EISEN-ROHR	IRON PIPE	TUBO DE HIERRO
11	207013	2	FASCETTA	COLLIER	HALTEBAND	CLAMP	ABRAZADERA
12	465879	1	SUPPORTO	SUPPORT	TRAEGER	SUPPORT	SOPORTE

COMANDO ROTAZIONE

** Commande rotation*
** Slewing control*
** Schwenksteuerung*
** Tuberia rotación*

TAV. GK.02.02A

matr. C.8427

PM 25 PA
PM 28 PA

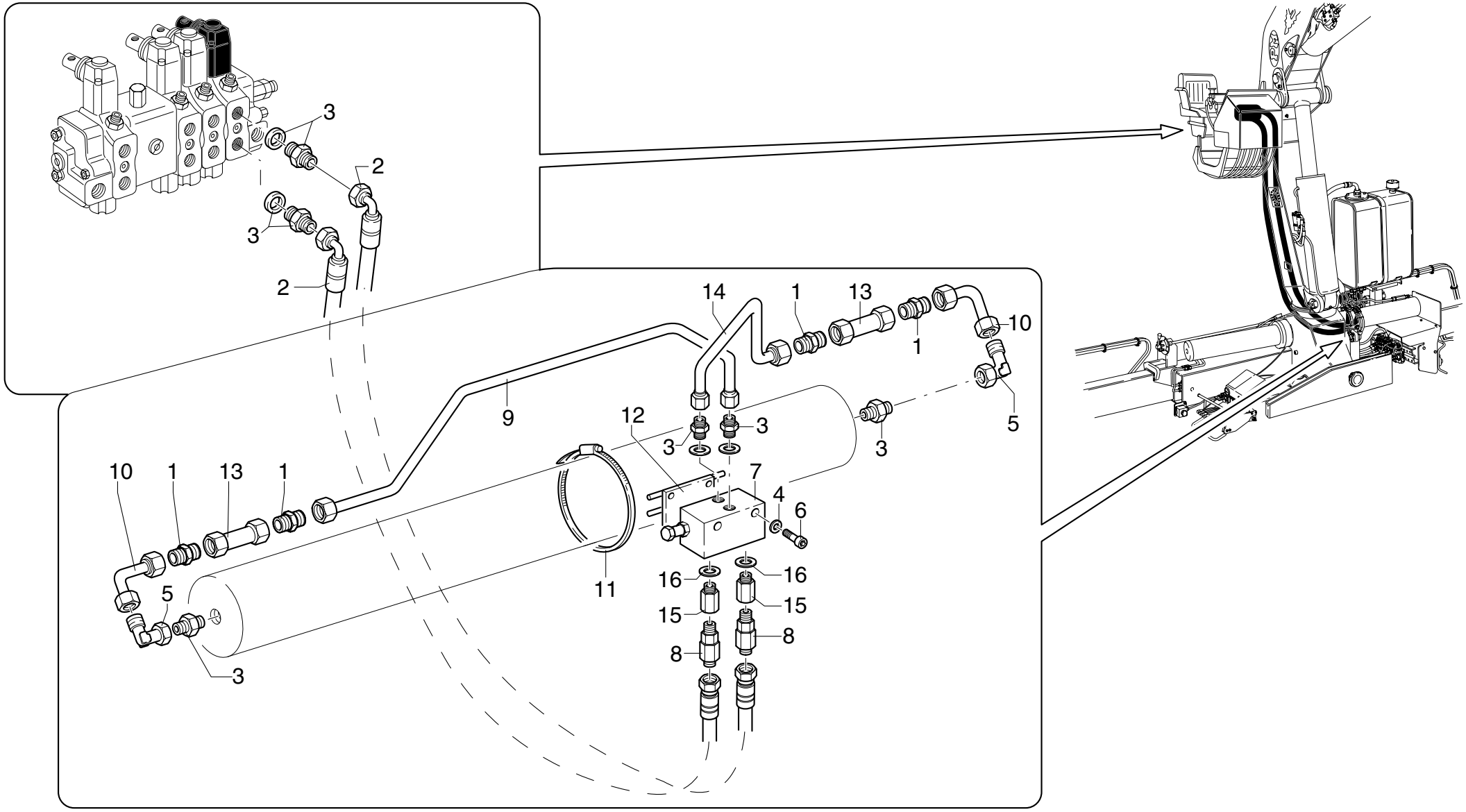

POS.	N°CODICE	Q	DESCRIZIONE	DESIGNATION	BENENNUNG	DESCRIPTION	DENOMINACIONES
1	409253	4	RACCORDO	RACCORD	FITTING	FITTING	RACOR
2	486922	2	TUBO IN GOMMA	TUYAU FLEX.	SCHLAUCH	HOSE	LATIGUILLO
3	409380	6	RACCORDO	RACCORD	FITTING	FITTING	RACOR
4	417024	2	RONDELLA SCHNORR S6 DACROMET	RONDELLE	SCHEIBE	WASHER	ARANDELA
5	409394	2	RACCORDO	RACCORD	FITTING	FITTING	RACOR
6	497341	2	VITE TCEI M6X80 UNI 5931 8.8	VIS	SCHRAUBE	SCREW	TORNILLO
7	495565	1	VALVOLA	SOUPAPE	VENTIL	VALVE	VALVULA
8	409356	2	RACCORDO	RACCORD	FITTING	FITTING	RACOR
9	493574	1	TUBO IN FERRO	TUYAU EN FER	EISEN-ROHR	IRON PIPE	TUBO DE HIERRO
10	493573	2	TUBO IN FERRO	TUYAU EN FER	EISEN-ROHR	IRON PIPE	TUBO DE HIERRO
11	207013	2	FASCETTA	COLLIER	HALTEBAND	CLAMP	ABRAZADERA
12	465879	1	SUPPORTO	SUPPORT	TRAEGER	SUPPORT	SOPORTE
13	495566	2	VALVOLA	SOUPAPE	VENTIL	VALVE	VALVULA
14	493575	1	TUBO IN FERRO	TUYAU EN FER	EISEN-ROHR	IRON PIPE	TUBO DE HIERRO
15	409666	2	RACCORDO	RACCORD	FITTING	FITTING	RACOR
16	417092	2	RONDELLA DOWTY BONDED SEAL PP45-D	RONDELLE	SCHEIBE	WASHER	ARANDELA

COMANDO ROTAZIONE CON "DANFOSS"

** Commande rotation avec “DANFOSS”*
** Slewing control with “DANFOSS”*
** Schwenksteuerung mit “DANFOSS”*
** Tuberia rotación con “DANFOSS”*

TAV. GK.02.03

matr. C.8427

PM 25
PM 28

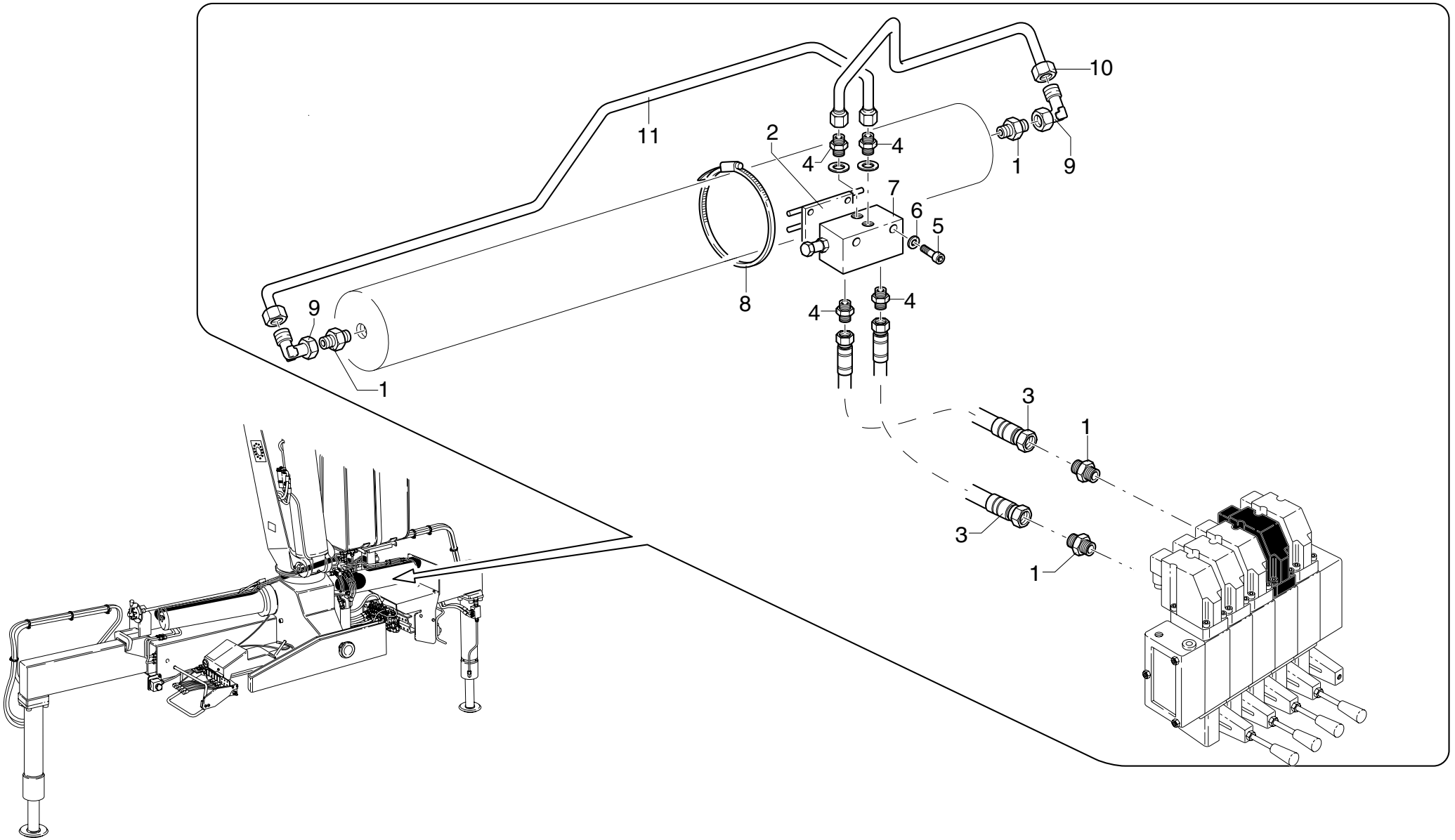

POS.	N°CODICE	Q	DESCRIZIONE	DESIGNATION	BENENNUNG	DESCRIPTION	DENOMINACIONES
1	409380	4	RACCORDO	RACCORD	FITTING	FITTING	RACOR
2	465879	1	SUPPORTO	SUPPORT	TRAEGER	SUPPORT	SOPORTE
3	486846	2	TUBO IN GOMMA	TUYAU FLEX.	SCHLAUCH	HOSE	LATIGUILLO
4	409253	4	RACCORDO	RACCORD	FITTING	FITTING	RACOR
5	497341	2	VITE TCEI M6X80 UNI 5931 8.8	VIS	SCHRAUBE	SCREW	TORNILLO
6	417024	2	RONDELLA SCHNORR S6 DACROMET	RONDELLE	SCHEIBE	WASHER	ARANDELA
7	495560	1	VALVOLA	SOUPAPE	VENTIL	VALVE	VALVULA
8	207013	2	FASCETTA	COLLIER	HALTEBAND	CLAMP	ABRAZADERA
9	409394	2	RACCORDO	RACCORD	FITTING	FITTING	RACOR
10	493211	1	TUBO IN FERRO	TUYAU EN FER	EISEN-ROHR	IRON PIPE	TUBO DE HIERRO
11	493212	1	TUBO IN FERRO	TUYAU EN FER	EISEN-ROHR	IRON PIPE	TUBO DE HIERRO

COMANDO ROTAZIONE CON GIUNTI GIREVOLI

** Commande de la rotation avec joints pivotants*
** Slewing system control with rotating couplings*
** Rotationssteuerung mit drehgelenken*
** Mando de rotación con juntas giratorias*

TAV. GK.02.04

matr. C.8427

PM 25 PA
PM 28 PA

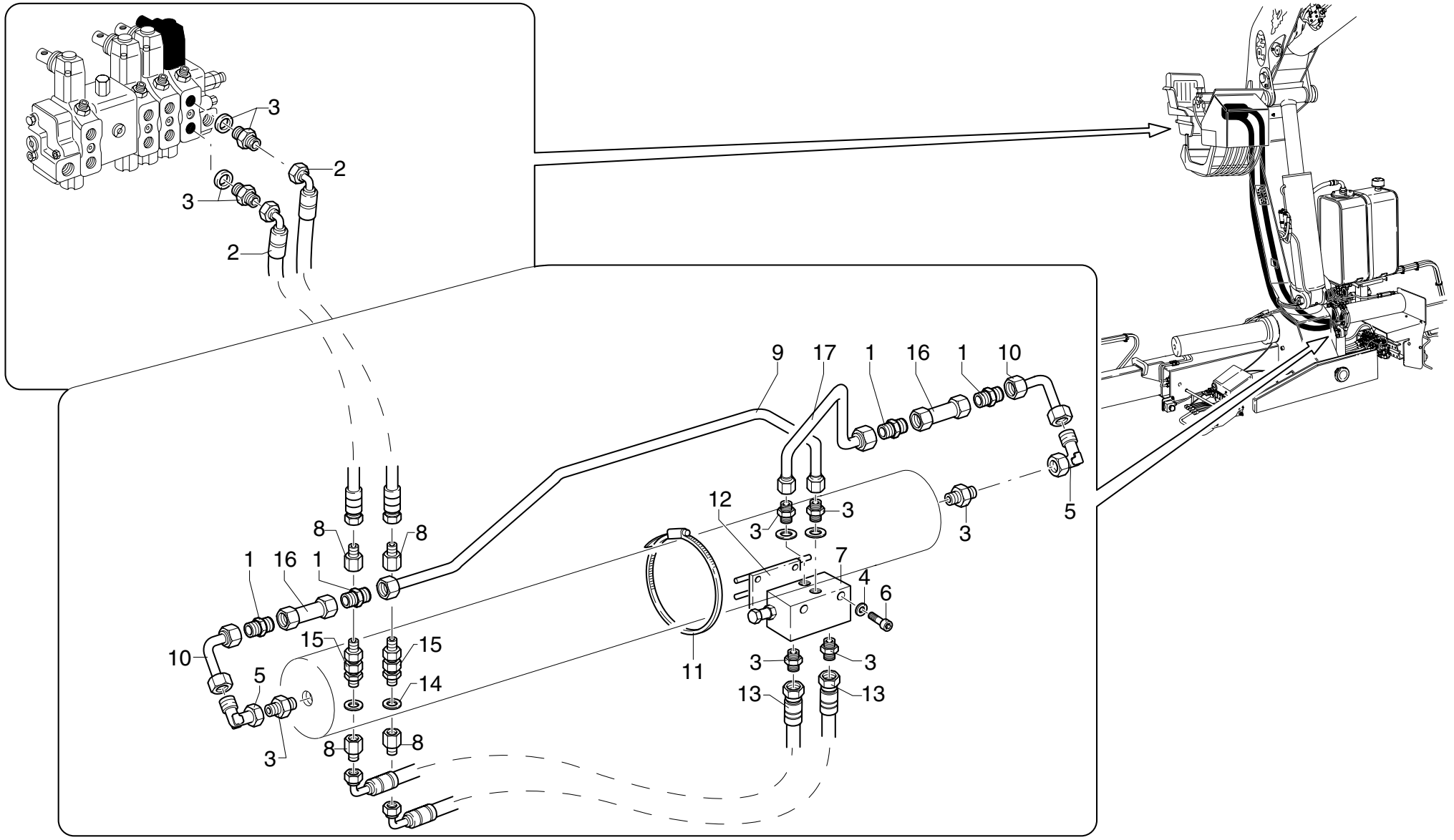

POS.	N°CODICE	Q	DESCRIZIONE	DESIGNATION	BENENNUNG	DESCRIPTION	DENOMINACIONES
1	409253	4	RACCORDO	RACCORD	FITTING	FITTING	RACOR
2	486958	2	TUBO IN GOMMA	TUYAU FLEX.	SCHLAUCH	HOSE	LATIGUILLO
3	409380	8	RACCORDO	RACCORD	FITTING	FITTING	RACOR
4	417024	2	RONDELLA SCHNORR S6 DACROMET	RONDELLE	SCHEIBE	WASHER	ARANDELA
5	409394	2	RACCORDO	RACCORD	FITTING	FITTING	RACOR
6	497341	2	VITE TCEI M6X80 UNI 5931 8.8	VIS	SCHRAUBE	SCREW	TORNILLO
7	495565	1	VALVOLA	SOUPAPE	VENTIL	VALVE	VALVULA
8	409458	4	RACCORDO	RACCORD	FITTING	FITTING	RACOR
9	493574	1	TUBO IN FERRO	TUYAU EN FER	EISEN-ROHR	IRON PIPE	TUBO DE HIERRO
10	493573	2	TUBO IN FERRO	TUYAU EN FER	EISEN-ROHR	IRON PIPE	TUBO DE HIERRO
11	207024	2	FASCETTA	COLLIER	HALTEBAND	CLAMP	ABRAZADERA
12	465879	1	SUPPORTO	SUPPORT	TRAEGER	SUPPORT	SOPORTE
13	486933	2	TUBO IN GOMMA	TUYAU FLEX.	SCHLAUCH	HOSE	LATIGUILLO
14	417138	4	RONDELLA	RONDELLE	SCHEIBE	WASHER	ARANDELA
15	239036	2	RACCORDO	RACCORD	FITTING	FITTING	RACOR
16	495566	2	VALVOLA	SOUPAPE	VENTIL	VALVE	VALVULA
17	493575	1	TUBO IN FERRO	TUYAU EN FER	EISEN-ROHR	IRON PIPE	TUBO DE HIERRO

COMANDO MARTINETTO COLONNA

** Commande vérin colonne*
** Column cylinder control*
** Säulenzylindersteuerung*
** Latiguillos cilindro columna*

TAV. GK.03.01

matr. G.A44.0001

PM 25
PM 28

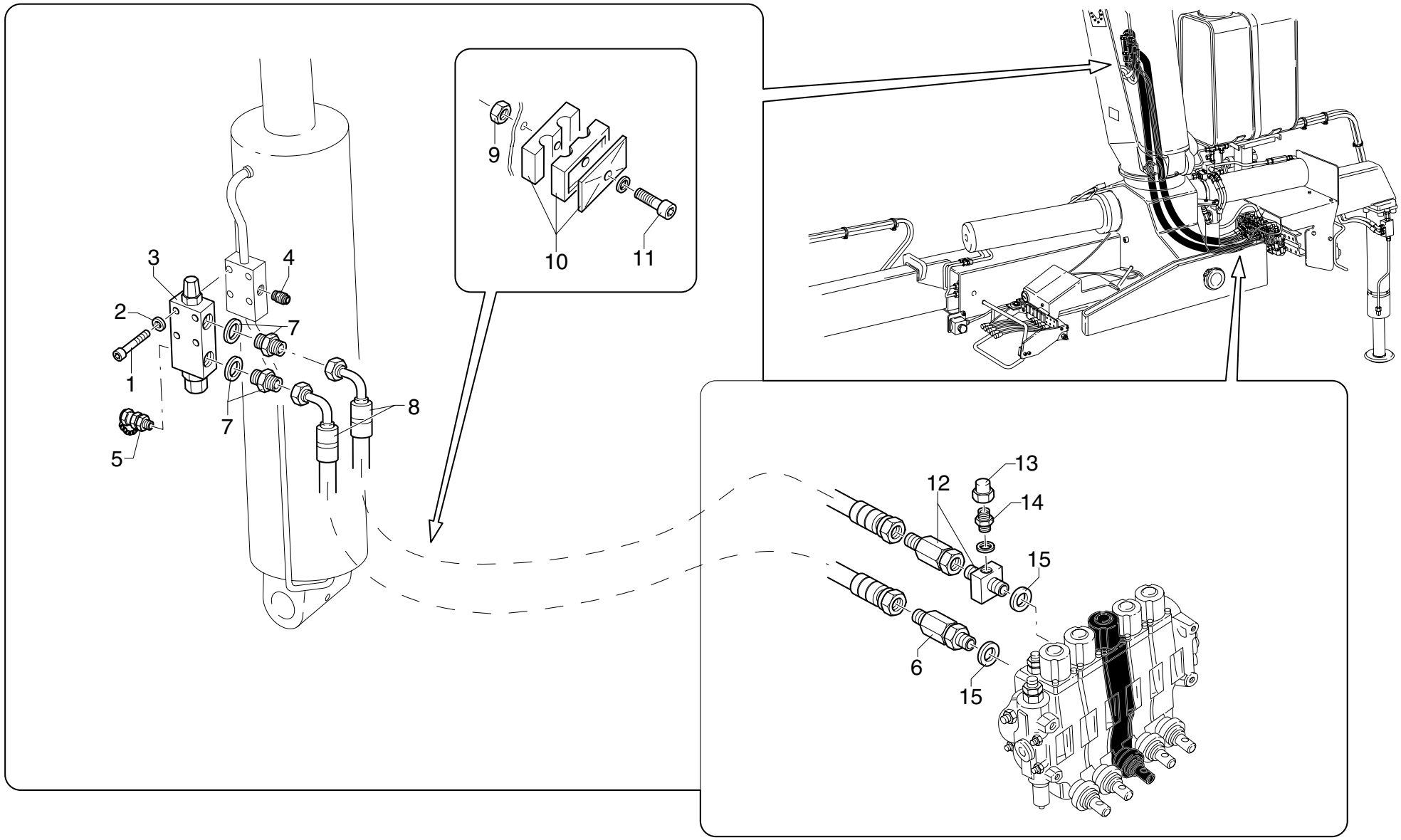

POS.	N°CODICE	Q	DESCRIZIONE	DESIGNATION	BENENNUNG	DESCRIPTION	DENOMINACIONES
1	497137	4	VITE TCEI M8X50 UNI 5931 8.8	VIS	SCHRAUBE	SCREW	TORNILLO
2	417025	4	RONDELLA SCHNORR S8 ZN	RONDELLE	SCHEIBE	WASHER	ARANDELA
3	495471	1	VALVOLA	SOUPAPE	VENTIL	VALVE	VALVULA
4	495226	1	VALVOLA	SOUPAPE	VENTIL	VALVE	VALVULA
5	124009	1	ATTACCO RAPIDO	ATTACHE RAPIDE	SCHNELLE VERBINDUNG	QUICK COUPLING	ENCHUFE RAPIDO
6	409358	2	RACCORDO	RACCORD	FITTING	FITTING	RACOR
7	409255	2	RACCORDO	RACCORD	FITTING	FITTING	RACOR
8	486847	2	TUBO IN GOMMA	TUYAU FLEX.	SCHLAUCH	HOSE	LATIGUILLO
9	191090	1	DADO M8 UNI 7473	ECROU	MUTTER	NUT	TUERCA
10	353055	1	MORSETTO	ARRETOIR	KLEMME	FASTENING UNIT	CONEXION
11	497139	1	VITE TCEI M8X60 UNI 5931 8.8	VIS	SCHRAUBE	SCREW	TORNILLO
12	409363	1	RACCORDO	RACCORD	FITTING	FITTING	RACOR
13	409423	1	RACCORDO	RACCORD	FITTING	FITTING	RACOR
14	409400	1	RACCORDO	RACCORD	FITTING	FITTING	RACOR
15	417092	2	RONDELLA DOWTY BONDED SEAL PP45-D	RONDELLE	SCHEIBE	WASHER	ARANDELA

COMANDO MARTINETTO COLONNA

** Commande vérin colonne*
** Column cylinder control*
** Säulenzylindersteuerung*
** Latiguillos cilindro columna*

TAV. GK.03.02

matr. G.A44.0001

PM 25 PA
PM 28 PA

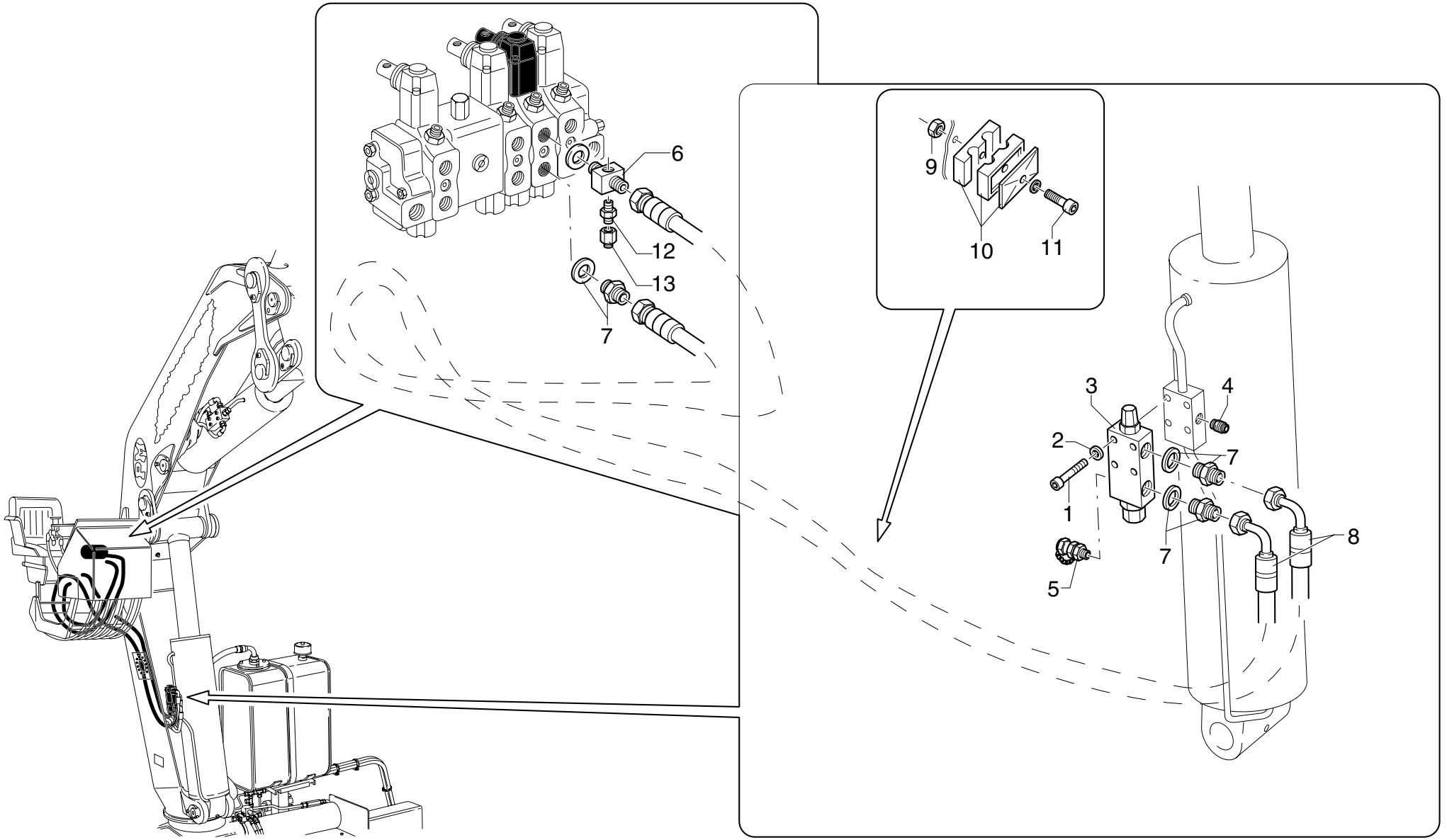

POS.	N°CODICE	Q	DESCRIZIONE	DESIGNATION	BENENNUNG	DESCRIPTION	DENOMINACIONES
1	497137	4	VITE TCEI M8X50 UNI 5931 8.8	VIS	SCHRAUBE	SCREW	TORNILLO
2	417025	4	RONDELLA SCHNORR S8 ZN	RONDELLE	SCHEIBE	WASHER	ARANDELA
3	495471	1	VALVOLA	SOUPAPE	VENTIL	VALVE	VALVULA
4	495226	1	VALVOLA	SOUPAPE	VENTIL	VALVE	VALVULA
5	124009	1	ATTACCO RAPIDO	ATTACHE RAPIDE	SCHNELLE VERBINDUNG	QUICK COUPLING	ENCHUFE RAPIDO
6	409365	1	RACCORDO	RACCORD	FITTING	FITTING	RACOR
7	409255	3	RACCORDO	RACCORD	FITTING	FITTING	RACOR
8	486847	2	TUBO IN GOMMA	TUYAU FLEX.	SCHLAUCH	HOSE	LATIGUILLO
9	191090	1	DADO M8 UNI 7473	ECROU	MUTTER	NUT	TUERCA
10	353055	1	MORSETTO	ARRETOIR	KLEMME	FASTENING UNIT	CONEXION
11	497139	1	VITE TCEI M8X60 UNI 5931 8.8	VIS	SCHRAUBE	SCREW	TORNILLO
12	409400	1	RACCORDO	RACCORD	FITTING	FITTING	RACOR
13	409423	1	RACCORDO	RACCORD	FITTING	FITTING	RACOR

COMANDO MARTINETTO COLONNA CON "DANFOSS"

** Commande vérin colonne avec "DANFOSS"*
** Column cylinder control with "DANFOSS"*
** Säulenzylindersteuerung mit "DANFOSS"*
** Latiguillos cilindro columna con "DANFOSS"*

TAV. GK.03.03

matr. G.A44.0001

PM 25
PM 28

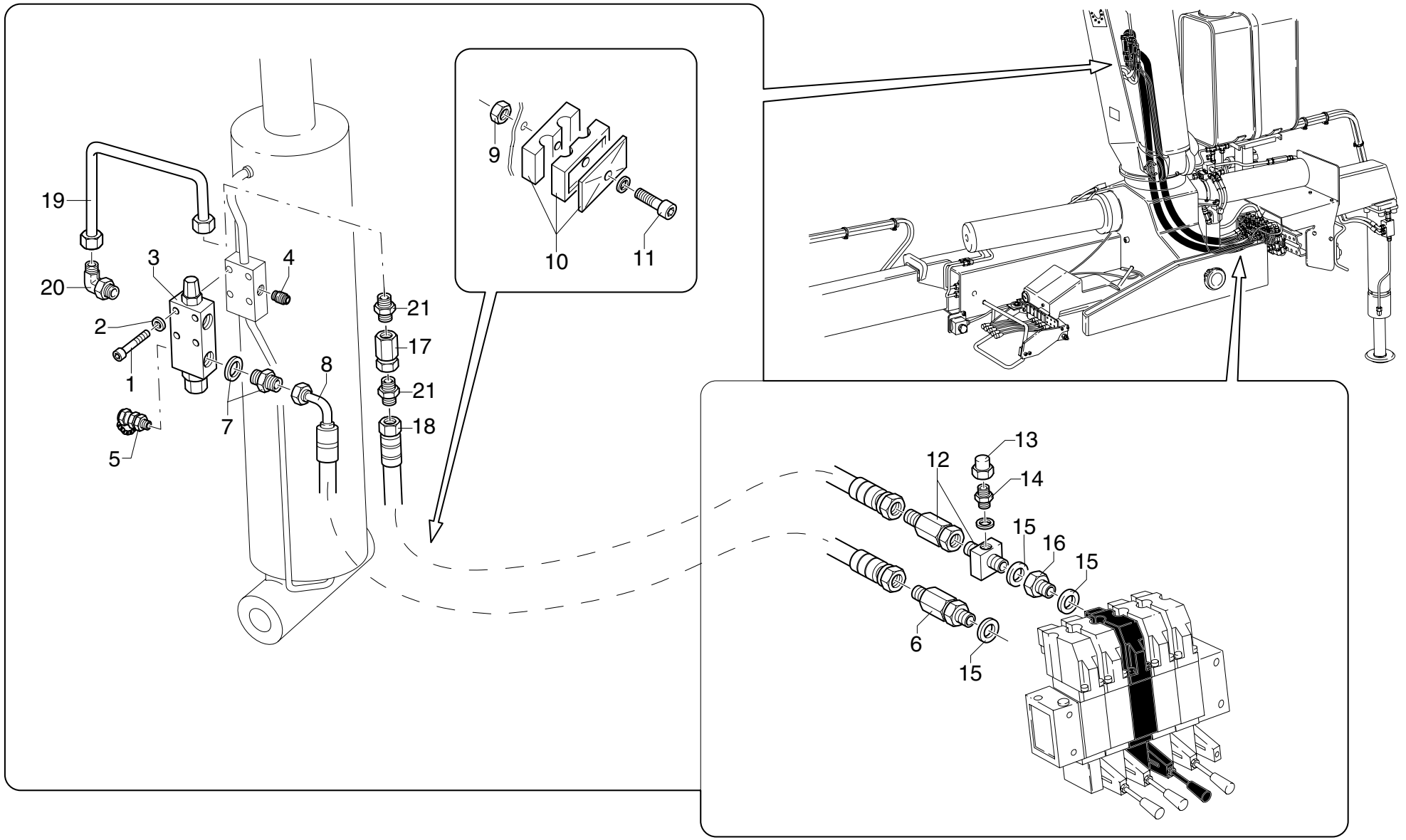

POS.	N°CODICE	Q	DESCRIZIONE	DESIGNATION	BENENNUNG	DESCRIPTION	DENOMINACIONES
1	497137	4	VITE TCEI M8X50 UNI 5931 8.8	VIS	SCHRAUBE	SCREW	TORNILLO
2	417025	4	RONDELLA SCHNORR S8 ZN	RONDELLE	SCHEIBE	WASHER	ARANDELA
3	495471	1	VALVOLA	SOUPAPE	VENTIL	VALVE	VALVULA
4	495226	1	VALVOLA	SOUPAPE	VENTIL	VALVE	VALVULA
5	124009	1	ATTACCO RAPIDO	ATTACHE RAPIDE	SCHNELLE VERBINDUNG	QUICK COUPLING	ENCHUFE RAPIDO
6	409358	1	RACCORDO	RACCORD	FITTING	FITTING	RACOR
7	409255	1	RACCORDO	RACCORD	FITTING	FITTING	RACOR
8	486847	1	TUBO IN GOMMA	TUYAU FLEX.	SCHLAUCH	HOSE	LATIGUILLO
9	191090	1	DADO M8 UNI 7473	ECROU	MUTTER	NUT	TUERCA
10	353055	1	MORSETTO	ARRETOIR	KLEMME	FASTENING UNIT	CONEXION
11	497139	1	VITE TCEI M8X60 UNI 5931 8.8	VIS	SCHRAUBE	SCREW	TORNILLO
12	409363	1	RACCORDO	RACCORD	FITTING	FITTING	RACOR
13	409423	1	RACCORDO	RACCORD	FITTING	FITTING	RACOR
14	409400	1	RACCORDO	RACCORD	FITTING	FITTING	RACOR
15	417092	3	RONDELLA DOWTY BONDED SEAL PP45-D	RONDELLE	SCHEIBE	WASHER	ARANDELA
16	164108	1	COLONNETTA	COLONNETTE	SCHRAUBBOLZEN	STUD	RACORD
17	495463	1	VALVOLA	SOUPAPE	VENTIL	VALVE	VALVULA
18	486926	1	TUBO IN GOMMA	TUYAU FLEX.	SCHLAUCH	HOSE	LATIGUILLO
19	493239	1	TUBO IN FERRO	TUYAU EN FER	EISEN-ROHR	IRON PIPE	TUBO DE HIERRO
20	409361	1	RACCORDO	RACCORD	FITTING	FITTING	RACOR
21	409381	2	RACCORDO	RACCORD	FITTING	FITTING	RACOR

COMANDO MARTINETTO MENSOLA

** Commande vérin premier bras*
** Main-boom cylinder control*
** Hubrahmenzylindersteuerung*
** Mando cilindro primer brazo articulado*

TAV. GK.04.01

matr. G.A44.0001

PM 25
PM 28

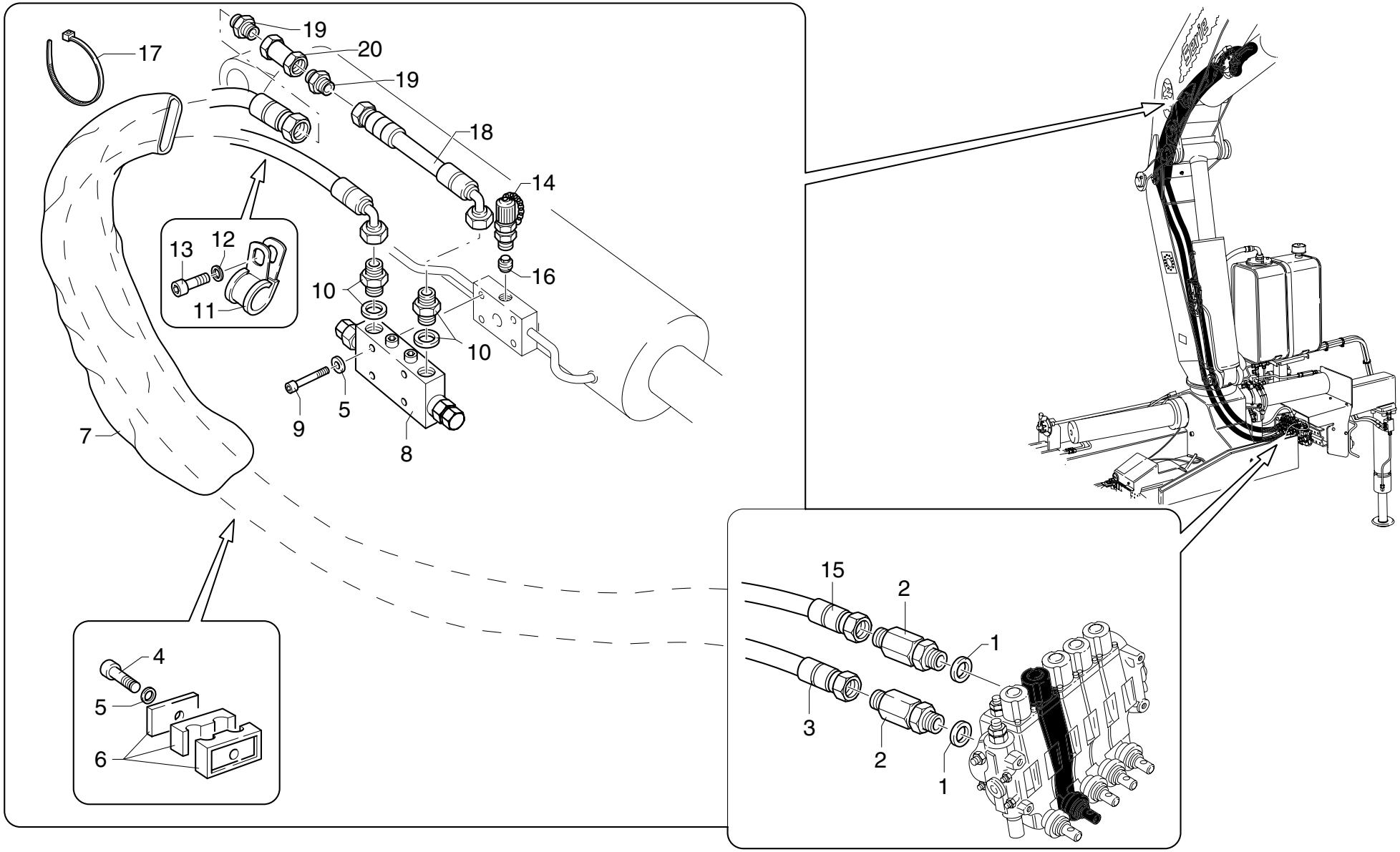

POS.	N°CODICE	Q	DESCRIZIONE	DESIGNATION	BENENNUNG	DESCRIPTION	DENOMINACIONES
1	417092	2	RONDELLA DOWTY BONDED SEAL PP45-D	RONDELLE	SCHEIBE	WASHER	ARANDELA
2	409358	2	RACCORDO	RACCORD	FITTING	FITTING	RACOR
3	486849	1	TUBO IN GOMMA	TUYAU FLEX.	SCHLAUCH	HOSE	LATIGUILLO
4	497136	1	VITE TCEI M8X45 UNI 5931 8.8	VIS	SCHRAUBE	SCREW	TORNILLO
5	417025	5	RONDELLA SCHNORR S8 ZN	RONDELLE	SCHEIBE	WASHER	ARANDELA
6	353055	1	MORSETTO	ARRETOIR	KLEMME	FASTENING UNIT	CONEXION
7	276059	1	GUAINA	GAINE	MANTEL	SHEATH	MANGERA
8	495472	1	VALVOLA	SOUPAPE	VENTIL	VALVE	VALVULA
9	497137	4	VITE TCEI M8X50 UNI 5931 8.8	VIS	SCHRAUBE	SCREW	TORNILLO
10	409255	2	RACCORDO	RACCORD	FITTING	FITTING	RACOR
11	353108	1	MORSETTO	ARRETOIR	KLEMME	FASTENING UNIT	CONEXION
12	417024	1	RONDELLA SCHNORR S6 DACROMET	RONDELLE	SCHEIBE	WASHER	ARANDELA
13	497118	1	VITE TCEI M6X16 UNI 5931 8.8	VIS	SCHRAUBE	SCREW	TORNILLO
14	124009	1	ATTACCO RAPIDO	ATTACHE RAPIDE	SCHNELLE VERBINDUNG	QUICK COUPLING	ENCHUFE RAPIDO
15	486848	1	TUBO IN GOMMA	TUYAU FLEX.	SCHLAUCH	HOSE	LATIGUILLO
16	495226	1	VALVOLA	SOUPAPE	VENTIL	VALVE	VALVULA
17	207064	1	FASCETTA	COLLIER	HALTEBAND	CLAMP	ABRAZADERA
18	486850	1	TUBO IN GOMMA	TUYAU FLEX.	SCHLAUCH	HOSE	LATIGUILLO
19	409381	2	RACCORDO	RACCORD	FITTING	FITTING	RACOR
20	495463	1	VALVOLA	SOUPAPE	VENTIL	VALVE	VALVULA

COMANDO MARTINETTO MENSOLA

** Commande vérin premier bras*
** Main-boom cylinder control*
** Hubrahmenzylindersteuerung*
** Mando cilindro primer brazo articulado*

TAV. GK.04.02

matr. G.A44.0001

PM 25 PA
PM 28 PA

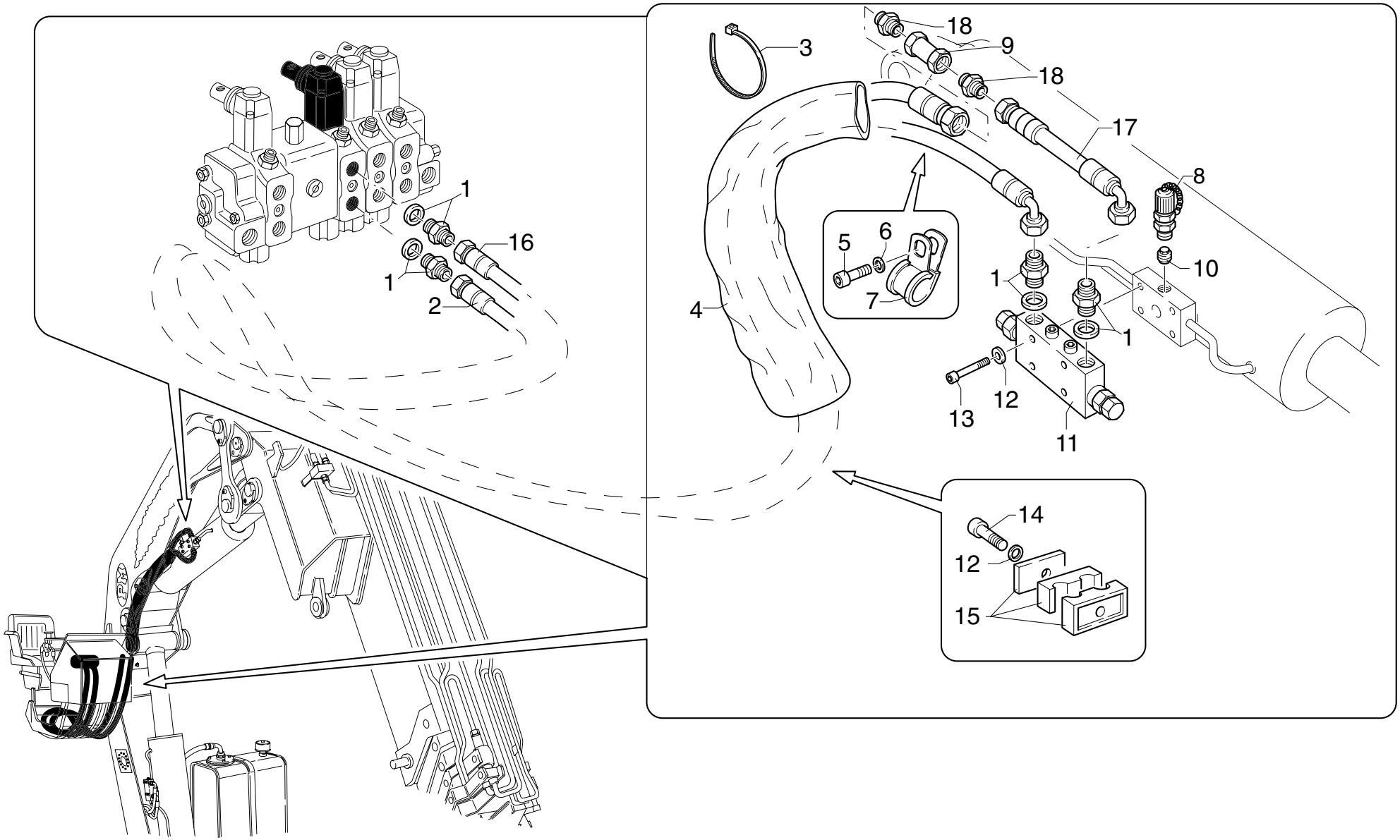

POS.	N°CODICE	Q	DESCRIZIONE	DESIGNATION	BENENNUNG	DESCRIPTION	DENOMINACIONES
1	409255	4	RACCORDO	RACCORD	FITTING	FITTING	RACOR
2	486928	1	TUBO IN GOMMA	TUYAU FLEX.	SCHLAUCH	HOSE	LATIGUILLO
3	207064	1	FASCETTA	COLLIER	HALTEBAND	CLAMP	ABRAZADERA
4	276059	1	GUAINA	GAINE	MANTEL	SHEATH	MANGERA
5	497118	1	VITE TCEI M6X16 UNI 5931 8.8	VIS	SCHRAUBE	SCREW	TORNILLO
6	417024	1	RONDELLA SCHNORR S6 DACROMET	RONDELLE	SCHEIBE	WASHER	ARANDELA
7	353108	1	MORSETTO	ARRETOIR	KLEMME	FASTENING UNIT	CONEXION
8	124009	1	ATTACCO RAPIDO	ATTACHE RAPIDE	SCHNELLE VERBINDUNG	QUICK COUPLING	ENCHUFE RAPIDO
9	495463	1	VALVOLA	SOUPAPE	VENTIL	VALVE	VALVULA
10	495226	1	VALVOLA	SOUPAPE	VENTIL	VALVE	VALVULA
11	495472	1	VALVOLA	SOUPAPE	VENTIL	VALVE	VALVULA
12	417025	5	RONDELLA SCHNORR S8 ZN	RONDELLE	SCHEIBE	WASHER	ARANDELA
13	497137	4	VITE TCEI M8X50 UNI 5931 8.8	VIS	SCHRAUBE	SCREW	TORNILLO
14	497136	1	VITE TCEI M8X45 UNI 5931 8.8	VIS	SCHRAUBE	SCREW	TORNILLO
15	353055	1	MORSETTO	ARRETOIR	KLEMME	FASTENING UNIT	CONEXION
16	486923	1	TUBO IN GOMMA	TUYAU FLEX.	SCHLAUCH	HOSE	LATIGUILLO
17	486850	1	TUBO IN GOMMA	TUYAU FLEX.	SCHLAUCH	HOSE	LATIGUILLO
18	409381	2	RACCORDO	RACCORD	FITTING	FITTING	RACOR

COMANDO MARTINETTO SFILO BRACCI

** Commande vérin extension bras*
** Booms extension cylinder control*
** Ausziehenzylindersteuerung*
** Mando cilindro extension brazos*

TAV. GK.05.01

matr. G.A44.0001

PM 25
PM 28

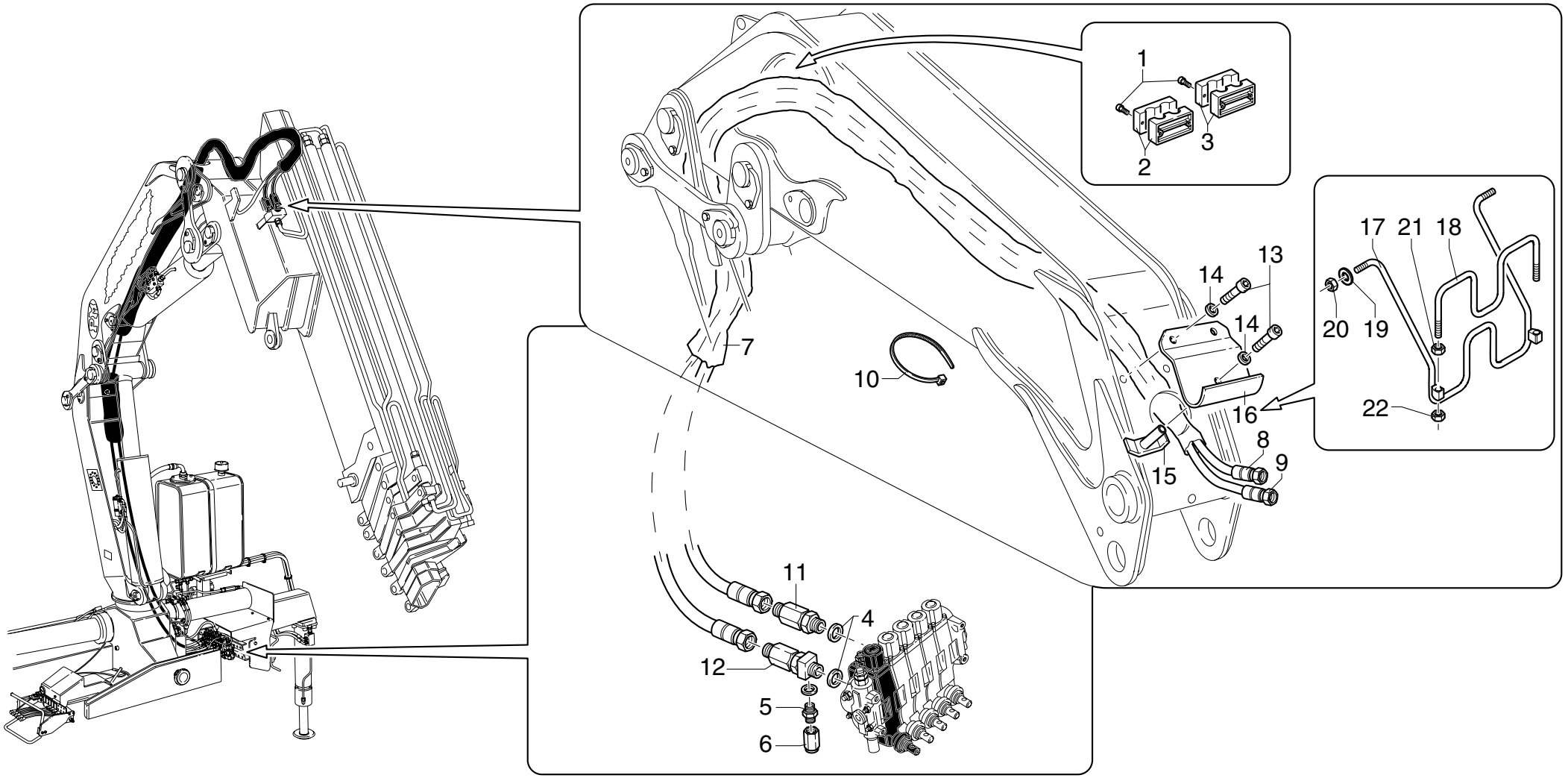

POS.	N°CODICE	Q	DESCRIZIONE	DESIGNATION	BENENNUNG	DESCRIPTION	DENOMINACIONES
1	497132	4	VITE TCEI M8X25 UNI 5931 8.8	VIS	SCHRAUBE	SCREW	TORNILLO
2	353087	1	MORSETTO	ARRETOIR	KLEMME	FASTENING UNIT	CONEXION
3	353086	1	MORSETTO	ARRETOIR	KLEMME	FASTENING UNIT	CONEXION
4	417092	2	RONDELLA DOWTY BONDED SEAL PP45-D	RONDELLE	SCHEIBE	WASHER	ARANDELA
5	409400	1	RACCORDO	RACCORD	FITTING	FITTING	RACOR
6	409423	1	RACCORDO	RACCORD	FITTING	FITTING	RACOR
7	276059	2	GUAINA	GAINE	MANTEL	SHEATH	MANGERA
8	486852	1	TUBO IN GOMMA	TUYAU FLEX.	SCHLAUCH	HOSE	LATIGUILLO
9	486851	1	TUBO IN GOMMA	TUYAU FLEX.	SCHLAUCH	HOSE	LATIGUILLO
10	207064	2	FASCETTA	COLLIER	HALTEBAND	CLAMP	ABRAZADERA
11	409399	1	RACCORDO	RACCORD	FITTING	FITTING	RACOR
12	409363	1	RACCORDO	RACCORD	FITTING	FITTING	RACOR
13	497133	3	VITE TCEI M8X30 UNI 5931 8.8	VIS	SCHRAUBE	SCREW	TORNILLO
14	417025	3	RONDELLA SCHNORR S8 ZN	RONDELLE	SCHEIBE	WASHER	ARANDELA
15	466389	1	SUPPORTO	SUPPORT	TRAEGER	SUPPORT	SOPORTE
16	466388	1	SUPPORTO	SUPPORT	TRAEGER	SUPPORT	SOPORTE
17	466680	1	SUPPORTO	SUPPORT	TRAEGER	SUPPORT	SOPORTE
18	466681	1	SUPPORTO	SUPPORT	TRAEGER	SUPPORT	SOPORTE
19	417005	2	ROSETTA 10,5X21 UNI 6592	RONDELLE	SCHEIBE	WASHER	ARANDELA
20	191206	2	DADO M10 UNI7474	ECROU	MUTTER	NUT	TUERCA
21	191064	2	DADO M10 UNI 5589	ECROU	MUTTER	NUT	TUERCA
22	191092	2	DADO M10 UNI 7473	ECROU	MUTTER	NUT	TUERCA

COMANDO MARTINETTO SFILO BRACCI

** Commande vérin extension bras*
** Booms extension cylinder control*
** Ausziehenzylindersteuerung*
** Mando cilindro extension brazos*

TAV. GK.05.02

matr. G.A44.0001

PM 25 PA
PM 28 PA

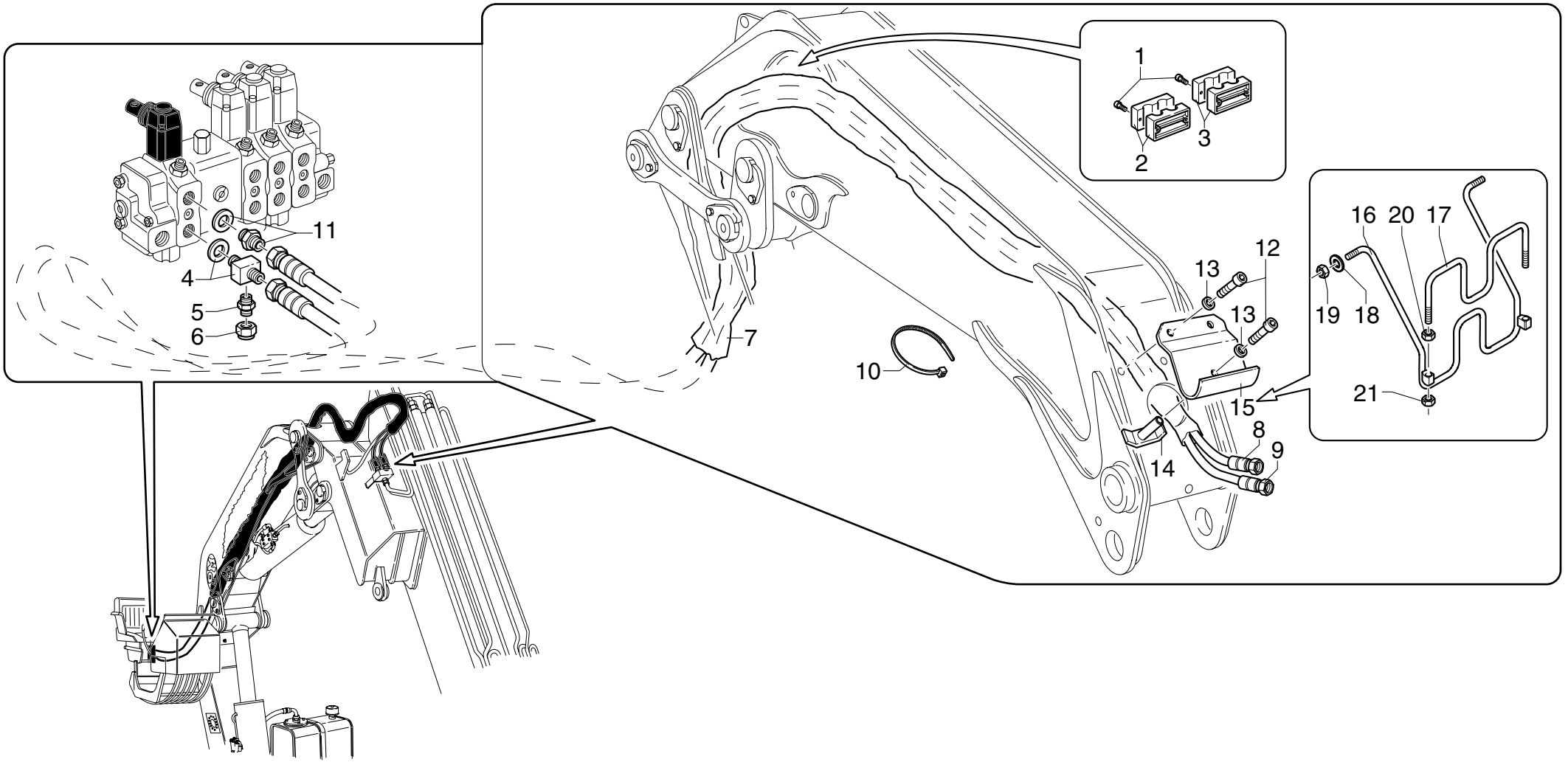

POS.	N°CODICE	Q	DESCRIZIONE	DESIGNATION	BENENNUNG	DESCRIPTION	DENOMINACIONES
1	497132	4	VITE TCEI M8X25 UNI 5931 8.8	VIS	SCHRAUBE	SCREW	TORNILLO
2	353087	1	MORSETTO	ARRETOIR	KLEMME	FASTENING UNIT	CONEXION
3	353086	1	MORSETTO	ARRETOIR	KLEMME	FASTENING UNIT	CONEXION
4	409365	1	RACCORDO	RACCORD	FITTING	FITTING	RACOR
5	409400	1	RACCORDO	RACCORD	FITTING	FITTING	RACOR
6	409423	1	RACCORDO	RACCORD	FITTING	FITTING	RACOR
7	276059	2	GUAINA	GAINE	MANTEL	SHEATH	MANGERA
8	486924	1	TUBO IN GOMMA	TUYAU FLEX.	SCHLAUCH	HOSE	LATIGUILLO
9	486925	1	TUBO IN GOMMA	TUYAU FLEX.	SCHLAUCH	HOSE	LATIGUILLO
10	207064	2	FASCETTA	COLLIER	HALTEBAND	CLAMP	ABRAZADERA
11	409249	1	RACCORDO	RACCORD	FITTING	FITTING	RACOR
12	497133	3	VITE TCEI M8X30 UNI 5931 8.8	VIS	SCHRAUBE	SCREW	TORNILLO
13	417025	3	RONDELLA SCHNORR S8 ZN	RONDELLE	SCHEIBE	WASHER	ARANDELA
14	466389	1	SUPPORTO	SUPPORT	TRAEGER	SUPPORT	SOPORTE
15	466388	1	SUPPORTO	SUPPORT	TRAEGER	SUPPORT	SOPORTE
16	466680	1	SUPPORTO	SUPPORT	TRAEGER	SUPPORT	SOPORTE
17	466681	1	SUPPORTO	SUPPORT	TRAEGER	SUPPORT	SOPORTE
18	417005	2	ROSETTA 10,5X21 UNI 6592	RONDELLE	SCHEIBE	WASHER	ARANDELA
19	191206	2	DADO M10 UNI7474	ECROU	MUTTER	NUT	TUERCA
20	191064	2	DADO M10 UNI 5589	ECROU	MUTTER	NUT	TUERCA
21	191092	2	DADO M10 UNI 7473	ECROU	MUTTER	NUT	TUERCA

COMANDO MART. SFILO BRACCI STAB. STANDARD

** Commande vérin extension bras stabilizateurs standards*
** Standard outrigger boom extension cylinder control*
** Standard Steuerung Stützarmeausziehenzylinder*
** Mando cilindro extension brazos estabilizadores standard*

TAV. GK.06.01 1/2

matr. G.A44.0001

PM 25
PM 28

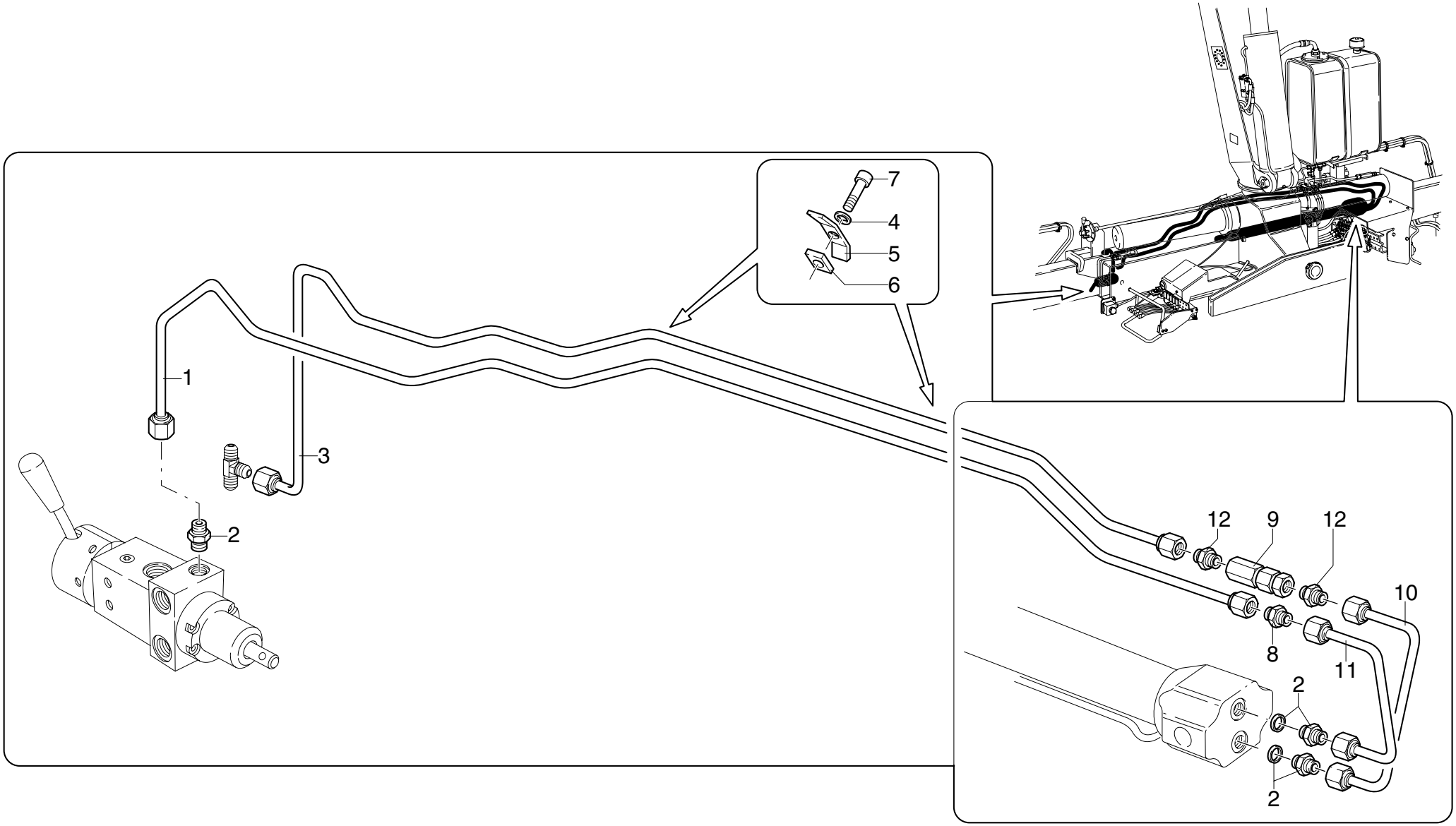

POS.	N°CODICE	Q	DESCRIZIONE	DESIGNATION	BENENNUNG	DESCRIPTION	DENOMINACIONES
1	493200	1	TUBO IN FERRO	TUYAU EN FER	EISEN-ROHR	IRON PIPE	TUBO DE HIERRO
2	409253	3	RACCORDO	RACCORD	FITTING	FITTING	RACOR
3	493201	1	TUBO IN FERRO	TUYAU EN FER	EISEN-ROHR	IRON PIPE	TUBO DE HIERRO
4	417025	2	RONDELLA SCHNORR S8 ZN	RONDELLE	SCHEIBE	WASHER	ARANDELA
5	353099	2	MORSETTO	ARRETOIR	KLEMME	FASTENING UNIT	CONEXION
6	262170	2	SPESSORE	CALE D'EPAISSEUR	BEILAGE	SHIM	ESPESOR
7	497130	2	VITE TCEI M8X16 UNI 5931 8.8	VIS	SCHRAUBE	SCREW	TORNILLO
8	409304	1	RACCORDO	RACCORD	FITTING	FITTING	RACOR
9	495479	1	VALVOLA	SOUPAPE	VENTIL	VALVE	VALVULA
10	493229	1	TUBO IN FERRO	TUYAU EN FER	EISEN-ROHR	IRON PIPE	TUBO DE HIERRO
11	493230	1	TUBO IN FERRO	TUYAU EN FER	EISEN-ROHR	IRON PIPE	TUBO DE HIERRO
12	409380	2	RACCORDO	RACCORD	FITTING	FITTING	RACOR

COMANDO MART. SFILO BRACCI STAB. STANDARD

** Commande vérin extension bras stabilizateurs standards*
** Standard outrigger boom extension cylinder control*
** Standard Steuerung Stützarmeausziehenzylinder*
** Mando cilindro extension brazos estabilizadores standard*

TAV. GK.06.01 2/2

matr. G.A44.0001

PM 25
PM 28

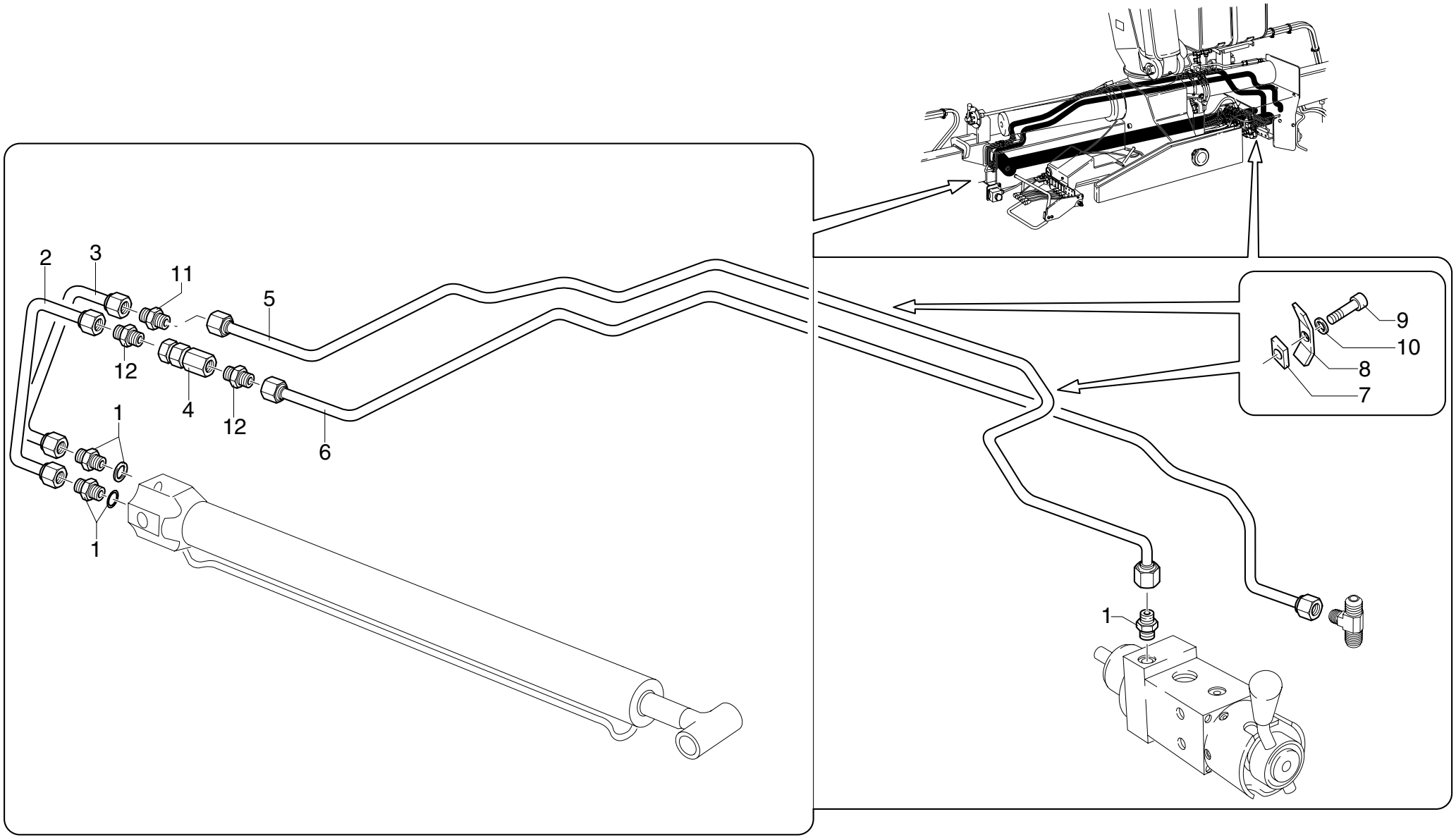

POS.	N°CODICE	Q	DESCRIZIONE	DESIGNATION	BENENNUNG	DESCRIPTION	DENOMINACIONES
1	409253	3	RACCORDO	RACCORD	FITTING	FITTING	RACOR
2	493229	1	TUBO IN FERRO	TUYAU EN FER	EISEN-ROHR	IRON PIPE	TUBO DE HIERRO
3	493230	1	TUBO IN FERRO	TUYAU EN FER	EISEN-ROHR	IRON PIPE	TUBO DE HIERRO
4	495479	1	VALVOLA	SOUPAPE	VENTIL	VALVE	VALVULA
5	493197	1	TUBO IN FERRO	TUYAU EN FER	EISEN-ROHR	IRON PIPE	TUBO DE HIERRO
6	493198	1	TUBO IN FERRO	TUYAU EN FER	EISEN-ROHR	IRON PIPE	TUBO DE HIERRO
7	262170	2	SPESSORE	CALE D'EPAISSEUR	BEILAGE	SHIM	ESPESOR
8	353099	2	MORSETTO	ARRETOIR	KLEMME	FASTENING UNIT	CONEXION
9	497130	2	VITE TCEI M8X16 UNI 5931 8.8	VIS	SCHRAUBE	SCREW	TORNILLO
10	417025	2	RONDELLA SCHNORR S8 ZN	RONDELLE	SCHEIBE	WASHER	ARANDELA
11	409304	1	RACCORDO	RACCORD	FITTING	FITTING	RACOR
12	409380	2	RACCORDO	RACCORD	FITTING	FITTING	RACOR

COMANDO MART. SFILO BRACCI STAB. EXTRALARGO

* Commande vérin extension bras stabilizateurs extra-large
* Extra-large outrigger boom extension cylinder control
* Extrabreite Steuerung Stützarmeausziehenzylinder
* Mando cilindro extension brazo estabiliz. extra-anchos

TAV. GK.06.02 1/3

matr. G.A44.0001

PM 25
PM 28

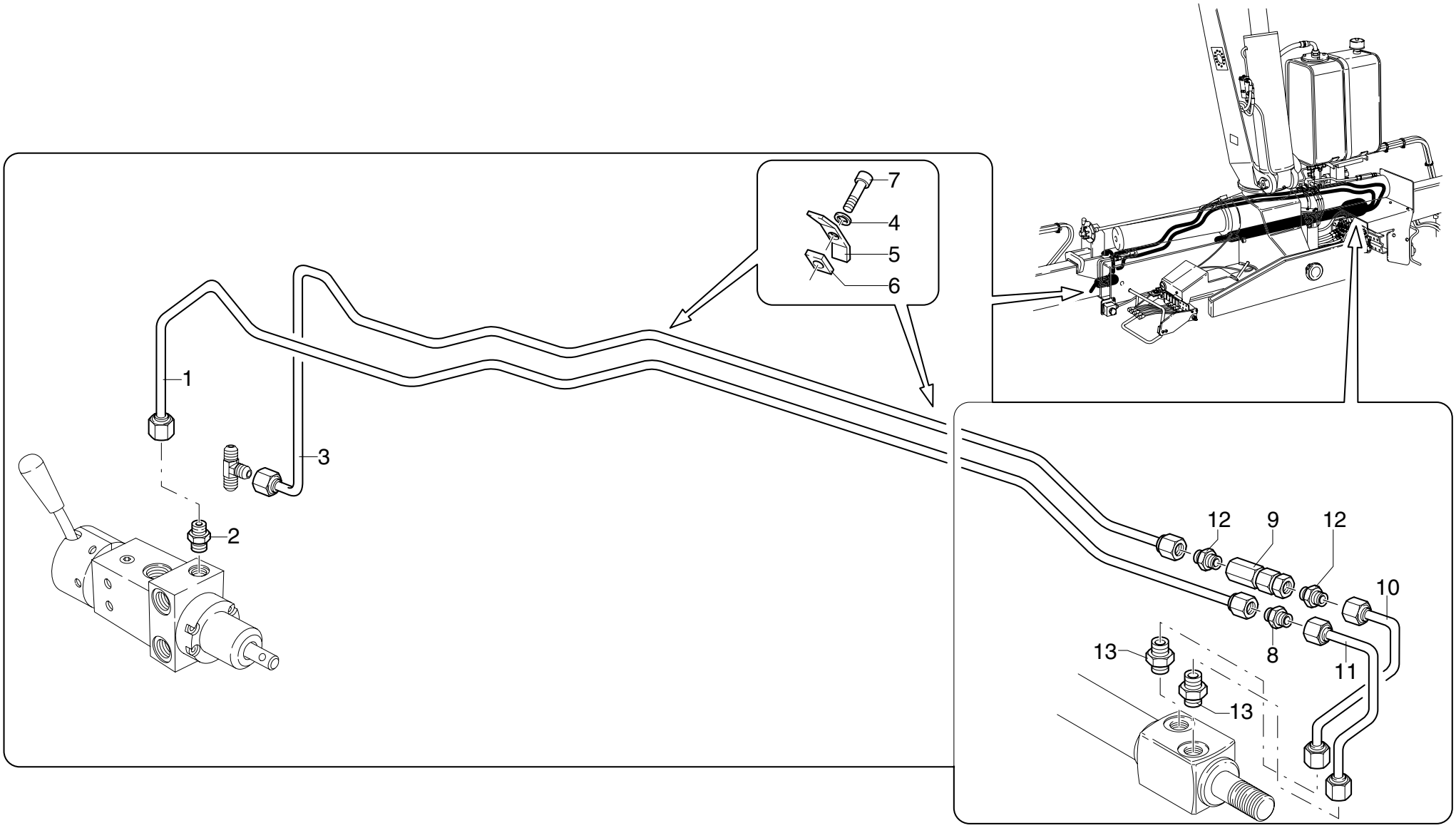

POS.	N°CODICE	Q	DESCRIZIONE	DESIGNATION	BENENNUNG	DESCRIPTION	DENOMINACIONES
1	493200	1	TUBO IN FERRO	TUYAU EN FER	EISEN-ROHR	IRON PIPE	TUBO DE HIERRO
2	409253	1	RACCORDO	RACCORD	FITTING	FITTING	RACOR
3	493201	1	TUBO IN FERRO	TUYAU EN FER	EISEN-ROHR	IRON PIPE	TUBO DE HIERRO
4	417025	2	RONDELLA SCHNORR S8 ZN	RONDELLE	SCHEIBE	WASHER	ARANDELA
5	353099	2	MORSETTO	ARRETOIR	KLEMME	FASTENING UNIT	CONEXION
6	262170	2	SPESSORE	CALE D'EPAISSEUR	BEILAGE	SHIM	ESPESOR
7	497130	2	VITE TCEI M8X16 UNI 5931 8.8	VIS	SCHRAUBE	SCREW	TORNILLO
8	409304	1	RACCORDO	RACCORD	FITTING	FITTING	RACOR
9	495479	1	VALVOLA	SOUPAPE	VENTIL	VALVE	VALVULA
10	493199	1	TUBO IN FERRO	TUYAU EN FER	EISEN-ROHR	IRON PIPE	TUBO DE HIERRO
11	493202	1	TUBO IN FERRO	TUYAU EN FER	EISEN-ROHR	IRON PIPE	TUBO DE HIERRO
12	409380	2	RACCORDO	RACCORD	FITTING	FITTING	RACOR
13	409379	2	RACCORDO	RACCORD	FITTING	FITTING	RACOR

COMANDO MART. SFILO BRACCI STAB. EXTRALARGO

* Commande vérin extension bras stabilizateurs extra-large
* Extra-large outrigger boom extension cylinder control
* Extrabreite Steuerung Stützarmeausziehenzylinder
* Mando cilindro extension brazo estabiliz. extra-anchos

TAV. GK.06.02 2/3

matr. G.A44.0001

PM 25
PM 28

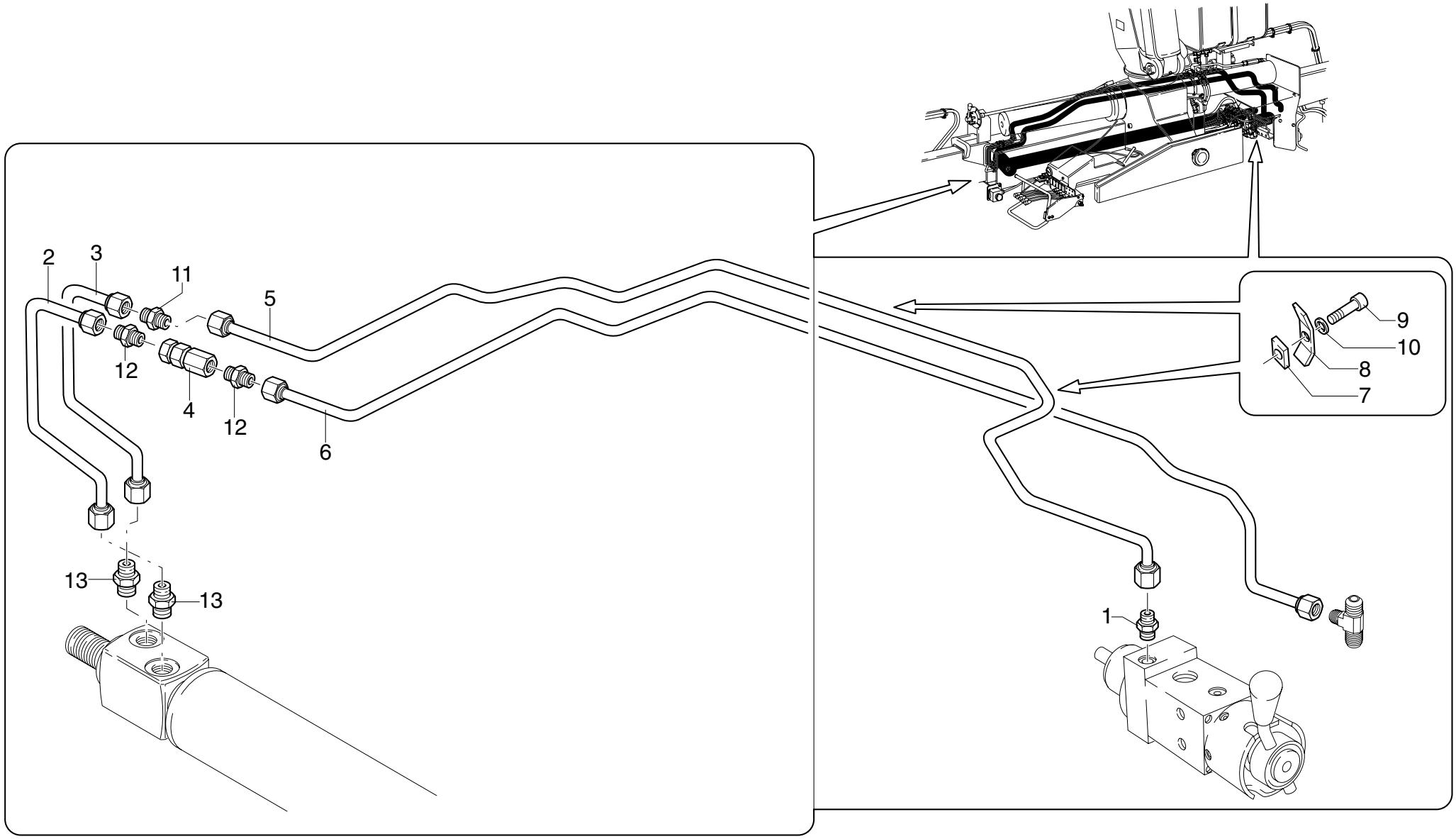

POS.	N°CODICE	Q	DESCRIZIONE	DESIGNATION	BENENNUNG	DESCRIPTION	DENOMINACIONES
1	409253	1	RACCORDO	RACCORD	FITTING	FITTING	RACOR
2	493202	1	TUBO IN FERRO	TUYAU EN FER	EISEN-ROHR	IRON PIPE	TUBO DE HIERRO
3	493199	1	TUBO IN FERRO	TUYAU EN FER	EISEN-ROHR	IRON PIPE	TUBO DE HIERRO
4	495479	1	VALVOLA	SOUPAPE	VENTIL	VALVE	VALVULA
5	493197	1	TUBO IN FERRO	TUYAU EN FER	EISEN-ROHR	IRON PIPE	TUBO DE HIERRO
6	493198	1	TUBO IN FERRO	TUYAU EN FER	EISEN-ROHR	IRON PIPE	TUBO DE HIERRO
7	262170	2	SPESSORE	CALE D'EPAISSEUR	BEILAGE	SHIM	ESPESOR
8	353099	2	MORSETTO	ARRETOIR	KLEMME	FASTENING UNIT	CONEXION
9	497130	2	VITE TCEI M8X16 UNI 5931 8.8	VIS	SCHRAUBE	SCREW	TORNILLO
10	417025	2	RONDELLA SCHNORR S8 ZN	RONDELLE	SCHEIBE	WASHER	ARANDELA
11	409304	1	RACCORDO	RACCORD	FITTING	FITTING	RACOR
12	409380	2	RACCORDO	RACCORD	FITTING	FITTING	RACOR
13	409379	2	RACCORDO	RACCORD	FITTING	FITTING	RACOR

COMANDO MART. SFILO BRACCI STAB. EXTRALARGO

** Commande vérin extension bras stabilizateurs extra-large*
** Extra-large outrigger boom extension cylinder control*
** Extrabreite Steuerung Stützarmeausziehenzylinder*
** Mando cilindro extension brazo estabiliz. extra-anchos*

TAV. GK.06.02 3/3

matr. G.A44.0001

PM 25
PM 28

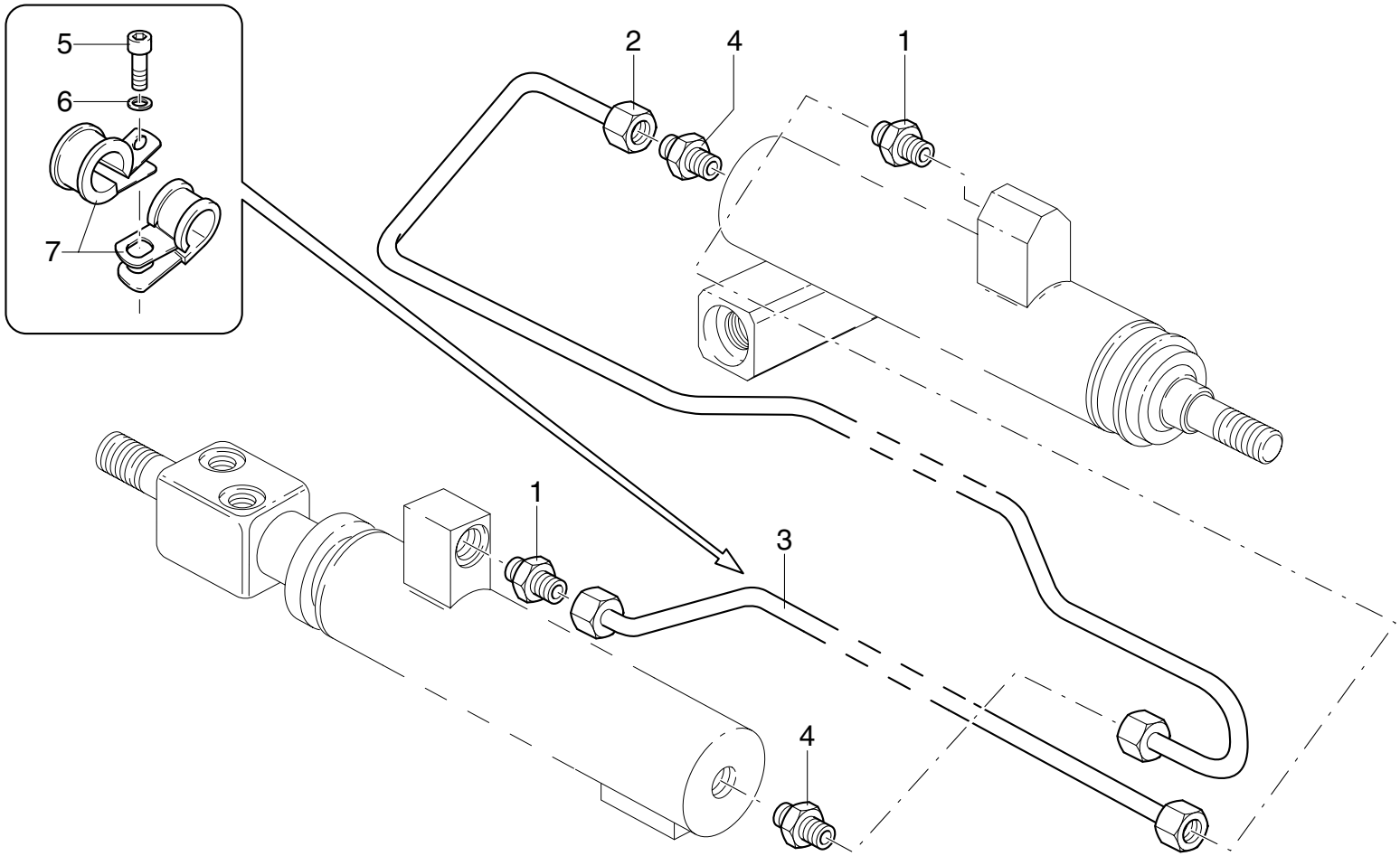

POS.	N°CODICE	Q	DESCRIZIONE	DESIGNATION	BENENNUNG	DESCRIPTION	DENOMINACIONES
1	409379	2	RACCORDO	RACCORD	FITTING	FITTING	RACOR
2	493379	1	TUBO IN FERRO	TUYAU EN FER	EISEN-ROHR	IRON PIPE	TUBO DE HIERRO
3	493214	1	TUBO IN FERRO	TUYAU EN FER	EISEN-ROHR	IRON PIPE	TUBO DE HIERRO
4	409253	2	RACCORDO	RACCORD	FITTING	FITTING	RACOR
5	497110	1	VITE TCEI M5X12 UNI 5931 8.8	VIS	SCHRAUBE	SCREW	TORNILLO
6	417003	1	ROSETTA 6,4X12,5 UNI 6592	RONDELLE	SCHEIBE	WASHER	ARANDELA
7	353058	2	MORSETTO	ARRETOIR	KLEMME	FASTENING UNIT	CONEXION

COLLEGAMENTO DISTRIBUTORI

** Raccordement distributeurs*
** Control valve block connection*
** Verbindung Steuerventilblöcke*
** Conexión distribuidores*

TAV. GK.07.01

matr. G.A44.0001

PM 25 PA
PM 28 PA

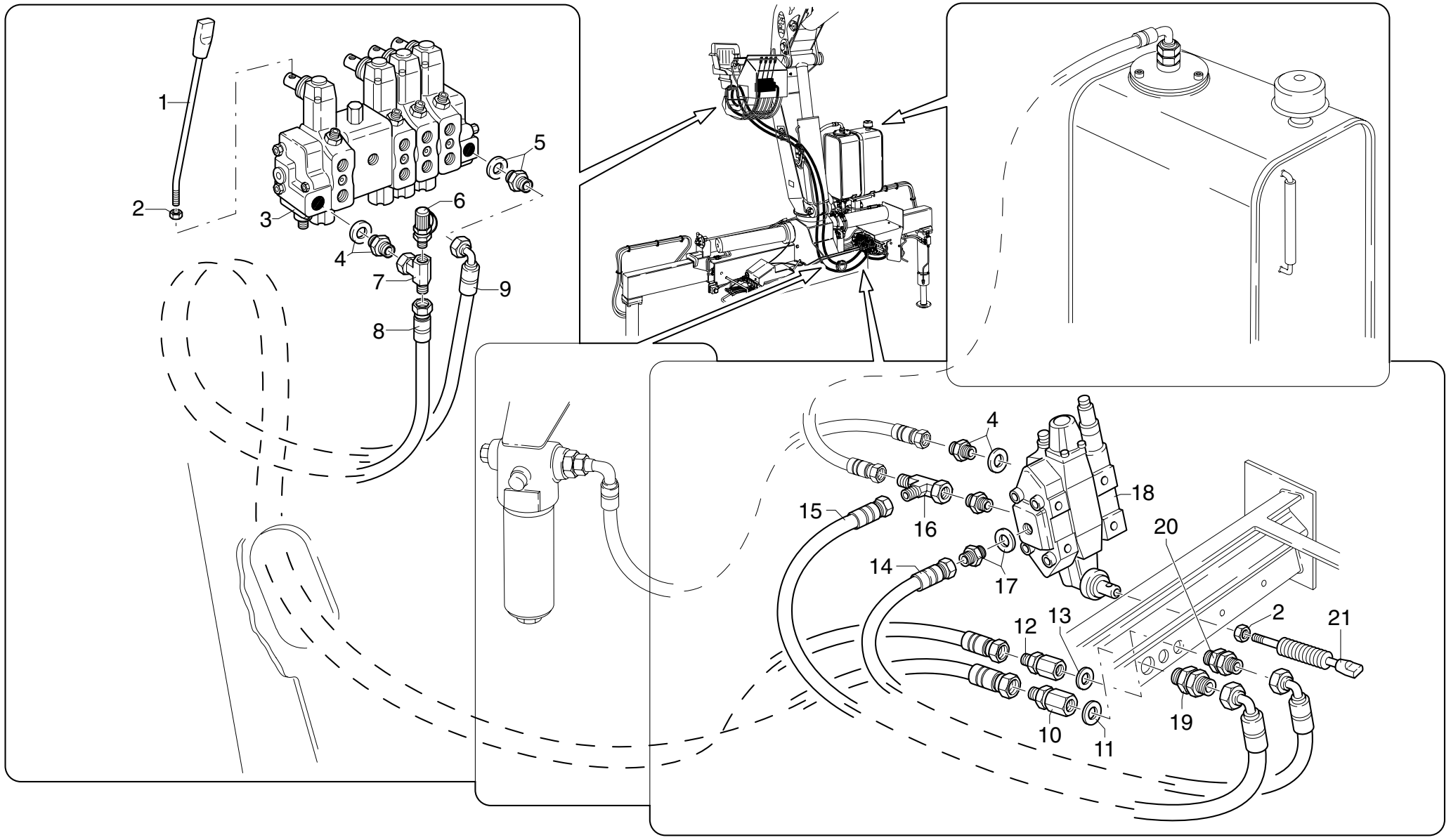

UNISTUDIO - Modena

POS.	N°CODICE	Q	DESCRIZIONE	DESIGNATION	BENENNUNG	DESCRIPTION	DENOMINACIONES
1	120031	4	LEVA	LEVIER	HEBEL	LEVER	PALANCA
2	191036	5	DADO M10 UNI 5588	ECROU	MUTTER	NUT	TUERCA
3	197225	1	DISTRIBUT. 4 ELEMENTI	DISTRIBUTEUR	VENTIL	CONTROLVALVE BLOCK	DISTRIBUIDOR
3	197226	1	DISTRIBUT. 5 ELEMENTI	DISTRIBUTEUR	VENTIL	CONTROLVALVE BLOCK	DISTRIBUIDOR
3	197223	1	DISTRIBUT. 6 ELEMENTI	DISTRIBUTEUR	VENTIL	CONTROLVALVE BLOCK	DISTRIBUIDOR
4	409255	2	RACCORDO	RACCORD	FITTING	FITTING	RACOR
5	409376	1	RACCORDO	RACCORD	FITTING	FITTING	RACOR
6	124017	1	ATTACCO RAPIDO	ATTACHE RAPIDE	SCHNELLE VERBINDUNG	QUICK COUPLING	ENCHUFE RAPIDO
7	409452	1	RACCORDO	RACCORD	FITTING	FITTING	RACOR
8	486917	1	TUBO IN GOMMA	TUYAU FLEX.	SCHLAUCH	HOSE	LATIGUILLO
9	486918	1	TUBO IN GOMMA	TUYAU FLEX.	SCHLAUCH	HOSE	LATIGUILLO
10	239416	1	RACCORDO	RACCORD	FITTING	FITTING	RACOR
11	417159	1	RONDELLA DOWTY B S PP45-H	RONDELLE	SCHEIBE	WASHER	ARANDELA
12	239412	1	RACCORDO	RACCORD	FITTING	FITTING	RACOR
13	417092	1	RONDELLA DOWTY BONDED SEAL PP45-D	RONDELLE	SCHEIBE	WASHER	ARANDELA
14	486919	1	TUBO IN GOMMA	TUYAU FLEX.	SCHLAUCH	HOSE	LATIGUILLO
15	486920	1	TUBO IN GOMMA	TUYAU FLEX.	SCHLAUCH	HOSE	LATIGUILLO
16	409446	1	RACCORDO	RACCORD	FITTING	FITTING	RACOR
17	409382	1	RACCORDO	RACCORD	FITTING	FITTING	RACOR
18	197224	1	DISTRIBUTORE	DISTRIBUTEUR	VENTIL	CONTROLVALVE BLOCK	DISTRIBUIDOR
19	410330	1	RACCORDO	RACCORD	FITTING	FITTING	RACOR
20	409735	1	RACCORDO	RACCORD	FITTING	FITTING	RACOR
21	120036	1	LEVA	LEVIER	HEBEL	LEVER	PALANCA

EMERGENZA (SENZA LIMITATORE)

** Dispositif d'urgence (sans limiteur)*
** Emergency device (without moment control device)*
** Not-Aus-Vorrichtung (ohne Begrenzer)*
** Emergencia (sin limitador)*

TAV. GK.08.01

matr. G.A44.0001

PM 25 PA
PM 28 PA

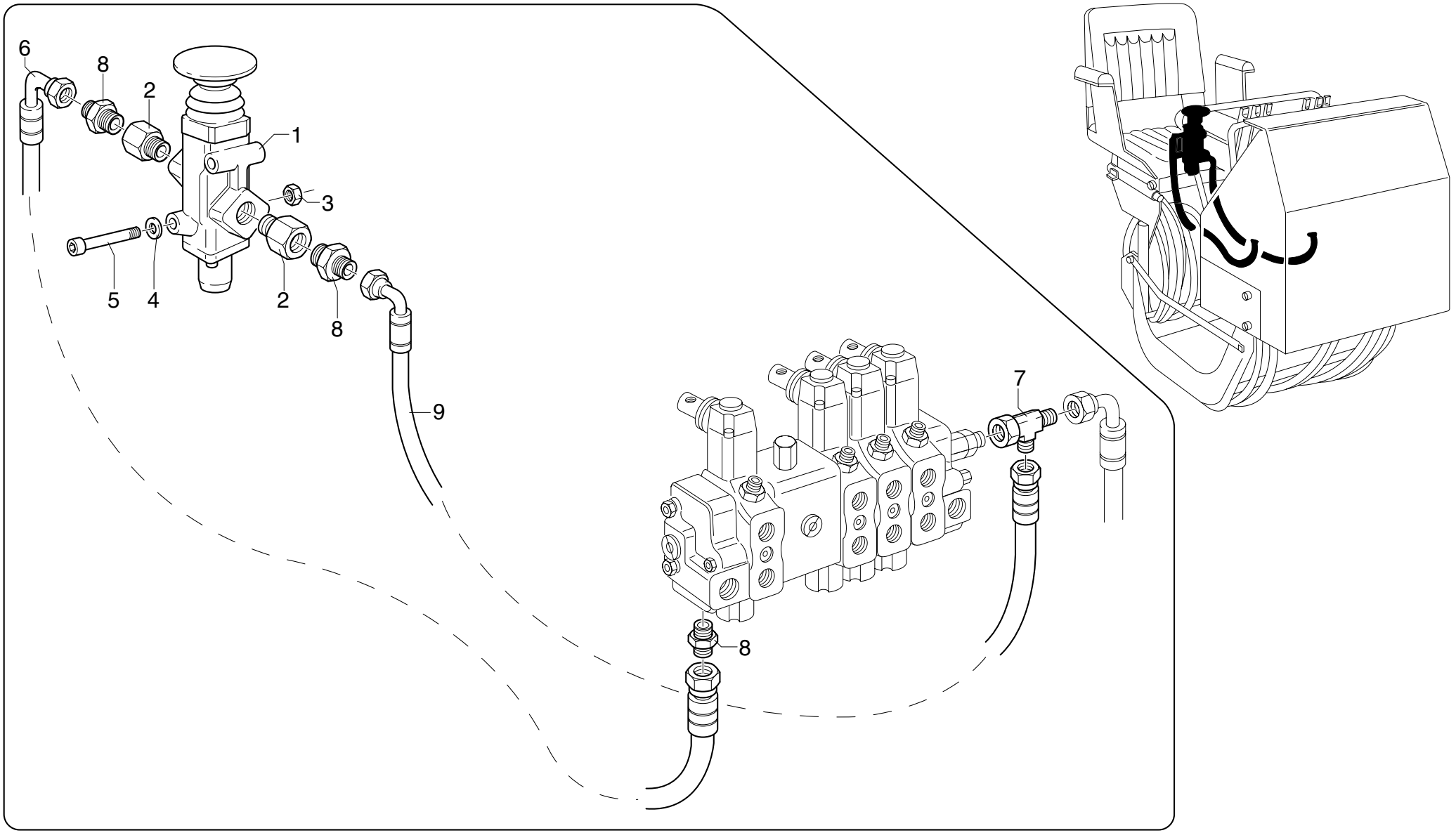

POS.	N°CODICE	Q	DESCRIZIONE	DESIGNATION	BENENNUNG	DESCRIPTION	DENOMINACIONES
1	193011	1	VALVOLA	SOUPAPE	VENTIL	VALVE	VALVULA
2	409668	2	RACCORDO	RACCORD	FITTING	FITTING	RACOR
3	191090	2	DADO M8 UNI 7473	ECROU	MUTTER	NUT	TUERCA
4	417025	2	RONDELLA SCHNORR S8 ZN	RONDELLE	SCHEIBE	WASHER	ARANDELA
5	498036	2	VITE TCEI M3X16 UNI 5931 8.8	VIS	SCHRAUBE	SCREW	TORNILLO
6	486901	1	TUBO IN GOMMA	TUYAU FLEX.	SCHLAUCH	HOSE	LATIGUILLO
7	409442	1	RACCORDO	RACCORD	FITTING	FITTING	RACOR
8	409426	3	RACCORDO	RACCORD	FITTING	FITTING	RACOR
9	486936	1	TUBO IN GOMMA	TUYAU FLEX.	SCHLAUCH	HOSE	LATIGUILLO

EMERGENZA (CON LIMITATORE)

** Dispositif d'urgence (avec limiteur)*
** Emergency device (with moment control device)*
** Not-Aus-Vorrichtung (mit Begrenzer)*
** Emergencia (con limitador)*

TAV. GK.08.02

matr. G.A44.0001

PM 25 PA
PM 28 PA

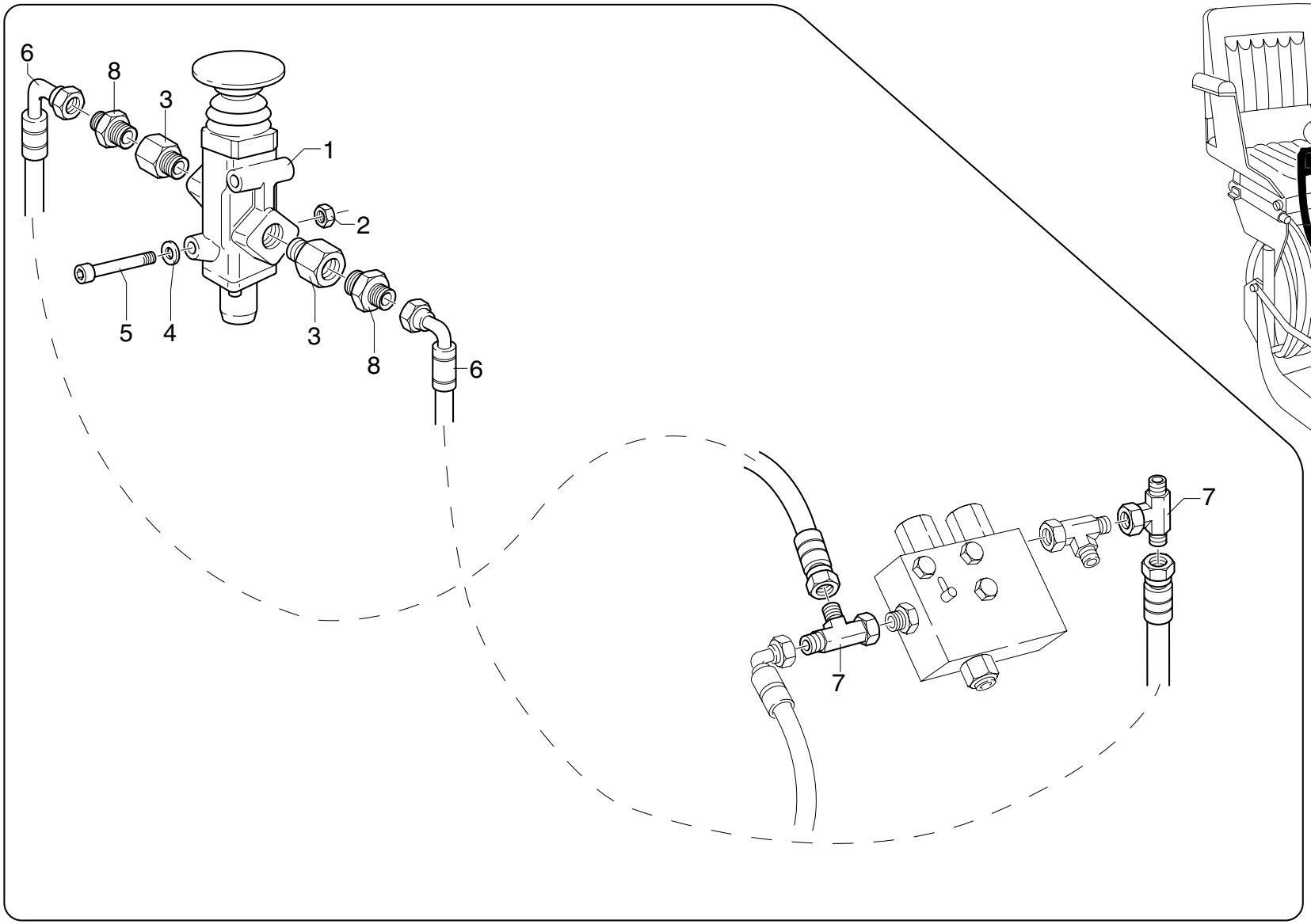

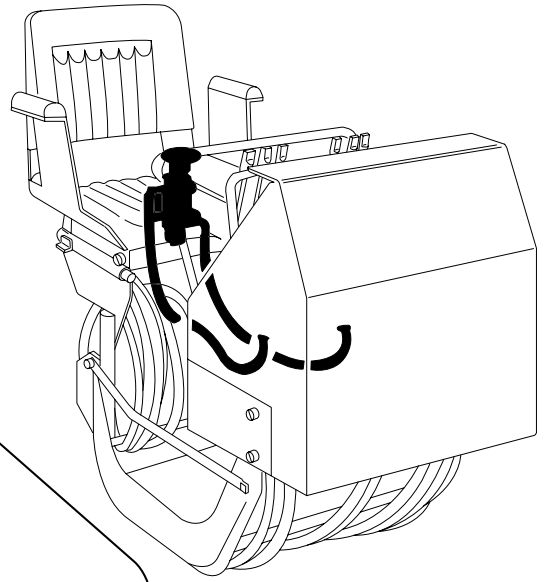

POS.	N°CODICE	Q	DESCRIZIONE	DESIGNATION	BENENNUNG	DESCRIPTION	DENOMINACIONES
1	193011	1	VALVOLA	SOUPAPE	VENTIL	VALVE	VALVULA
2	191090	2	DADO M8 UNI 7473	ECROU	MUTTER	NUT	TUERCA
3	409668	2	RACCORDO	RACCORD	FITTING	FITTING	RACOR
4	417025	2	RONDELLA SCHNORR S8 ZN	RONDELLE	SCHEIBE	WASHER	ARANDELA
5	498036	2	VITE TCEI M3X16 UNI 5931 8.8	VIS	SCHRAUBE	SCREW	TORNILLO
6	486901	2	TUBO IN GOMMA	TUYAU FLEX.	SCHLAUCH	HOSE	LATIGUILLO
7	409442	2	RACCORDO	RACCORD	FITTING	FITTING	RACOR
8	409426	2	RACCORDO	RACCORD	FITTING	FITTING	RACOR

EMERGENZA (CON LIMITATORE)

** Dispositif d'urgence (avec limiteur)*
** Emergency device (with moment control device)*
** Not-Aus-Vorrichtung (mit Begrenzer)*
** Emergencia (con limitador)*

TAV. GK.08.02A

matr. G.A44.0001

PM 25 PA
PM 28 PA

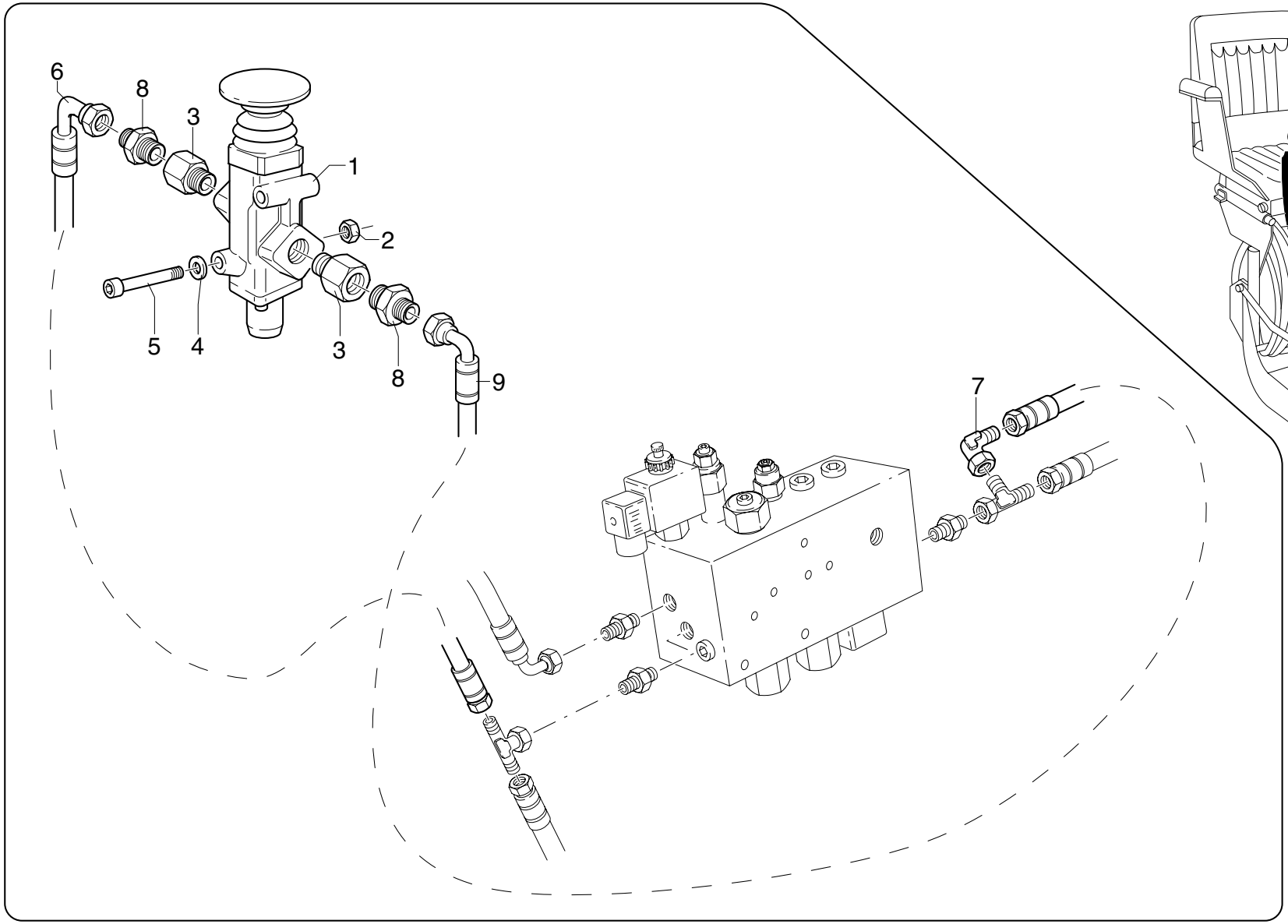

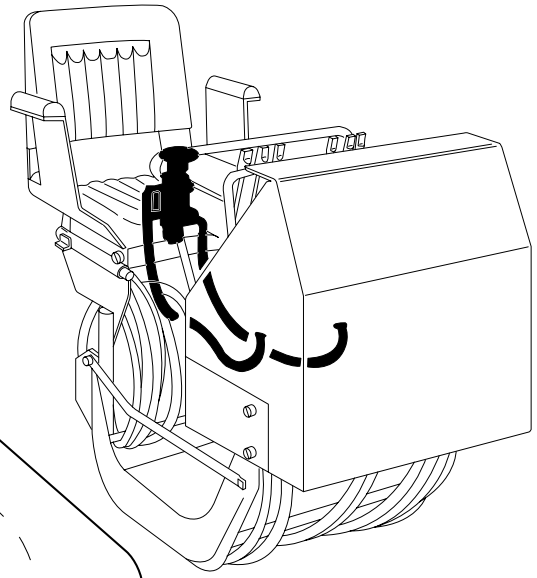

POS.	N°CODICE	Q	DESCRIZIONE	DESIGNATION	BENENNUNG	DESCRIPTION	DENOMINACIONES
1	193011	1	VALVOLA	SOUPAPE	VENTIL	VALVE	VALVULA
2	191090	2	DADO M8 UNI 7473	ECROU	MUTTER	NUT	TUERCA
3	409668	2	RACCORDO	RACCORD	FITTING	FITTING	RACOR
4	417025	2	RONDELLA SCHNORR S8 ZN	RONDELLE	SCHEIBE	WASHER	ARANDELA
5	498036	2	VITE TCEI M3X16 UNI 5931 8.8	VIS	SCHRAUBE	SCREW	TORNILLO
6	486901	1	TUBO IN GOMMA	TUYAU FLEX.	SCHLAUCH	HOSE	LATIGUILLO
7	409436	1	RACCORDO	RACCORD	FITTING	FITTING	RACOR
8	409426	2	RACCORDO	RACCORD	FITTING	FITTING	RACOR
9	486936	1	TUBO IN GOMMA	TUYAU FLEX.	SCHLAUCH	HOSE	LATIGUILLO

COMPL. COMANDO MART. SFILO 1°, 2° E 3° BRACCIO

** Compl. commande vérin 1ère, 2ème et 3ème extension bras*
** Completion of hte 1st, 2nd and 3rd boom cyl. extension control*
** Ergänzung Ausziehzylindersteuerung 1., 2. und 3 Ausleger*
** Complet. mando cilindro de extensión 1°, 2° y 3 brazos*

TAV. GL.01.01

matr. G.A44.0001

PM 25 LC
PM 28 LC

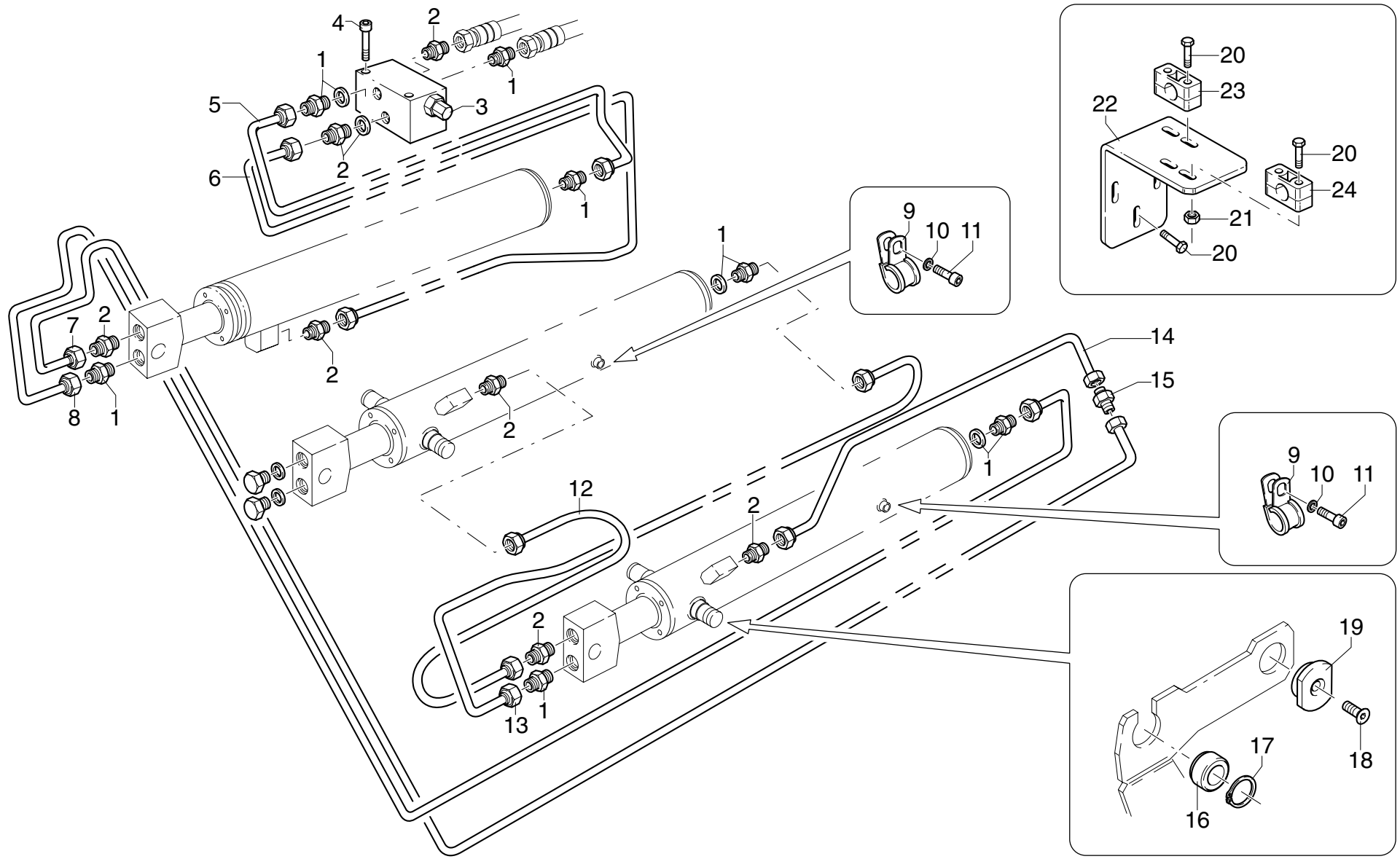

UNISTUDIO - Modena

POS.	N°CODICE	Q	DESCRIZIONE	DESIGNATION	BENENNUNG	DESCRIPTION	DENOMINACIONES
1	409249	7	RACCORDO	RACCORD	FITTING	FITTING	RACOR
2	409255	7	RACCORDO	RACCORD	FITTING	FITTING	RACOR
3	495473	1	VALVOLA	SOUPAPE	VENTIL	VALVE	VALVULA
4	497141	2	VITE TCEI M8X80 UNI 5931 8.8	VIS	SCHRAUBE	SCREW	TORNILLO
5	493375	1	TUBO IN FERRO	TUYAU EN FER	EISEN-ROHR	IRON PIPE	TUBO DE HIERRO
6	493374	1	TUBO IN FERRO	TUYAU EN FER	EISEN-ROHR	IRON PIPE	TUBO DE HIERRO
7	493376	1	TUBO IN FERRO	TUYAU EN FER	EISEN-ROHR	IRON PIPE	TUBO DE HIERRO
8	493377	1	TUBO IN FERRO	TUYAU EN FER	EISEN-ROHR	IRON PIPE	TUBO DE HIERRO
9	353062	2	MORSETTO	ARRETOIR	KLEMME	FASTENING UNIT	CONEXION
10	417024	2	RONDELLA SCHNORR S6 DACROMET	RONDELLE	SCHEIBE	WASHER	ARANDELA
11	497117	2	VITE TCEI M6X10 UNI 5931 8.8	VIS	SCHRAUBE	SCREW	TORNILLO
12	493226	1	TUBO IN FERRO	TUYAU EN FER	EISEN-ROHR	IRON PIPE	TUBO DE HIERRO
13	493225	1	TUBO IN FERRO	TUYAU EN FER	EISEN-ROHR	IRON PIPE	TUBO DE HIERRO
14	493378	1	TUBO IN FERRO	TUYAU EN FER	EISEN-ROHR	IRON PIPE	TUBO DE HIERRO
15	409306	1	RACCORDO	RACCORD	FITTING	FITTING	RACOR
16	466404	1	SUPPORTO	SUPPORT	TRAEGER	SUPPORT	SOPORTE
17	109155	1	ANELLO 35 UNI 7435	JOINT D'ARRET	SPRENGRING	SPRING RING	SEEGER
18	497968	1	VITE TSPEI M12X25 UNI 5933 10.9	VIS	SCHRAUBE	SCREW	TORNILLO
19	466403	1	SUPPORTO	SUPPORT	TRAEGER	SUPPORT	SOPORTE
20	497125	7	VITE TCEI M6X50 UNI 5931 8.8	VIS	SCHRAUBE	SCREW	TORNILLO
21	191162	4	DADO M6 UNI 7473	ECROU	MUTTER	NUT	TUERCA
22	466507	1	SUPPORTO	SUPPORT	TRAEGER	SUPPORT	SOPORTE
23	353029	1	MORSETTO	ARRETOIR	KLEMME	FASTENING UNIT	CONEXION
24	353034	1	MORSETTO	ARRETOIR	KLEMME	FASTENING UNIT	CONEXION

COMPL. COMANDO MART. SFILO 1°, 2° E 3° BRACCIO

** Compl. commande vérin 1ère, 2ème et 3ème extension bras* ** Ergänzung Ausziehzylindersteuerung 1., 2. und 3 Ausleger*

** Completion of hte 1st, 2nd and 3rd boom cyl. extension control* ** Complet. mando cilindro de extensión 1°, 2° y 3 brazos*

TAV. GL.01.01 A

matr. G.A44.0001

PM 25 LC
PM 28 LC

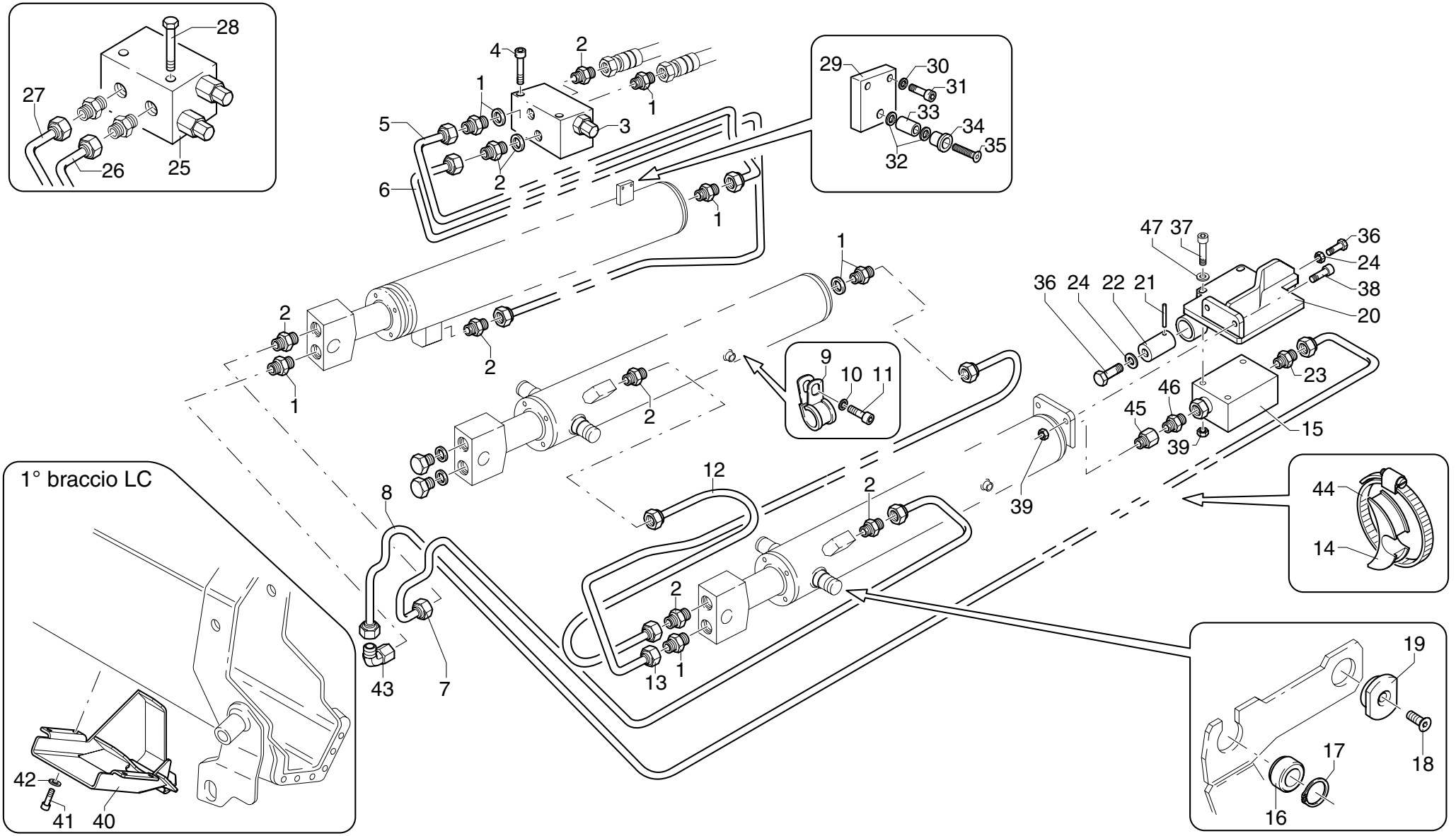

POS.	N°CODICE	Q	DESCRIZIONE	DESIGNATION	BENENNUNG	DESCRIPTION	DENOMINACIONES
1	409249	6	RACCORDO	RACCORD	FITTING	FITTING	RACOR
2	409255	7	RACCORDO	RACCORD	FITTING	FITTING	RACOR
3	495529	1	VALVOLA	SOUPAPE	VENTIL	VALVE	VALVULA
4	497136	2	VITE TCEI M8X45 UNI 5931 8.8	VIS	SCHRAUBE	SCREW	TORNILLO
5	493415	1	TUBO IN FERRO	TUYAU EN FER	EISEN-ROHR	IRON PIPE	TUBO DE HIERRO
6	493374	1	TUBO IN FERRO	TUYAU EN FER	EISEN-ROHR	IRON PIPE	TUBO DE HIERRO
7	493555	1	TUBO IN FERRO	TUYAU EN FER	EISEN-ROHR	IRON PIPE	TUBO DE HIERRO
8	493556	1	TUBO IN FERRO	TUYAU EN FER	EISEN-ROHR	IRON PIPE	TUBO DE HIERRO
9	353062	1	MORSETTO	ARRETOIR	KLEMME	FASTENING UNIT	CONEXION
10	417024	1	RONDELLA SCHNORR S6 DACROMET	RONDELLE	SCHEIBE	WASHER	ARANDELA
11	497117	1	VITE TCEI M6X10 UNI 5931 8.8	VIS	SCHRAUBE	SCREW	TORNILLO
12	493226	1	TUBO IN FERRO	TUYAU EN FER	EISEN-ROHR	IRON PIPE	TUBO DE HIERRO
13	493225	1	TUBO IN FERRO	TUYAU EN FER	EISEN-ROHR	IRON PIPE	TUBO DE HIERRO
14	208220	2	FERMO	ARRET	SPERRUNG	RETAINER	TOPE
15	495550	1	VALVOLA	SOUPAPE	VENTIL	VALVE	VALVULA
16	466404	1	SUPPORTO	SUPPORT	TRAEGER	SUPPORT	SOPORTE
17	109155	1	ANELLO 35 UNI 7435	JOINT D'ARRET	SPRENGRING	SPRING RING	SEEGER
18	497968	1	VITE TSPEI M12X25 UNI 5933 10.9	VIS	SCHRAUBE	SCREW	TORNILLO
19	466403	1	SUPPORTO	SUPPORT	TRAEGER	SUPPORT	SOPORTE
20	466705	1	SUPPORTO	SUPPORT	TRAEGER	SUPPORT	SOPORTE
21	455220	1	SPINA 5X50 UNI 6873	GOUPILLE	STIFT	PIN	PASADOR
22	380274	1	PERNO	AXE	BOLZEN	PIN	BULON
23	409375	1	RACCORDO	RACCORD	FITTING	FITTING	RACOR
24	191039	2	DADO M16 UNI 5588	ECROU	MUTTER	NUT	TUERCA
25	495526	1	VALVOLA	SOUPAPE	VENTIL	VALVE	VALVULA
26	493417	1	TUBO IN FERRO	TUYAU EN FER	EISEN-ROHR	IRON PIPE	TUBO DE HIERRO

COMPL. COMANDO MART. SFILO 1°, 2° E 3° BRACCIO

** Compl. commande vérin 1ère, 2ème et 3ème extension bras* ** Ergänzung Ausziehzylindersteuerung 1., 2. und 3 Ausleger*

** Completion of hte 1st, 2nd and 3rd boom cyl. extension control* ** Complet. mando cilindro de extensión 1°, 2° y 3 brazos*

TAV. GL.01.01 A

matr. G.A44.0001

PM 25 LC
PM 28 LC

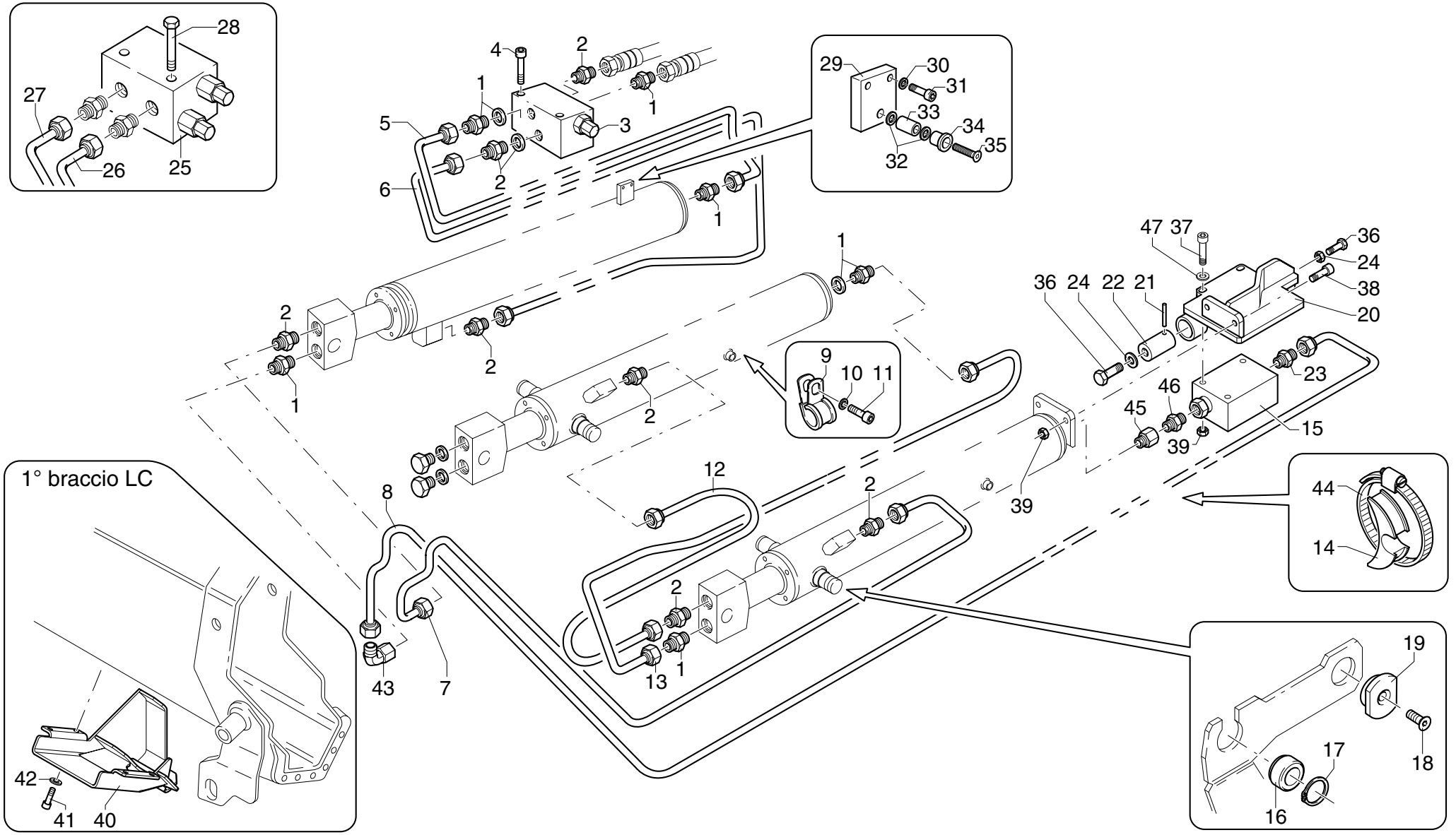

UNISTUDIO - Modena

POS.	N°CODICE	Q	DESCRIZIONE	DESIGNATION	BENENNUNG	DESCRIPTION	DENOMINACIONES
27	493418	1	TUBO IN FERRO	TUYAU EN FER	EISEN-ROHR	IRON PIPE	TUBO DE HIERRO
28	497066	2	VITE TCEI M8X110 UNI 5931 8.8	VIS	SCHRAUBE	SCREW	TORNILLO
29	466510	1	SUPPORTO	SUPPORT	TRAEGER	SUPPORT	SOPORTE
30	417026	2	RONDELLA SCHNORR S10 DACROMET	RONDELLE	SCHEIBE	WASHER	ARANDELA
31	497145	2	VITE TCEI M10X25 UNI 5931 8.8	VIS	SCHRAUBE	SCREW	TORNILLO
32	417144	2	RONDELLA	RONDELLE	SCHEIBE	WASHER	ARANDELA
33	262010	1	TAMPONE	RESSORT	FEDER	SPRING	RESORTE
34	466508	1	SUPPORTO	SUPPORT	TRAEGER	SUPPORT	SOPORTE
35	497392	1	VITE	VIS	SCHRAUBE	SCREW	TORNILLO
36	497069	2	VITE TE M16X60 UNI 5739 8.8	VIS	SCHRAUBE	SCREW	TORNILLO
37	497139	3	VITE TCEI M8X60 UNI 5931 8.8	VIS	SCHRAUBE	SCREW	TORNILLO
38	497133	2	VITE TCEI M8X30 UNI 5931 8.8	VIS	SCHRAUBE	SCREW	TORNILLO
39	191090	5	DADO M8 UNI 7473	ECROU	MUTTER	NUT	TUERCA
40	176248	1	CARTER	CARTER	GEHAUSE	CASING	CARTER
41	497131	4	VITE TCEI M8X20 UNI 5931 8.8	VIS	SCHRAUBE	SCREW	TORNILLO
42	417025	4	RONDELLA SCHNORR S8 ZN	RONDELLE	SCHEIBE	WASHER	ARANDELA
43	409391	1	RACCORDO	RACCORD	FITTING	FITTING	RACOR
44	207008	2	FASCETTA	COLLIER	HALTEBAND	CLAMP	ABRAZADERA
45	409294	1	RACCORDO	RACCORD	FITTING	FITTING	RACOR
46	409382	1	RACCORDO	RACCORD	FITTING	FITTING	RACOR
47	417004	3	ROSETTA 8,4X17 UNI 6592	RONDELLE	SCHEIBE	WASHER	ARANDELA

COMPL. COM. MART. SFILO 2° E 3° BRACCIO

** Compl. commande vérin 2e et 3e exten.bras* ** Ergänzung Ausziehzylindersteuerung 2. und 3. Ausleger*
** Compl. of hte 2nd and 3rd boom cylinder exten. control* ** Compl. mando cilindro extensiòn 2° y 3° brazos*

TAV. GL.02.01

matr. G.A44.0001

PM 25
PM 28

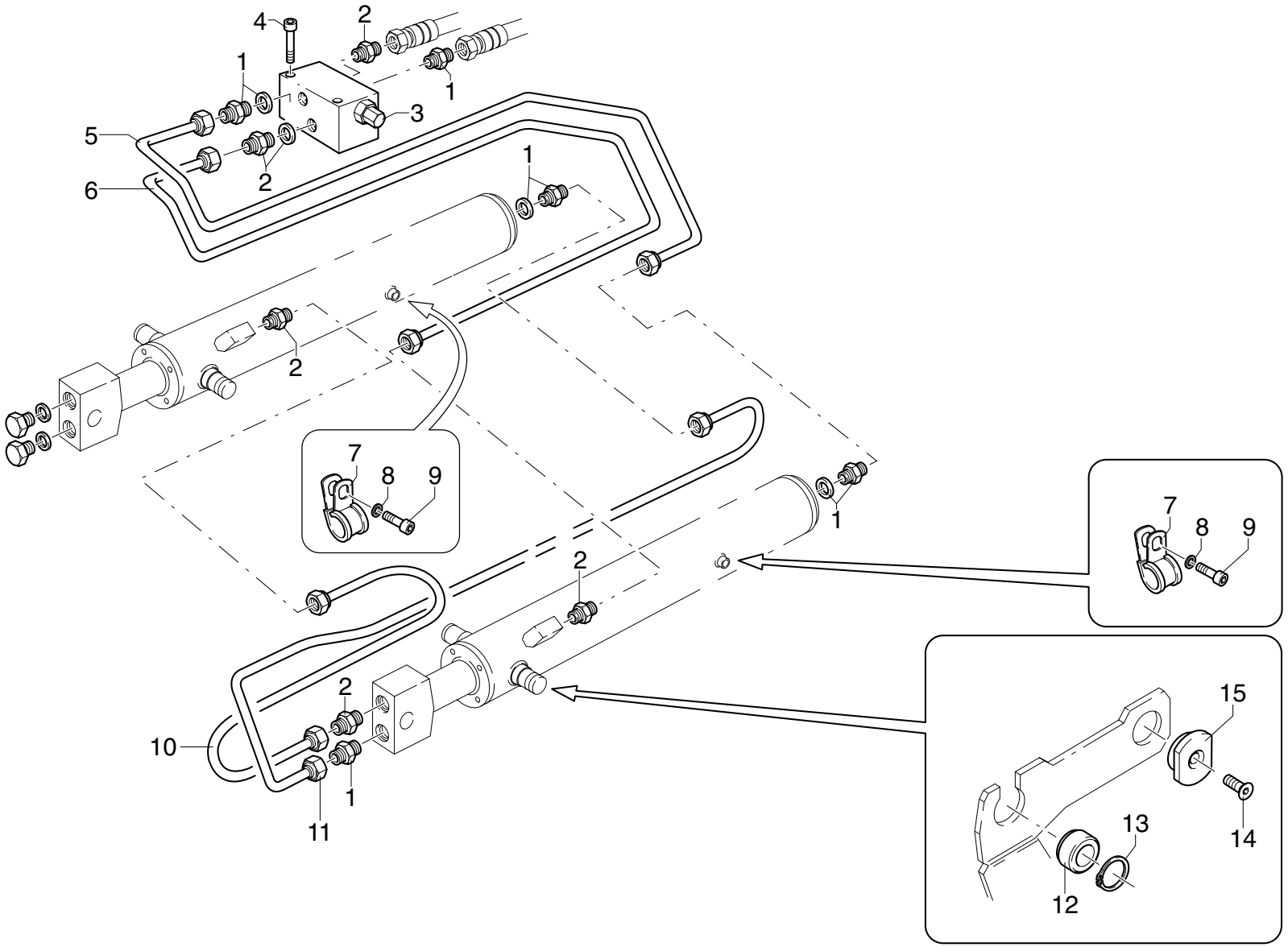

POS.	N°CODICE	Q	DESCRIZIONE	DESIGNATION	BENENNUNG	DESCRIPTION	DENOMINACIONES
1	409249	5	RACCORDO	RACCORD	FITTING	FITTING	RACOR
2	409255	5	RACCORDO	RACCORD	FITTING	FITTING	RACOR
3	495473	1	VALVOLA	SOUPAPE	VENTIL	VALVE	VALVULA
4	497141	2	VITE TCEI M8X80 UNI 5931 8.8	VIS	SCHRAUBE	SCREW	TORNILLO
5	493227	1	TUBO IN FERRO	TUYAU EN FER	EISEN-ROHR	IRON PIPE	TUBO DE HIERRO
6	493228	1	TUBO IN FERRO	TUYAU EN FER	EISEN-ROHR	IRON PIPE	TUBO DE HIERRO
7	353062	2	MORSETTO	ARRETOIR	KLEMME	FASTENING UNIT	CONEXION
8	417024	2	RONDELLA SCHNORR S6 DACROMET	RONDELLE	SCHEIBE	WASHER	ARANDELA
9	497117	2	VITE TCEI M6X10 UNI 5931 8.8	VIS	SCHRAUBE	SCREW	TORNILLO
10	493226	1	TUBO IN FERRO	TUYAU EN FER	EISEN-ROHR	IRON PIPE	TUBO DE HIERRO
11	493225	1	TUBO IN FERRO	TUYAU EN FER	EISEN-ROHR	IRON PIPE	TUBO DE HIERRO
12	466404	1	SUPPORTO	SUPPORT	TRAEGER	SUPPORT	SOPORTE
13	109155	1	ANELLO 35 UNI 7435	JOINT D'ARRET	SPRENGRING	SPRING RING	SEEGER
14	497968	1	VITE TSPEI M12X25 UNI 5933 10.9	VIS	SCHRAUBE	SCREW	TORNILLO
15	466403	1	SUPPORTO	SUPPORT	TRAEGER	SUPPORT	SOPORTE

COMPL. COM. MART. SFILO 2° E 3° BRACCIO

** Compl. commande vérin 2e et 3e exten.bras* ** Ergänzung Ausziehzylindersteuerung 2. und 3. Ausleger*
** Compl. of hte 2nd and 3rd boom cylinder exten. control* ** Compl. mando cilindro extensiòn 2° y 3° brazos*

TAV. GL.02.01 A

matr. G.A44.0001

PM 25
PM 28

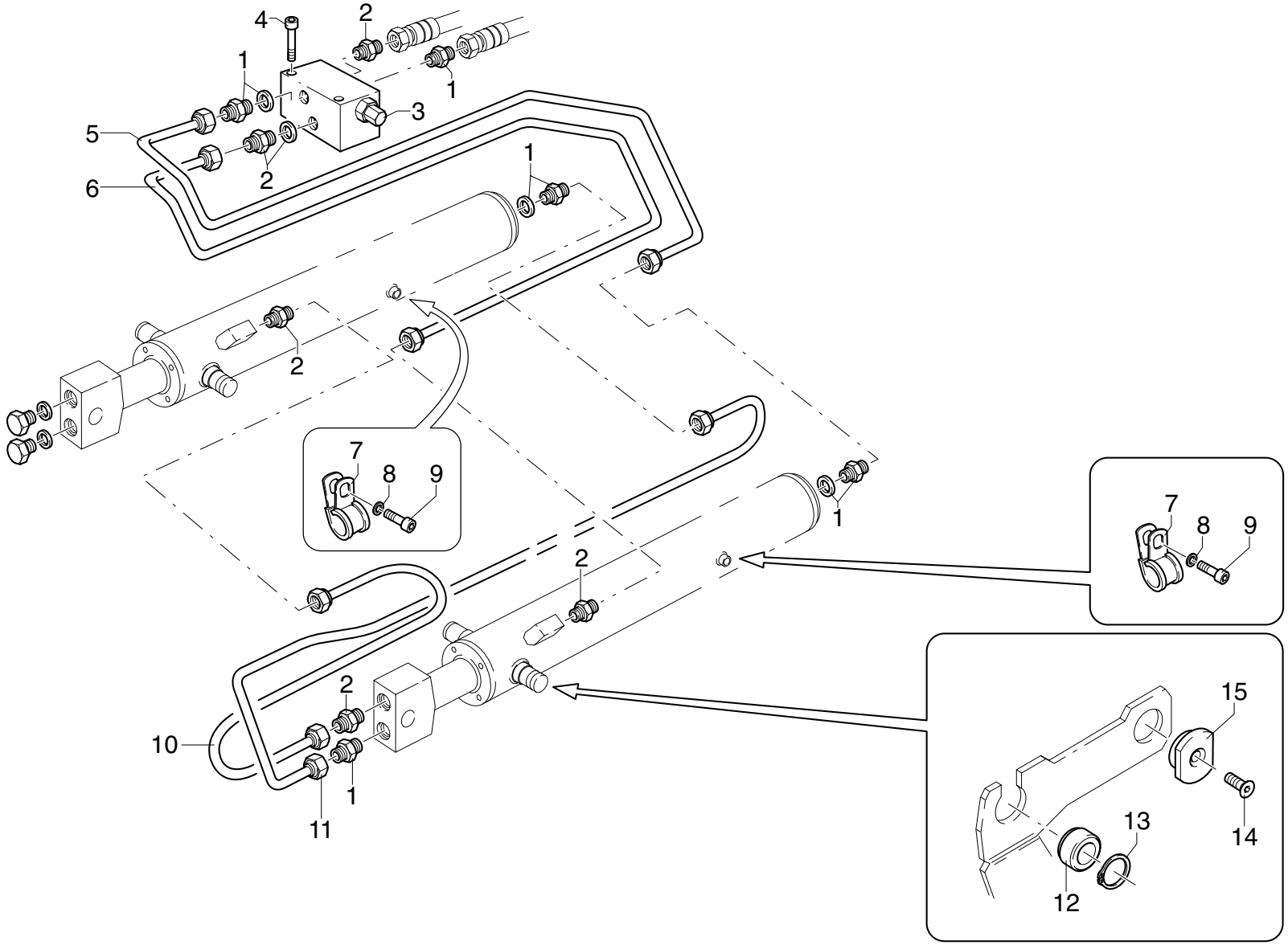

POS.	N°CODICE	Q	DESCRIZIONE	DESIGNATION	BENENNUNG	DESCRIPTION	DENOMINACIONES
1	409249	5	RACCORDO	RACCORD	FITTING	FITTING	RACOR
2	409255	5	RACCORDO	RACCORD	FITTING	FITTING	RACOR
3	495529	1	VALVOLA	SOUPAPE	VENTIL	VALVE	VALVULA
4	497136	2	VITE TCEI M8X45 UNI 5931 8.8	VIS	SCHRAUBE	SCREW	TORNILLO
5	493416	1	TUBO IN FERRO	TUYAU EN FER	EISEN-ROHR	IRON PIPE	TUBO DE HIERRO
6	493419	1	TUBO IN FERRO	TUYAU EN FER	EISEN-ROHR	IRON PIPE	TUBO DE HIERRO
7	353062	2	MORSETTO	ARRETOIR	KLEMME	FASTENING UNIT	CONEXION
8	417024	2	RONDELLA SCHNORR S6 DACROMET	RONDELLE	SCHEIBE	WASHER	ARANDELA
9	497117	2	VITE TCEI M6X10 UNI 5931 8.8	VIS	SCHRAUBE	SCREW	TORNILLO
10	493226	1	TUBO IN FERRO	TUYAU EN FER	EISEN-ROHR	IRON PIPE	TUBO DE HIERRO
11	493225	1	TUBO IN FERRO	TUYAU EN FER	EISEN-ROHR	IRON PIPE	TUBO DE HIERRO
12	466404	1	SUPPORTO	SUPPORT	TRAEGER	SUPPORT	SOPORTE
13	109155	1	ANELLO 35 UNI 7435	JOINT D'ARRET	SPRENGRING	SPRING RING	SEEGER
14	497968	1	VITE TSPEI M12X25 UNI 5933 10.9	VIS	SCHRAUBE	SCREW	TORNILLO
15	466403	1	SUPPORTO	SUPPORT	TRAEGER	SUPPORT	SOPORTE

COMPL. COM. MARTINETTO SFILO 4° BRACCIO

** Compl. commande vérin extens. 4e bras*
** Completion of the 4th boom cylinder extension control*
** Ergänzung Ausziehzylindersteuerung 4. Ausleger*
** Complet. mando cilindro extensiòn 4° brazo*

TAV. GL.03.01

matr. G.A44.0001

PM 25
PM 28

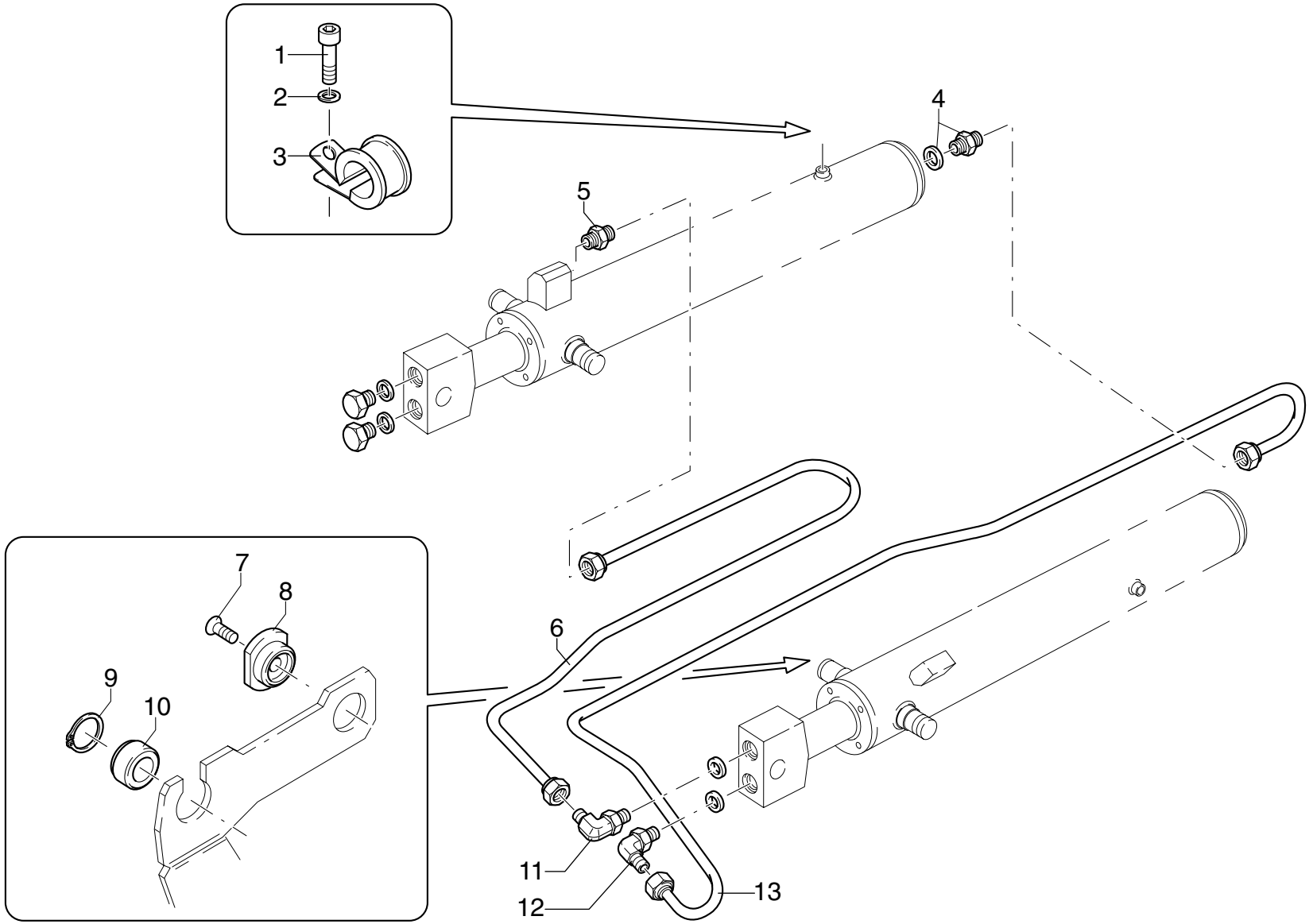

POS.	N°CODICE	Q	DESCRIZIONE	DESIGNATION	BENENNUNG	DESCRIPTION	DENOMINACIONES
1	497117	1	VITE TCEI M6X10 UNI 5931 8.8	VIS	SCHRAUBE	SCREW	TORNILLO
2	417024	1	RONDELLA SCHNORR S6 DACROMET	RONDELLE	SCHEIBE	WASHER	ARANDELA
3	353063	1	MORSETTO	ARRETOIR	KLEMME	FASTENING UNIT	CONEXION
4	409255	1	RACCORDO	RACCORD	FITTING	FITTING	RACOR
5	409254	1	RACCORDO	RACCORD	FITTING	FITTING	RACOR
6	493224	1	TUBO IN FERRO	TUYAU EN FER	EISEN-ROHR	IRON PIPE	TUBO DE HIERRO
7	497968	1	VITE TSPEI M12X25 UNI 5933 10.9	VIS	SCHRAUBE	SCREW	TORNILLO
8	466403	1	SUPPORTO	SUPPORT	TRAEGER	SUPPORT	SOPORTE
9	109155	1	ANELLO 35 UNI 7435	JOINT D'ARRET	SPRENGRING	SPRING RING	SEEGER
10	466404	1	SUPPORTO	SUPPORT	TRAEGER	SUPPORT	SOPORTE
11	409360	1	RACCORDO	RACCORD	FITTING	FITTING	RACOR
12	409361	1	RACCORDO	RACCORD	FITTING	FITTING	RACOR
13	493223	1	TUBO IN FERRO	TUYAU EN FER	EISEN-ROHR	IRON PIPE	TUBO DE HIERRO

COMPL. COM. MARTINETTO SFILO 5° BRACCIO

** Compl. commande vérin extens. 5e bras*
** Completion of the 5th boom cylinder extension control*
** Ergänzung Ausziehzylindersteuerung 5. Ausleger*
** Complet. mando cilindro extensiòn 5° brazo*

TAV. GL.04.01

matr. G.A44.0001

PM 25
PM 28

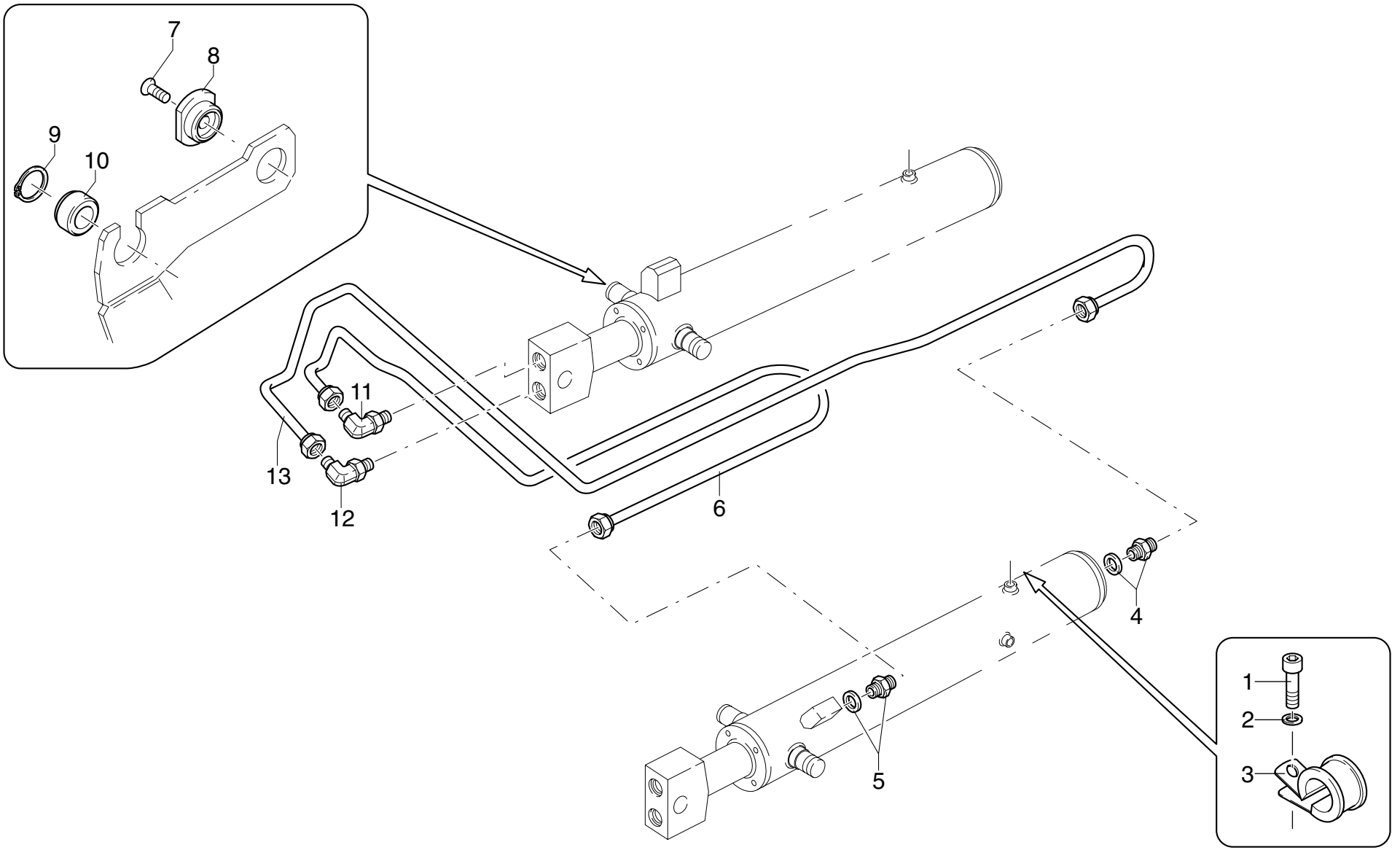

POS.	N°CODICE	Q	DESCRIZIONE	DESIGNATION	BENENNUNG	DESCRIPTION	DENOMINACIONES
1	497117	1	VITE TCEI M6X10 UNI 5931 8.8	VIS	SCHRAUBE	SCREW	TORNILLO
2	417024	1	RONDELLA SCHNORR S6 DACROMET	RONDELLE	SCHEIBE	WASHER	ARANDELA
3	353062	1	MORSETTO	ARRETOIR	KLEMME	FASTENING UNIT	CONEXION
4	409255	1	RACCORDO	RACCORD	FITTING	FITTING	RACOR
5	409254	1	RACCORDO	RACCORD	FITTING	FITTING	RACOR
6	493222	1	TUBO IN FERRO	TUYAU EN FER	EISEN-ROHR	IRON PIPE	TUBO DE HIERRO
7	497968	1	VITE TSPEI M12X25 UNI 5933 10.9	VIS	SCHRAUBE	SCREW	TORNILLO
8	466403	1	SUPPORTO	SUPPORT	TRAEGER	SUPPORT	SOPORTE
9	109155	1	ANELLO 35 UNI 7435	JOINT D'ARRET	SPRENGRING	SPRING RING	SEEGER
10	466404	1	SUPPORTO	SUPPORT	TRAEGER	SUPPORT	SOPORTE
11	409360	1	RACCORDO	RACCORD	FITTING	FITTING	RACOR
12	409361	1	RACCORDO	RACCORD	FITTING	FITTING	RACOR
13	493221	1	TUBO IN FERRO	TUYAU EN FER	EISEN-ROHR	IRON PIPE	TUBO DE HIERRO

COMPL. COM. MARTINETTO SFILO 6° BRACCIO

** Compl. commande vérin extens. 6e bras*
** Completion of the 6th boom cylinder extension control*
** Ergänzung Ausziehzylindersteuerung 6. Ausleger*
** Complet. mando cilindro extensiòn 6° brazo*

TAV. GL.05.01

matr. G.A44.0001

PM 25
PM 28

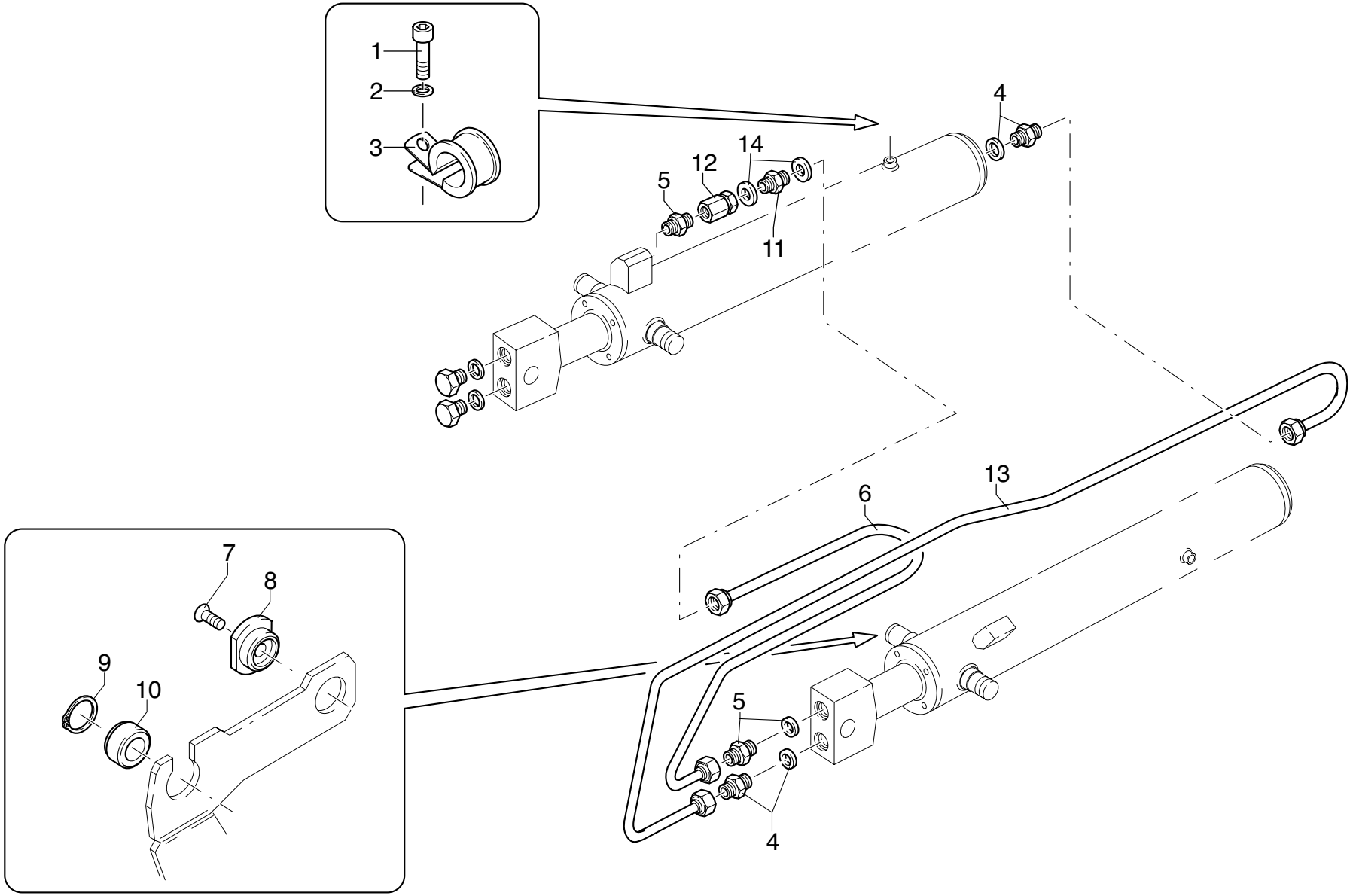

POS.	N°CODICE	Q	DESCRIZIONE	DESIGNATION	BENENNUNG	DESCRIPTION	DENOMINACIONES
1	497117	1	VITE TCEI M6X10 UNI 5931 8.8	VIS	SCHRAUBE	SCREW	TORNILLO
2	417024	1	RONDELLA SCHNORR S6 DACROMET	RONDELLE	SCHEIBE	WASHER	ARANDELA
3	353062	1	MORSETTO	ARRETOIR	KLEMME	FASTENING UNIT	CONEXION
4	409255	2	RACCORDO	RACCORD	FITTING	FITTING	RACOR
5	409254	2	RACCORDO	RACCORD	FITTING	FITTING	RACOR
6	493220	1	TUBO IN FERRO	TUYAU EN FER	EISEN-ROHR	IRON PIPE	TUBO DE HIERRO
7	497968	1	VITE TSPEI M12X25 UNI 5933 10.9	VIS	SCHRAUBE	SCREW	TORNILLO
8	466403	1	SUPPORTO	SUPPORT	TRAEGER	SUPPORT	SOPORTE
9	109155	1	ANELLO 35 UNI 7435	JOINT D'ARRET	SPRENGRING	SPRING RING	SEEGER
10	466404	1	SUPPORTO	SUPPORT	TRAEGER	SUPPORT	SOPORTE
11	409678	1	RACCORDO	RACCORD	FITTING	FITTING	RACOR
12	495517	1	VALVOLA	SOUPAPE	VENTIL	VALVE	VALVULA
13	493219	1	TUBO IN FERRO	TUYAU EN FER	EISEN-ROHR	IRON PIPE	TUBO DE HIERRO
14	417092	2	RONDELLA DOWTY BONDED SEAL PP45-D	RONDELLE	SCHEIBE	WASHER	ARANDELA

COMPL. COM. MARTINETTO SFILO 7° BRACCIO

** Compl. commande vérin extens. 7e bras*
** Completion of the 7th boom cylinder extension control*
** Ergänzung Ausziehzylindersteuerung 7. Ausleger*
** Complet. mando cilindro extensiòn 7° brazo*

TAV. GL.06.01

matr. G.A44.0001

PM 25
PM 28

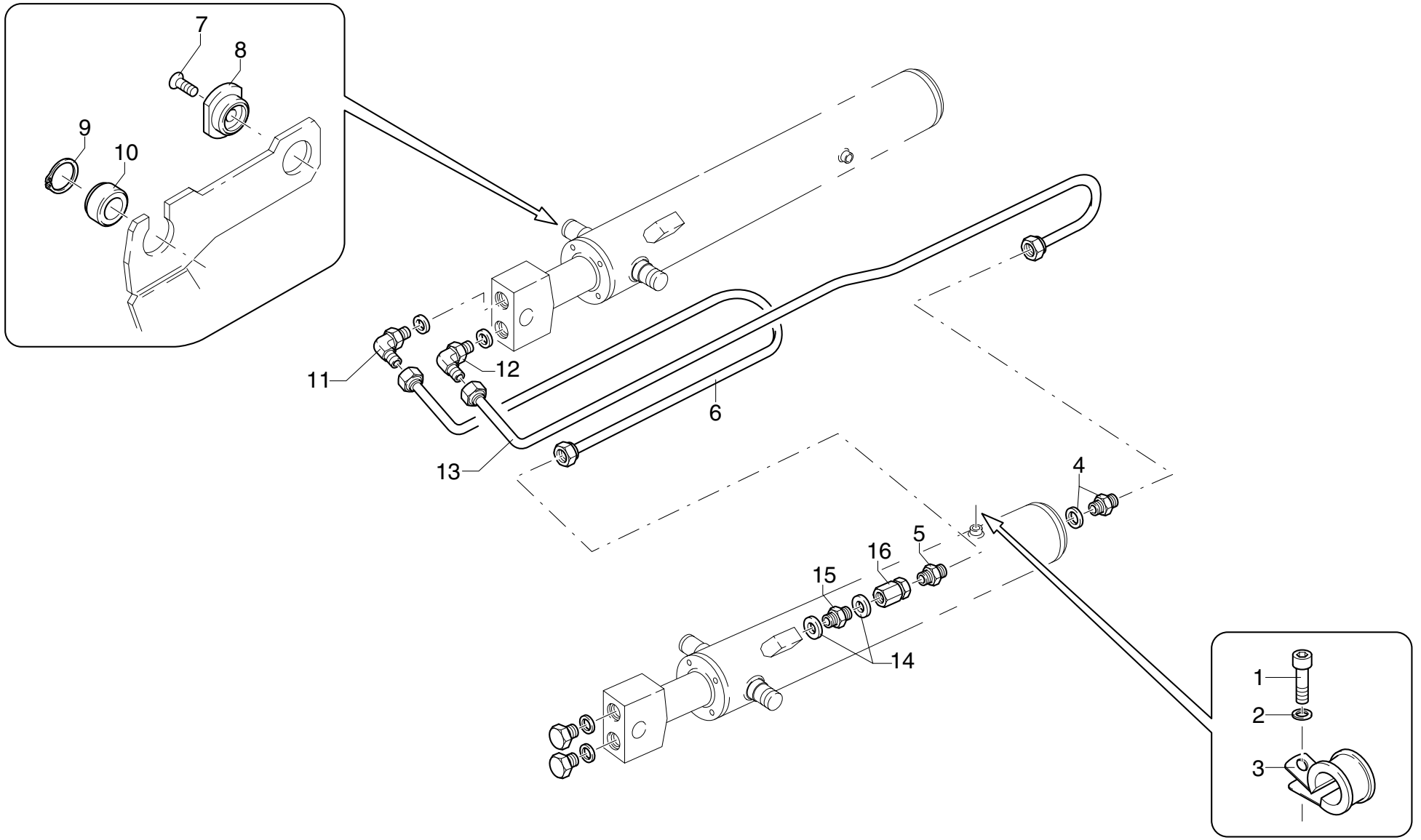

POS.	N°CODICE	Q	DESCRIZIONE	DESIGNATION	BENENNUNG	DESCRIPTION	DENOMINACIONES
1	497117	1	VITE TCEI M6X10 UNI 5931 8.8	VIS	SCHRAUBE	SCREW	TORNILLO
2	417024	1	RONDELLA SCHNORR S6 DACROMET	RONDELLE	SCHEIBE	WASHER	ARANDELA
3	353062	1	MORSETTO	ARRETOIR	KLEMME	FASTENING UNIT	CONEXION
4	409255	1	RACCORDO	RACCORD	FITTING	FITTING	RACOR
5	409254	1	RACCORDO	RACCORD	FITTING	FITTING	RACOR
6	493218	1	TUBO IN FERRO	TUYAU EN FER	EISEN-ROHR	IRON PIPE	TUBO DE HIERRO
7	497968	1	VITE TSPEI M12X25 UNI 5933 10.9	VIS	SCHRAUBE	SCREW	TORNILLO
8	466403	1	SUPPORTO	SUPPORT	TRAEGER	SUPPORT	SOPORTE
9	109155	1	ANELLO 35 UNI 7435	JOINT D'ARRET	SPRENGRING	SPRING RING	SEEGER
10	466404	1	SUPPORTO	SUPPORT	TRAEGER	SUPPORT	SOPORTE
11	409360	1	RACCORDO	RACCORD	FITTING	FITTING	RACOR
12	409361	1	RACCORDO	RACCORD	FITTING	FITTING	RACOR
13	493217	1	TUBO IN FERRO	TUYAU EN FER	EISEN-ROHR	IRON PIPE	TUBO DE HIERRO
14	417092	2	RONDELLA DOWTY BONDED SEAL PP45-D	RONDELLE	SCHEIBE	WASHER	ARANDELA
15	409678	1	RACCORDO	RACCORD	FITTING	FITTING	RACOR
16	495516	1	RACCORDO	RACCORD	FITTING	FITTING	RACOR

COMPL. COM. MARTINETTO SFILO 8° BRACCIO

** Compl. commande vérin extens. 8e bras*
** Completion of the 8th boom cylinder extension control*
** Ergänzung Ausziehzylindersteuerung 8. Ausleger*
** Complet. mando cilindro extensiòn 8° brazo*

TAV. GL.07.01

matr. G.A44.0001

PM 25
PM 28

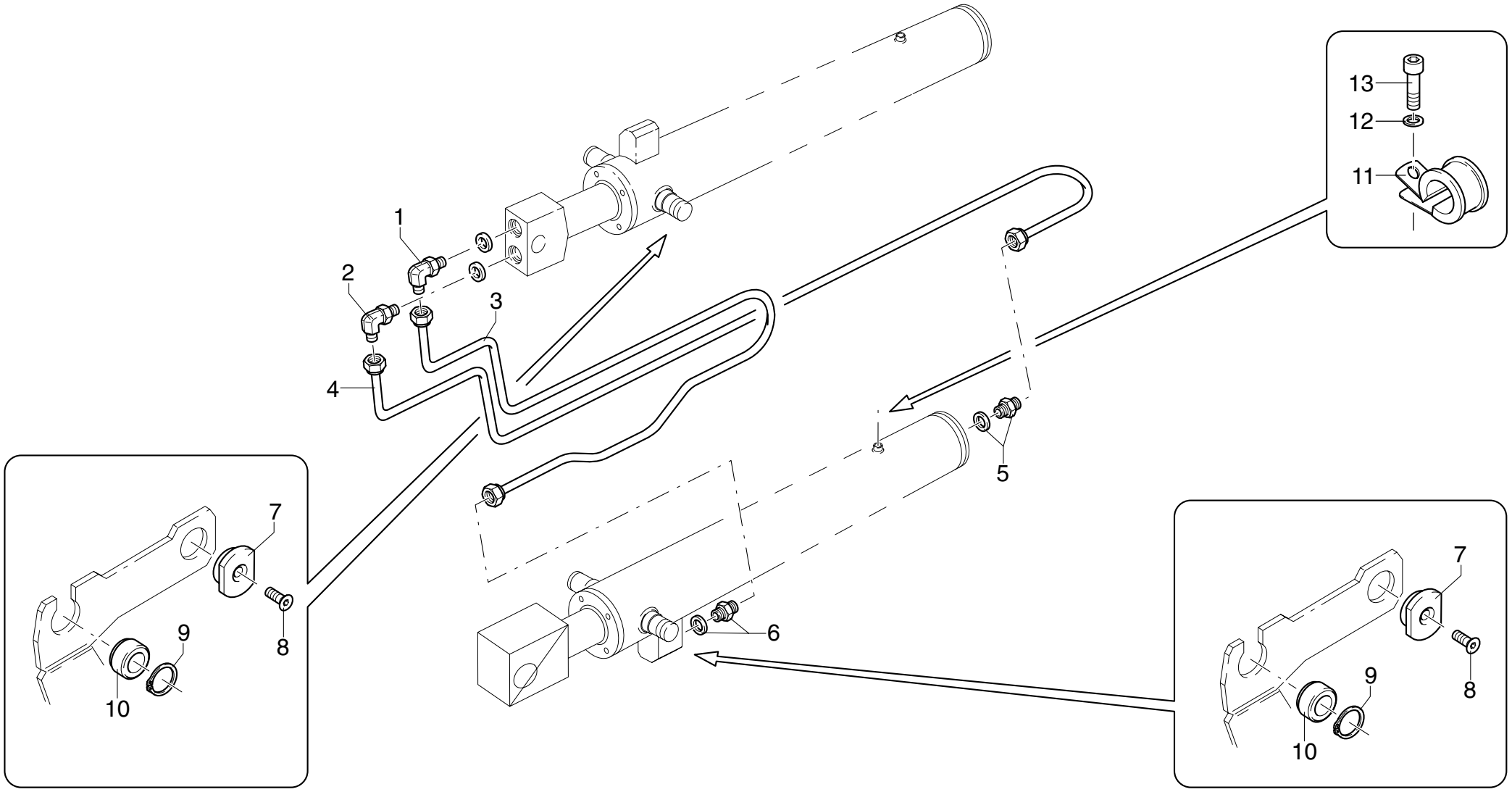

POS.	N°CODICE	Q	DESCRIZIONE	DESIGNATION	BENENNUNG	DESCRIPTION	DENOMINACIONES
1	409360	1	RACCORDO	RACCORD	FITTING	FITTING	RACOR
2	409361	1	RACCORDO	RACCORD	FITTING	FITTING	RACOR
3	493216	1	TUBO IN FERRO	TUYAU EN FER	EISEN-ROHR	IRON PIPE	TUBO DE HIERRO
4	493215	1	TUBO IN FERRO	TUYAU EN FER	EISEN-ROHR	IRON PIPE	TUBO DE HIERRO
5	409255	1	RACCORDO	RACCORD	FITTING	FITTING	RACOR
6	409254	1	RACCORDO	RACCORD	FITTING	FITTING	RACOR
7	466403	2	SUPPORTO	SUPPORT	TRAEGER	SUPPORT	SOPORTE
8	497968	2	VITE TSPEI M12X25 UNI 5933 10.9	VIS	SCHRAUBE	SCREW	TORNILLO
9	109155	2	ANELLO 35 UNI 7435	JOINT D'ARRET	SPRENGRING	SPRING RING	SEEGER
10	466404	2	SUPPORTO	SUPPORT	TRAEGER	SUPPORT	SOPORTE
11	353062	1	MORSETTO	ARRETOIR	KLEMME	FASTENING UNIT	CONEXION
12	417024	1	RONDELLA SCHNORR S6 DACROMET	RONDELLE	SCHEIBE	WASHER	ARANDELA
13	497117	1	VITE TCEI M6X10 UNI 5931 8.8	VIS	SCHRAUBE	SCREW	TORNILLO

CONTROLLO DI MOMENTO SENZA LIMITATORE

** Contrôle de moment sans limiteur*
** Moment control device without limiting device*
** Momentkontrolle ohne Begrenzer*
** Control de momento sin limitador*

TAV. GM.01.01

matr. G.A44.0001

PM 25
PM 28

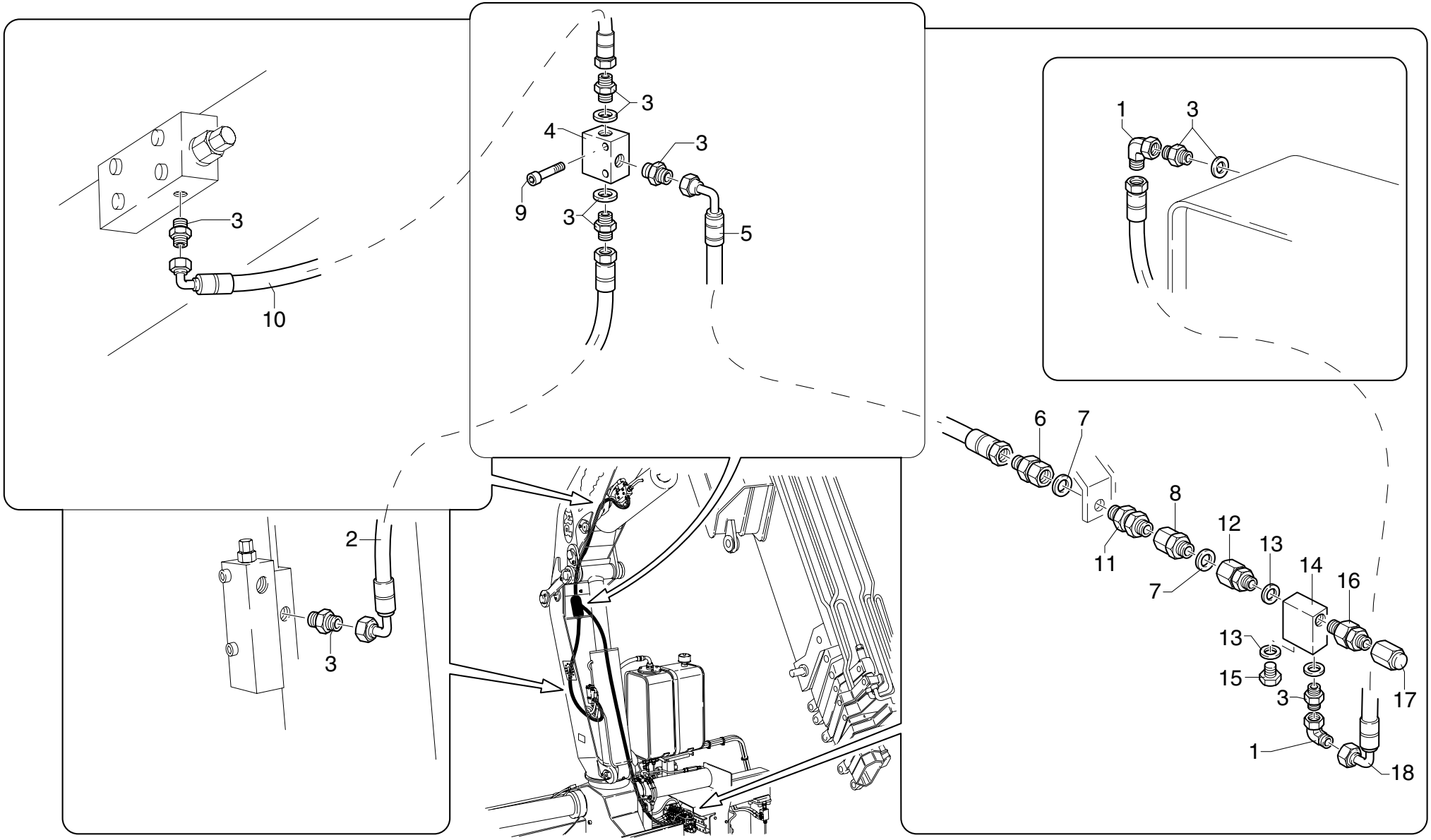

POS.	N°CODICE	Q	DESCRIZIONE	DESIGNATION	BENENNUNG	DESCRIPTION	DENOMINACIONES
1	409436	2	RACCORDO	RACCORD	FITTING	FITTING	RACOR
2	486929	1	TUBO IN GOMMA	TUYAU FLEX.	SCHLAUCH	HOSE	LATIGUILLO
3	409426	7	RACCORDO	RACCORD	FITTING	FITTING	RACOR
4	495075	1	VALVOLA	SOUPAPE	VENTIL	VALVE	VALVULA
5	486902	1	TUBO IN GOMMA	TUYAU FLEX.	SCHLAUCH	HOSE	LATIGUILLO
6	239410	1	RACCORDO	RACCORD	FITTING	FITTING	RACOR
7	417094	2	RONDELLA DOWTY BONDED SEAL PP45-C	RONDELLE	SCHEIBE	WASHER	ARANDELA
8	409170	1	RACCORDO	RACCORD	FITTING	FITTING	RACOR
9	497115	2	VITE TCEI M5X40 UNI 5931 8.8	VIS	SCHRAUBE	SCREW	TORNILLO
10	486930	1	TUBO IN GOMMA	TUYAU FLEX.	SCHLAUCH	HOSE	LATIGUILLO
11	409737	1	RACCORDO	RACCORD	FITTING	FITTING	RACOR
12	215047	1	RACCORDO	RACCORD	FITTING	FITTING	RACOR
13	417096	2	RONDELLA DOWTY B S PP45-B	RONDELLE	SCHEIBE	WASHER	ARANDELA
14	147065	1	CARCASSA	CARCASSE	GEHAUSE	CASING	CARCASA
15	471021	1	TAPPO	BOUCHON	VERSCHLUSS	CAP	TAPON
16	495163	1	VALVOLA	SOUPAPE	VENTIL	VALVE	VALVULA
17	176093	1	TAPPO	BOUCHON	VERSCHLUSS	CAP	TAPON
18	486903	1	TUBO IN GOMMA	TUYAU FLEX.	SCHLAUCH	HOSE	LATIGUILLO

CONTROLLO DI MOMENTO SENZA LIMITATORE

** Contrôle de moment sans limiteur*
** Moment control device without limiting device*
** Momentkontrolle ohne Begrenzer*
** Control de momento sin limitador*

TAV. GM.01.02

matr. G.A44.0001

PM 25 PA
PM 28 PA

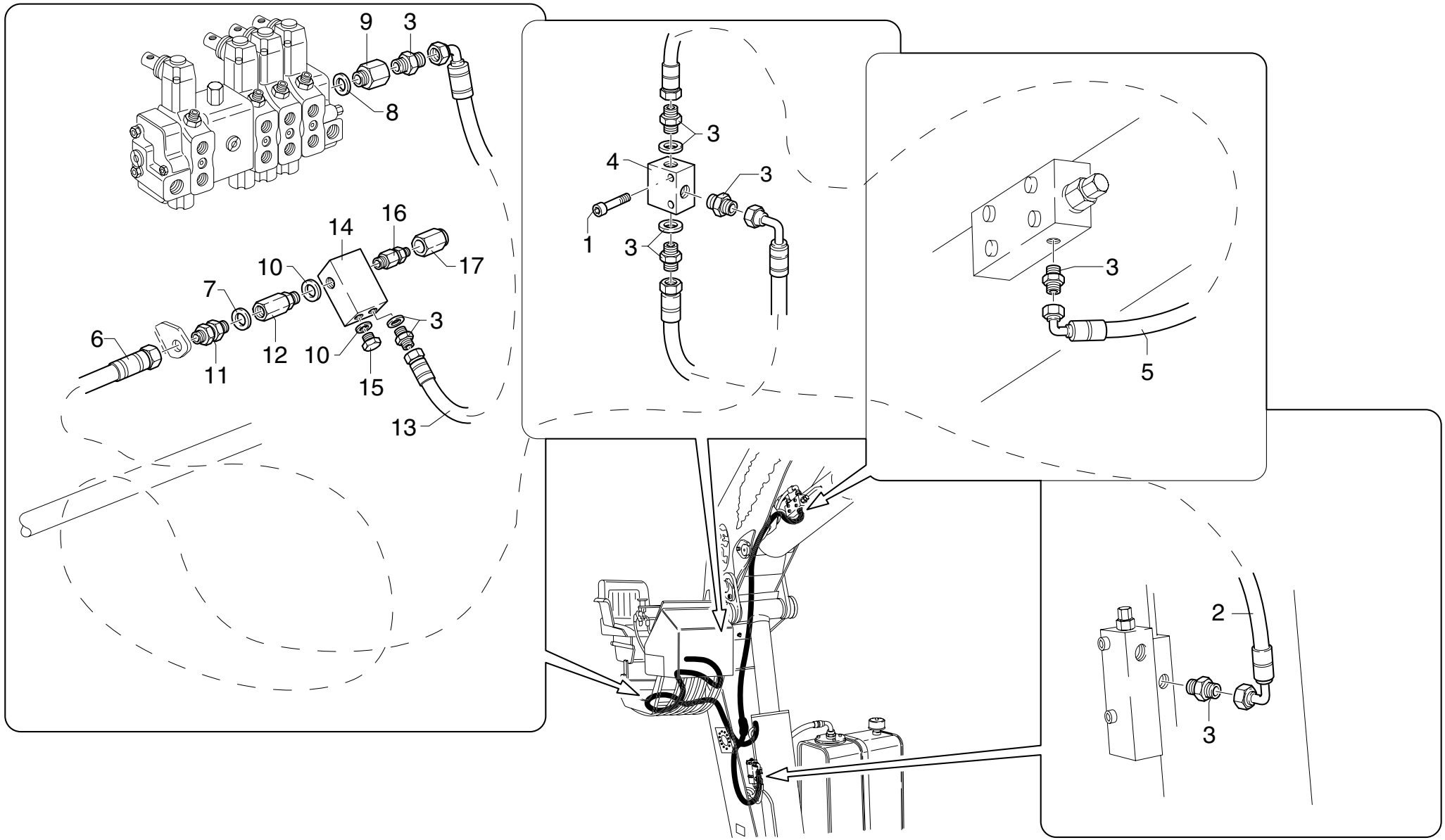

POS.	N°CODICE	Q	DESCRIZIONE	DESIGNATION	BENENNUNG	DESCRIPTION	DENOMINACIONES
1	497115	2	VITE TCEI M5X40 UNI 5931 8.8	VIS	SCHRAUBE	SCREW	TORNILLO
2	486929	1	TUBO IN GOMMA	TUYAU FLEX.	SCHLAUCH	HOSE	LATIGUILLO
3	409426	7	RACCORDO	RACCORD	FITTING	FITTING	RACOR
4	495075	1	VALVOLA	SOUPAPE	VENTIL	VALVE	VALVULA
5	486930	1	TUBO IN GOMMA	TUYAU FLEX.	SCHLAUCH	HOSE	LATIGUILLO
6	486927	1	TUBO IN GOMMA	TUYAU FLEX.	SCHLAUCH	HOSE	LATIGUILLO
7	417094	1	RONDELLA DOWTY BONDED SEAL PP45-C	RONDELLE	SCHEIBE	WASHER	ARANDELA
8	417093	1	RONDELLA DOWTY BONDED SEAL PP45-F	RONDELLE	SCHEIBE	WASHER	ARANDELA
9	409453	1	RACCORDO	RACCORD	FITTING	FITTING	RACOR
10	417096	2	RONDELLA DOWTY B S PP45-B	RONDELLE	SCHEIBE	WASHER	ARANDELA
11	409737	1	RACCORDO	RACCORD	FITTING	FITTING	RACOR
12	215047	1	RACCORDO	RACCORD	FITTING	FITTING	RACOR
13	486901	1	TUBO IN GOMMA	TUYAU FLEX.	SCHLAUCH	HOSE	LATIGUILLO
14	147065	1	CARCASSA	CARCASSE	GEHAUSE	CASING	CARCASA
15	471021	1	TAPPO	BOUCHON	VERSCHLUSS	CAP	TAPON
16	495163	1	VALVOLA	SOUPAPE	VENTIL	VALVE	VALVULA
17	176094	1	TAPPO	BOUCHON	VERSCHLUSS	CAP	TAPON

LUBRIFICAZIONE CENTRALIZZATA

** Graissage centralisé*
** Centralised lubrification*
** Sammelschmierung*
** Lubricación centralizada*

TAV. GM.02.01

matr. G.A44.0001

PM 25
PM 28

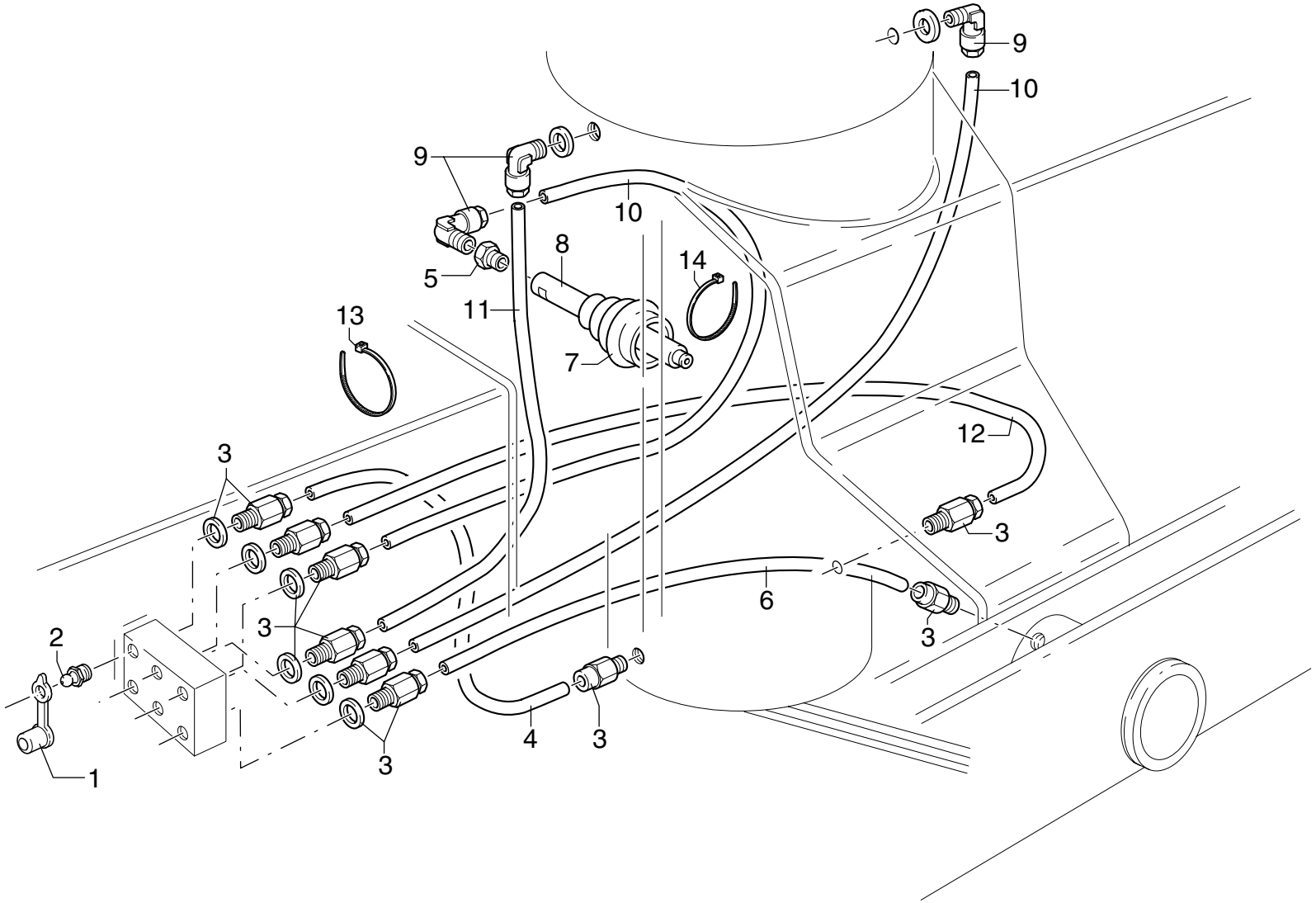

POS.	N°CODICE	Q	DESCRIZIONE	DESIGNATION	BENENNUNG	DESCRIPTION	DENOMINACIONES
1	471215	6	TAPPO	BOUCHON	VERSCHLUSS	CAP	TAPON
2	281010	6	INGRASSATORE	GRAISSEUR	SCHMIERER	GREASE FITTING	ENGRASADOR
3	409415	9	RACCORDO	RACCORD	FITTING	FITTING	RACOR
4	488009	1	TUBO	TUYAU	SCHLAUCH	TUBE	TUBO
5	409440	1	RACCORDO	RACCORD	FITTING	FITTING	RACOR
6	488037	1	TUBO	TUYAU	SCHLAUCH	TUBE	TUBO
7	403202	1	SOFFIETTO	SOUFFLEUR	BLASEBALG	BELLOWS	FUELLE
8	336045	1	CANOTTO	GLISSEMENT	ANOLE	ROUND MOUNTING	CUERPO DESLIZABLE
9	409416	3	RACCORDO	RACCORD	FITTING	FITTING	RACOR
10	488039	2	TUBO	TUYAU	SCHLAUCH	TUBE	TUBO
11	488010	1	TUBO	TUYAU	SCHLAUCH	TUBE	TUBO
12	488038	1	TUBO	TUYAU	SCHLAUCH	TUBE	TUBO
13	207023	8	FASCETTA	COLLIER	HALTEBAND	CLAMP	ABRAZADERA
14	207031	1	FASCETTA	COLLIER	HALTEBAND	CLAMP	ABRAZADERA

DISTRIBUTORE 5 ELEMENTI - 197274 -

** Distributeur avec 5 éléments*
** Control valve block with 5 elements*
** Steuerventilblock mit 5 Elementen*
** Distribuidor 5 elementos*

TAV. GN.01.01

matr. G.A44.0001

PM 25
PM 28

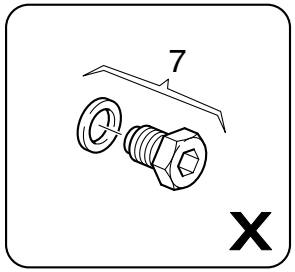

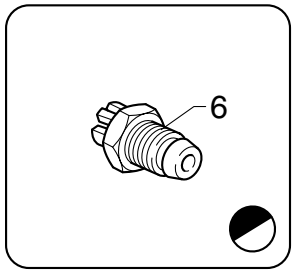

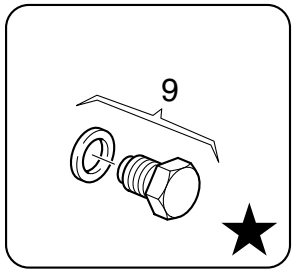

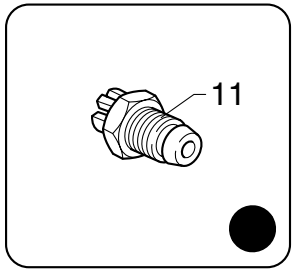

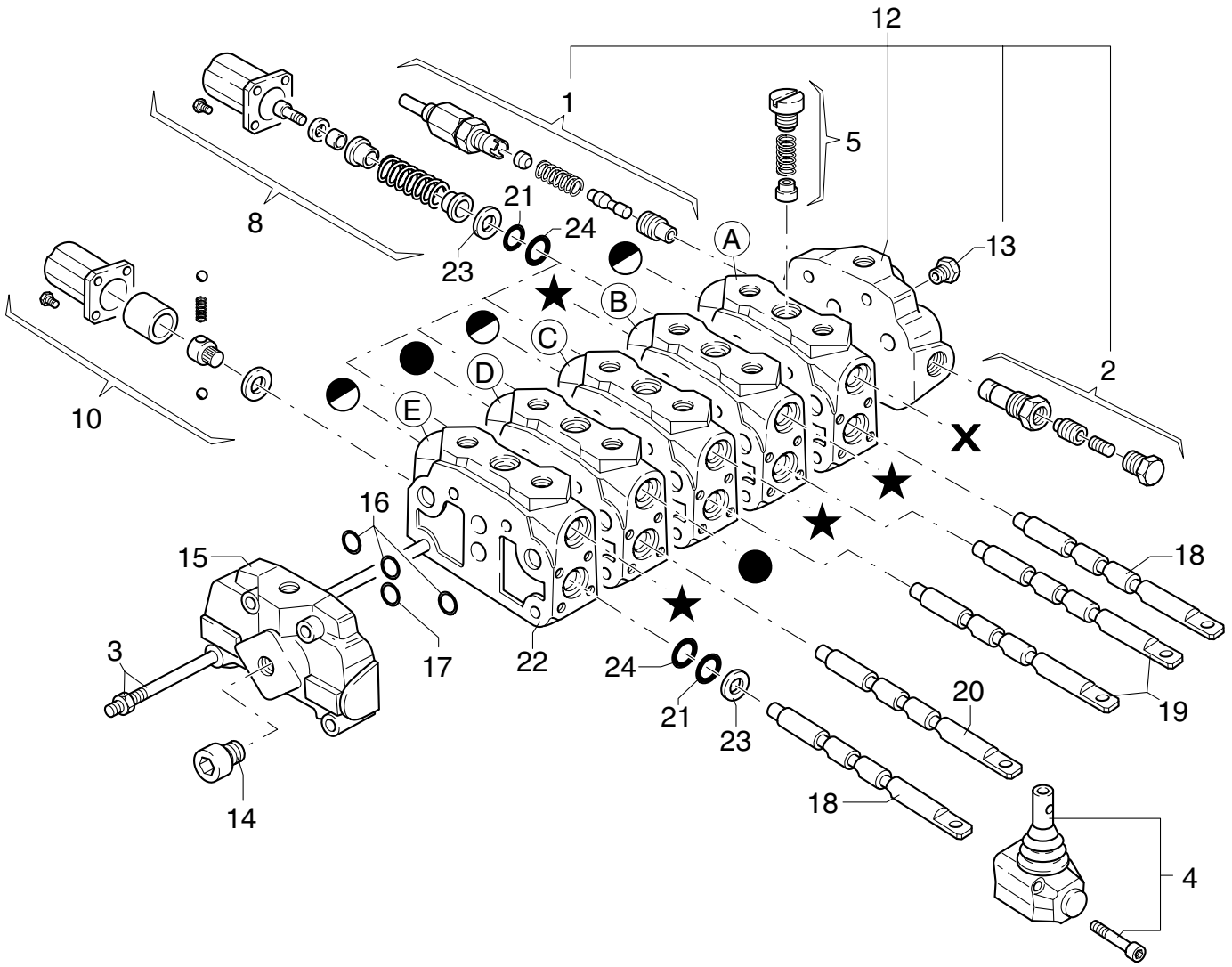

UNISTUDIO - Modena

POS.	N°CODICE	Q	DESCRIZIONE	DESIGNATION	BENENNUNG	DESCRIPTION	DENOMINACIONES
1	494223	1	VALVOLA	SOUPAPE	VENTIL	VALVE	VALVULA
2	277271	2	VALVOLA	SOUPAPE	VENTIL	VALVE	VALVULA
3	494168	1	KIT TIRANTE	KIT TIRANT	ZUGSTANGENSATZ	TIEROD KIT	KIT ESPARRAGO
4	494169	5	ORGANO DI MANOVRA	DISPOSITIF MOUVEMENT	SCHALT VORRICHTUNG	MOTION DEVICE	ORGANO DE MANOVRA
5	494170	5	VALVOLA	SOUPAPE	VENTIL	VALVE	VALVULA
6	494171	3	VALVOLA	SOUPAPE	VENTIL	VALVE	VALVULA
7	494172	1	KIT TAPPO	KIT BOUCHON	VERSCHLUSS SATZ	CAP KIT	KIT TAPON
8	494173	4	GRUPPO DI RICHIAMO	KIT RAPPEL LEVIER	RUECKNAHMEGRUPPE	RETURN GROUP	GRUPO RETORNO
9	494174	4	KIT TAPPO	KIT BOUCHON	VERSCHLUSS SATZ	CAP KIT	KIT TAPON
10	494324	1	GRUPPO DI RICHIAMO	KIT RAPPEL LEVIER	RUECKNAHMEGRUPPE	RETURN GROUP	GRUPO RETORNO
11	494176	2	VALVOLA	SOUPAPE	VENTIL	VALVE	VALVULA
12	494415	1	FIANCATA	COTE	SEITENWAND	SIDE PANEL	LADO
13	494022	1	TAPPO	BOUCHON	VERSCHLUSS	CAP	TAPON
14	494019	1	TAPPO	BOUCHON	VERSCHLUSS	CAP	TAPON
15	494178	1	FIANCATA	COTE	SEITENWAND	SIDE PANEL	LADO
16	494180	18	GUARNIZIONE	GARNITURE	DICHTUNG	SEAL	JUNTA
17	494179	6	GUARNIZIONE	GARNITURE	DICHTUNG	SEAL	JUNTA
18	494286	2	ASTA SFILO STABIL.	TIGE	STANGE	ROD	VASTAGO
19	494352	2	ASTA COLONNA MENS.	TIGE	STANGE	ROD	VASTAGO
20	494437	1	ASTA ROT.	TIGE	STANGE	ROD	VASTAGO
21	494215	10	GUARNIZIONE	GARNITURE	DICHTUNG	SEAL	JUNTA
22	494289	5	CORPO	CORPS	GEHAUSE	BODY	CUERPO
23	494196	10	ANELLO	BAGUE	RING	RING	ARO
24	494197	10	GUARNIZIONE	GARNITURE	DICHTUNG	SEAL	JUNTA
A	494290	1	ELEM. SFILO BR. COMP	ELEM.EXT.FLECHE COM.	AUSLEGER AUSZ. VENTIL	COMPL. BOOM EXT. ELEM	EL. EXTENSION BRAZOS
B	494325	1	ELEM. MENSOLA COMPL.	ELEM. 1ER BRAS COMPL.	HUBRAHMENSTEUERVENTIL	COMPL. MAIN BOOM ELEM	EL. PRIMER BRAZO ART.

DISTRIBUTORE 5 ELEMENTI - 197274 -

** Distributeur avec 5 éléments*
** Control valve block with 5 elements*
** Steuerventilblock mit 5 Elementen*
** Distribuidor 5 elementos*

TAV. GN.01.01

matr. G.A44.0001

PM 25
PM 28

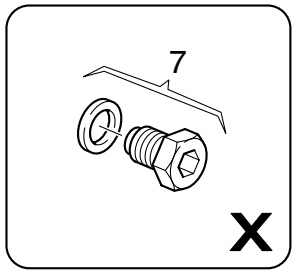

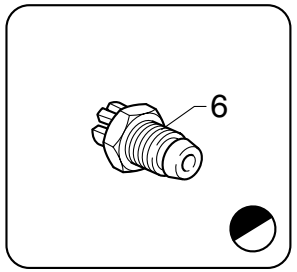

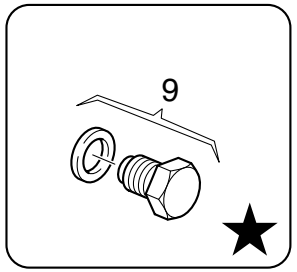

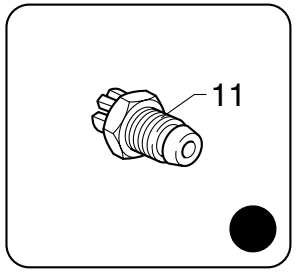

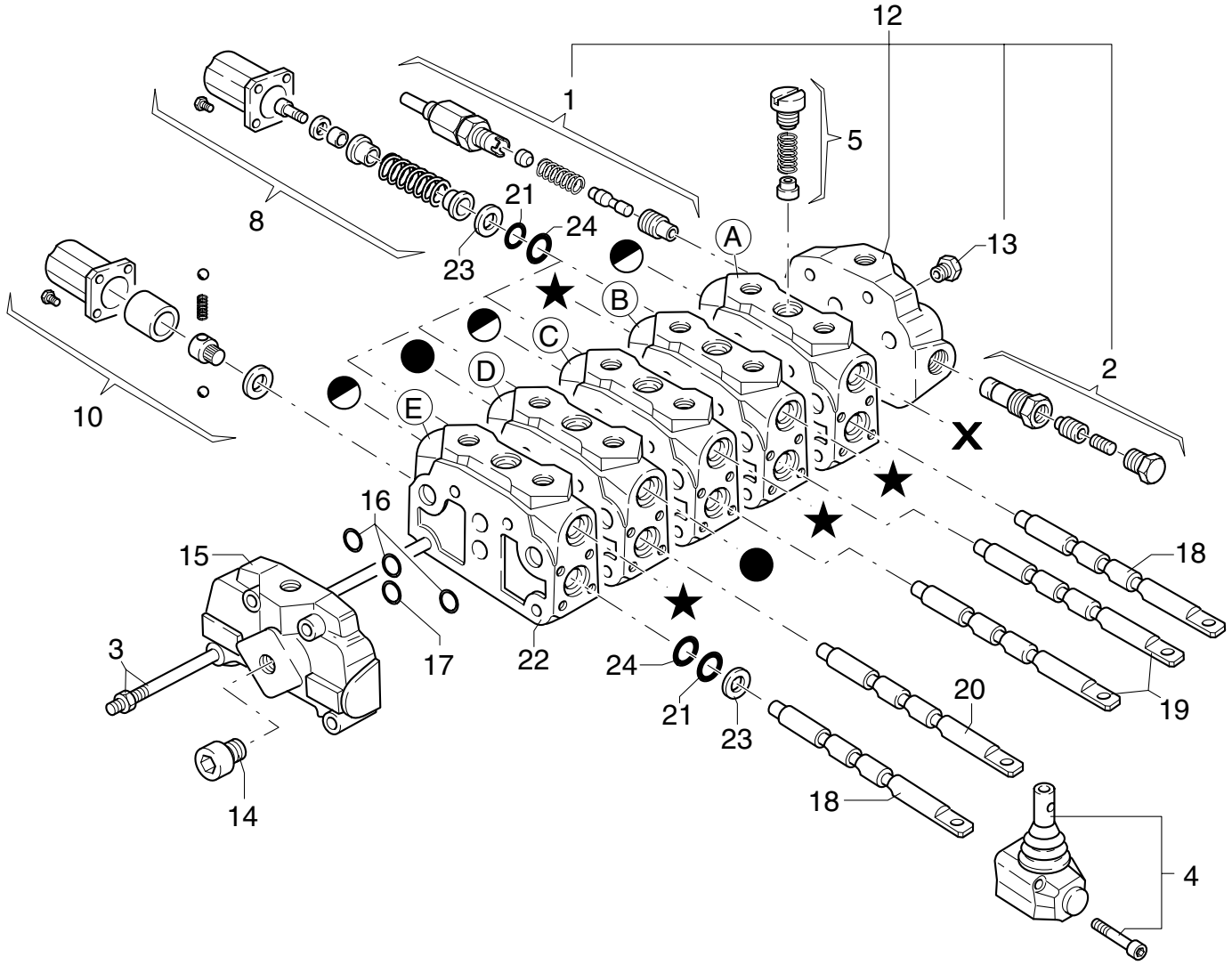

UNISTUDIO - Modena

POS.	N°CODICE	Q	DESCRIZIONE	DESIGNATION	BENENNUNG	DESCRIPTION	DENOMINACIONES
C	494469	1	ELEMENTO COLONNA COM.	ELEM. COLONNE COMPL.	SAULENSTEUERVENTIL	COMPL. COLUMN ELEM.	EL. COLUMNA COMPLETO
D	494293	1	ELEM. ROTAZ. COMP.	ELEM. ROTATION COMPL.	SCHWENKENSTEUERVENTIL	COMPL. SLEWING ELEM.	EL. GIRO COMPLETO
E	494326	1	ELEM. STAB. COMPLETO	ELEM. STAB. COMPL.	STUETZARMSTEUERVENTIL	COMPL. OUTRIGGER ELEM.	EL. GATOS COMPLETO
	277765	1	KIT GUARNIZIONI	KIT JOINT	DICHTUNG SATZ	SEAL KIT	KIT JUNTAS

DISTRIBUTORE 6 ELEMENTI - 197275 -

** Distributeur avec 6 éléments*
** Control valve block with 6 elements*
** Steuerventilblock mit 6 Elementen*
** Distribuidor 6 elementos*

TAV. GN.02.01

matr. G.A44.0001

PM 25
PM 28

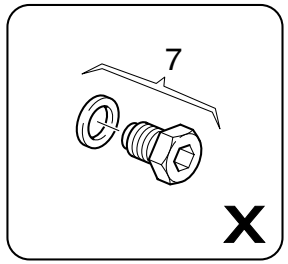

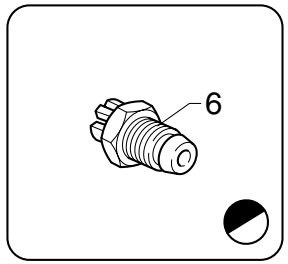

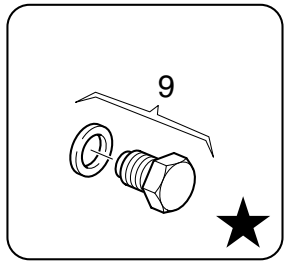

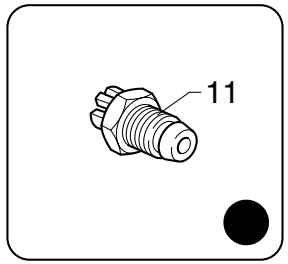

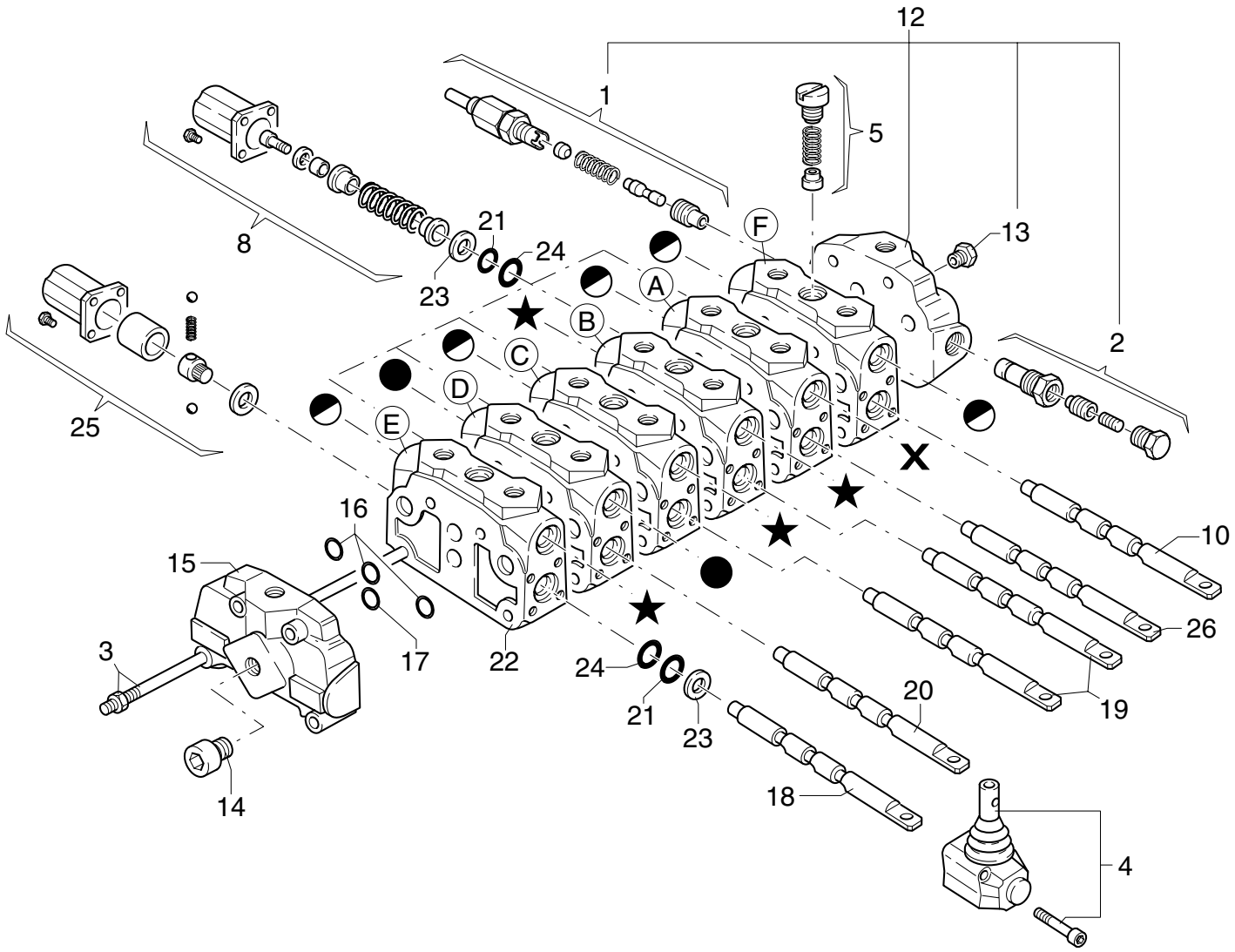

UNISTUDIO - Modena

POS.	N°CODICE	Q	DESCRIZIONE	DESIGNATION	BENENNUNG	DESCRIPTION	DENOMINACIONES
1	494223	1	VALVOLA	SOUPAPE	VENTIL	VALVE	VALVULA
2	277271	1	VALVOLA	SOUPAPE	VENTIL	VALVE	VALVULA
3	277685	1	KIT TIRANTE	KIT TIRANT	ZUGSTANGENSATZ	TIEROD KIT	KIT ESPARRAGO
4	494169	6	ORGANO DI MANOVRA	DISPOSITIF MOUVEMENT	SCHALT VORRICHTUNG	MOTION DEVICE	ORGANO DE MANOVRA
5	494170	6	VALVOLA	SOUPAPE	VENTIL	VALVE	VALVULA
6	494171	5	VALVOLA	SOUPAPE	VENTIL	VALVE	VALVULA
7	494172	1	KIT TAPPO	KIT BOUCHON	VERSCHLUSS SATZ	CAP KIT	KIT TAPON
8	494173	5	GRUPPO DI RICHIAMO	KIT RAPPEL LEVIER	RUECKNAHMEGRUPPE	RETURN GROUP	GRUPO RETORNO
9	494174	4	KIT TAPPO	KIT BOUCHON	VERSCHLUSS SATZ	CAP KIT	KIT TAPON
10	494288	1	ASTA 1° ATT.	TIGE	STANGE	ROD	VASTAGO
11	494176	2	VALVOLA	SOUPAPE	VENTIL	VALVE	VALVULA
12	494415	1	FIANCATA	COTE	SEITENWAND	SIDE PANEL	LADO
13	494022	1	TAPPO	BOUCHON	VERSCHLUSS	CAP	TAPON
14	494019	1	TAPPO	BOUCHON	VERSCHLUSS	CAP	TAPON
15	494178	1	FIANCATA	COTE	SEITENWAND	SIDE PANEL	LADO
16	494180	21	GUARNIZIONE	GARNITURE	DICHTUNG	SEAL	JUNTA
17	494179	7	GUARNIZIONE	GARNITURE	DICHTUNG	SEAL	JUNTA
18	494286	1	ASTA STAB.	TIGE	STANGE	ROD	VASTAGO
19	494352	2	ASTA COLONNA MENS.	TIGE	STANGE	ROD	VASTAGO
20	494437	1	ASTA ROT.	TIGE	STANGE	ROD	VASTAGO
21	494215	12	GUARNIZIONE	GARNITURE	DICHTUNG	SEAL	JUNTA
22	494289	6	CORPO	CORPS	GEHAUSE	BODY	CUERPO
23	494196	12	ANELLO	BAGUE	RING	RING	ARO
24	494197	12	GUARNIZIONE	GARNITURE	DICHTUNG	SEAL	JUNTA
25	494324	1	GRUPPO DI RICHIAMO	KIT RAPPEL LEVIER	RUECKNAHMEGRUPPE	RETURN GROUP	GRUPO RETORNO
26	494286	1	ASTA SFILO	TIGE	STANGE	ROD	VASTAGO

DISTRIBUTORE 6 ELEMENTI - 197275 -

** Distributeur avec 6 éléments*
** Control valve block with 6 elements*
** Steuerventilblock mit 6 Elementen*
** Distribuidor 6 elementos*

TAV. GN.02.01

matr. G.A44.0001

PM 25
PM 28

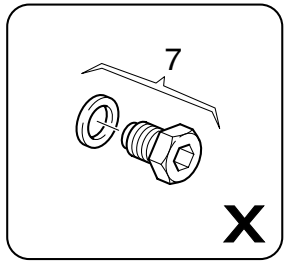

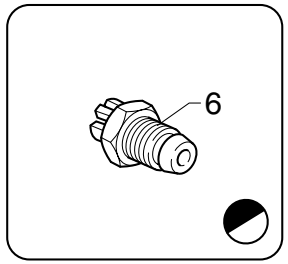

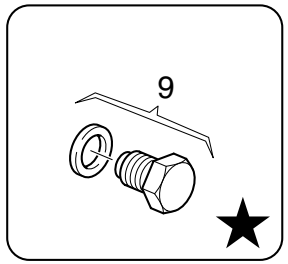

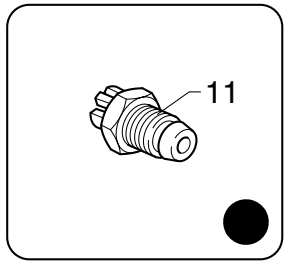

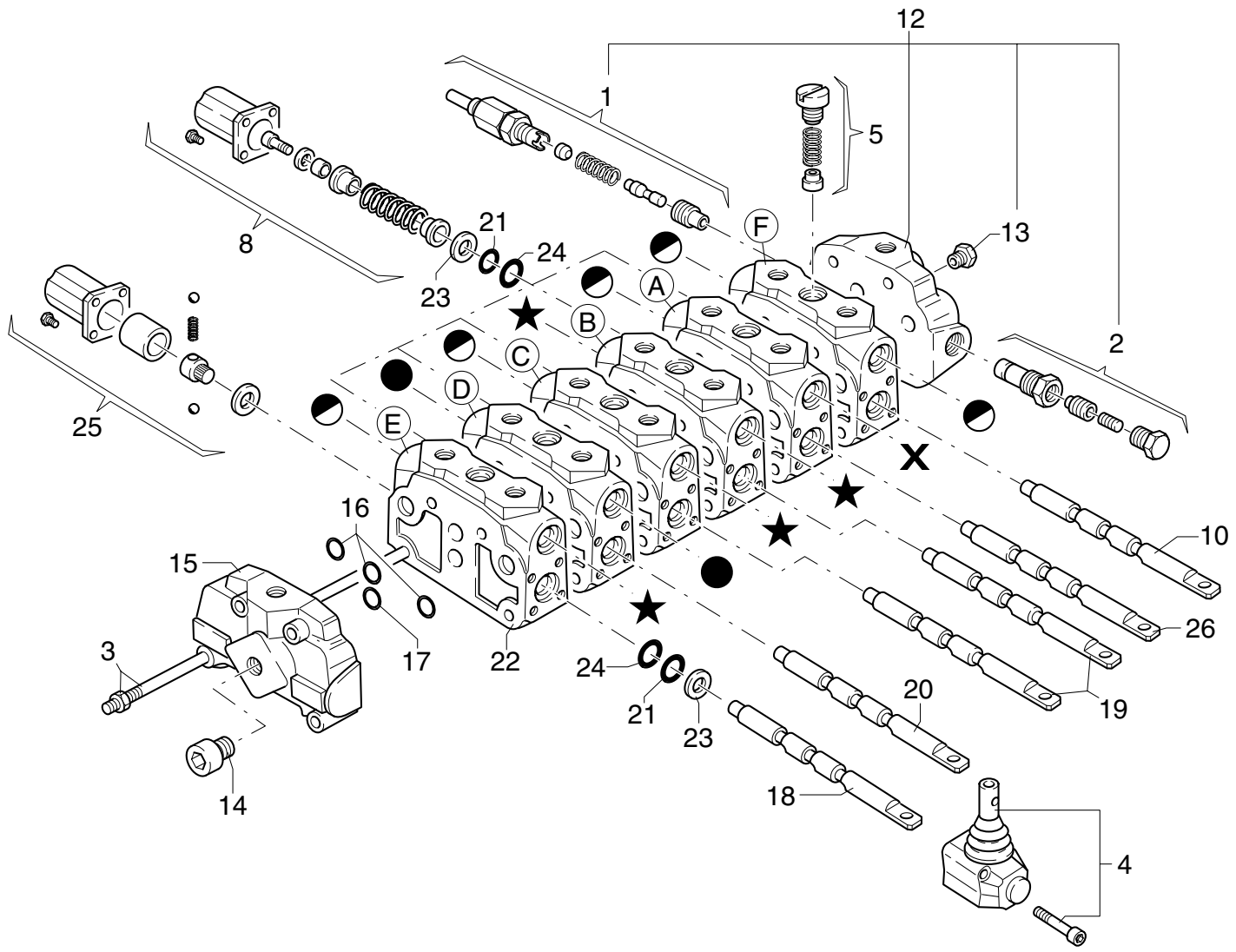

UNISTUDIO - Modena

POS.	N°CODICE	Q	DESCRIZIONE	DESIGNATION	BENENNUNG	DESCRIPTION	DENOMINACIONES
A	494290	1	ELEM. SFILO BR. COMP	ELEM.EXT.FLECHE COM.	AUSLEGER AUSZ. VENTIL	COMPL. BOOM EXT. ELEM	EL. EXTENSION BRAZOS
B	494325	1	ELEM. MENSOLA COMPL.	ELEM. 1ER BRAS COMPL.	HUBRAHMENSTEUERVENTIL	COMPL. MAIN BOOM ELEM	EL. PRIMER BRAZO ART.
C	494469	1	ELEMENTO COLONNA COM.	ELEM. COLONNE COMPL.	SAULENSTEUERVENTIL	COMPL. COLUMN ELEM.	EL. COLUMNA COMPLETO
D	494293	1	ELEM. ROTAZ. COMP.	ELEM. ROTATION COMPL.	SCHWENKENSTEUERVENTIL	COMPL. SLEWING ELEM.	EL. GIRO COMPLETO
E	494326	1	ELEM. STAB. COMPLETO	ELEM. STAB. COMPL.	STUETZARMSTEUERVENTIL	COMPL. OUTRIGGER ELEM	EL. GATOS COMPLETO
F	494316	1	ELEM. 1° ATT. COMPL.	ELEMENT	STEUERVENTIL	ELEMENT	ELEMENTO
	277765	1	KIT GUARNIZIONI	KIT JOINT	DICHTUNG SATZ	SEAT KIT	KIT JUNTAS

Nota: Per gru con 1° attivazione con centro aperto (per comando antenna, verricello), i particolari sotto elencati sono così modificati:

For cranes with open centres on the first activation (for activating the jib, winch), the parts listed below have been modified as follows:

10	494286	ASTA 1° ATT.	TIGE	STANGE	ROD	VASTAGO
F	494290	ELEM. 1° ATT.	ELEMENT	STEUERVENTIL	ELEMENT	ELEMENTO

DISTRIBUTORE 7 ELEMENTI - 197276 -

** Distributeur avec 7 éléments*
** Control valve block with 7 elements*
** Steuerventilblock mit 7 Elementen*
** Distribuidor 7 elementos*

TAV. GN.03.01

matr. G.A44.0001

PM 25
PM 28

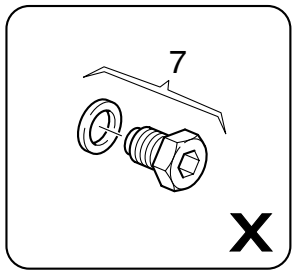

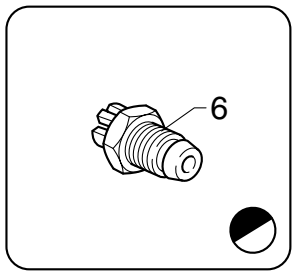

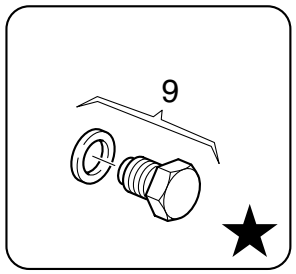

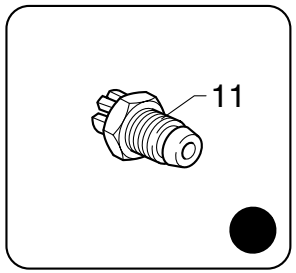

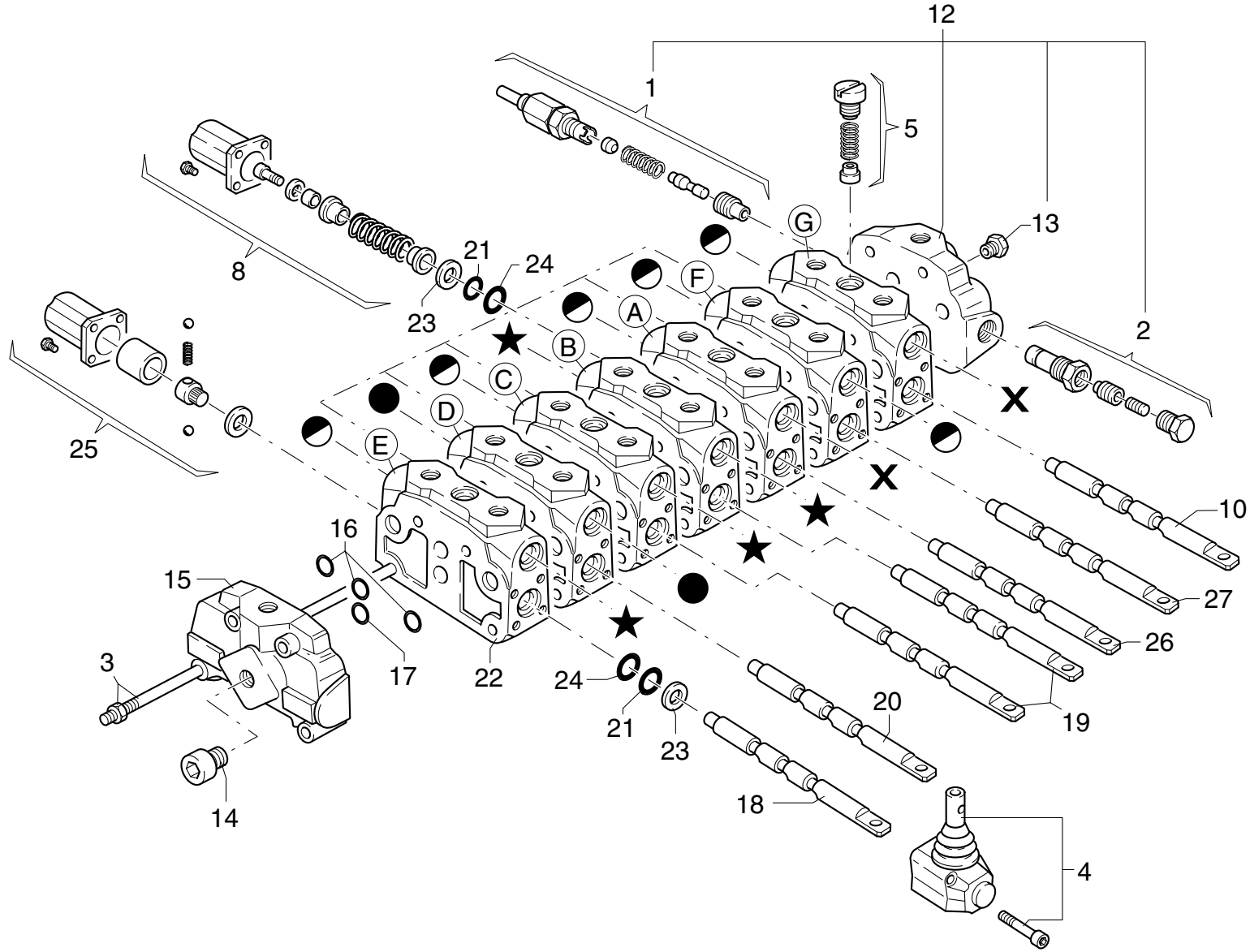

UNISTUDIO - Modena

POS.	N°CODICE	Q	DESCRIZIONE	DESIGNATION	BENENNUNG	DESCRIPTION	DENOMINACIONES
1	494223	1	VALVOLA	SOUPAPE	VENTIL	VALVE	VALVULA
2	277271	1	VALVOLA	SOUPAPE	VENTIL	VALVE	VALVULA
3	494327	1	KIT TIRANTE	KIT TIRANT	ZUGSTANGENSATZ	TIEROD KIT	KIT ESPARRAGO
4	494169	7	ORGANO DI MANOVRA	DISPOSITIF MOUVEMENT	SCHALT VORRICHTUNG	MOTION DEVICE	ORGANO DE MANOVRA
5	494170	6	VALVOLA	SOUPAPE	VENTIL	VALVE	VALVULA
6	494171	6	VALVOLA	SOUPAPE	VENTIL	VALVE	VALVULA
7	494172	1	KIT TAPPO	KIT BOUCHON	VERSCHLUSS SATZ	CAP KIT	KIT TAPON
8	494173	5	GRUPPO DI RICHIAMO	KIT RAPPEL LEVIER	RUECKNAHMEGRUPPE	RETURN GROUP	GRUPO RETORNO
9	494174	4	KIT TAPPO	KIT BOUCHON	VERSCHLUSS SATZ	CAP KIT	KIT TAPON
10	494288	1	ASTA 2° ATT.	TIGE	STANGE	ROD	VASTAGO
11	494176	2	VALVOLA	SOUPAPE	VENTIL	VALVE	VALVULA
12	494415	1	FIANCATA	COTE	SEITENWAND	SIDE PANEL	LADO
13	494022	1	TAPPO	BOUCHON	VERSCHLUSS	CAP	TAPON
14	494019	1	TAPPO	BOUCHON	VERSCHLUSS	CAP	TAPON
15	494178	1	FIANCATA	COTE	SEITENWAND	SIDE PANEL	LADO
16	494180	24	GUARNIZIONE	GARNITURE	DICHTUNG	SEAL	JUNTA
17	494179	8	GUARNIZIONE	GARNITURE	DICHTUNG	SEAL	JUNTA
18	494286	1	ASTA STAB.	TIGE	STANGE	ROD	VASTAGO
19	494352	2	ASTA COLONNA MENS.	TIGE	STANGE	ROD	VASTAGO
20	494437	1	ASTA ROT.	TIGE	STANGE	ROD	VASTAGO
21	494215	14	GUARNIZIONE	GARNITURE	DICHTUNG	SEAL	JUNTA
22	494289	7	CORPO	CORPS	GEHAUSE	BODY	CUERPO
23	494196	14	ANELLO	BAGUE	RING	RING	ARO
24	494197	14	GUARNIZIONE	GARNITURE	DICHTUNG	SEAL	JUNTA
25	494324	1	GRUPPO DI RICHIAMO	KIT RAPPEL LEVIER	RUECKNAHMEGRUPPE	RETURN GROUP	GRUPO RETORNO
26	494286	1	ASTA SFILO	TIGE	STANGE	ROD	VASTAGO

DISTRIBUTORE 7 ELEMENTI - 197276 -

** Distributeur avec 7 éléments*
** Control valve block with 7 elements*
** Steuerventilblock mit 7 Elementen*
** Distribuidor 7 elementos*

TAV. GN.03.01

matr. G.A44.0001

PM 25
PM 28

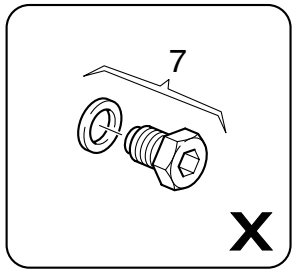

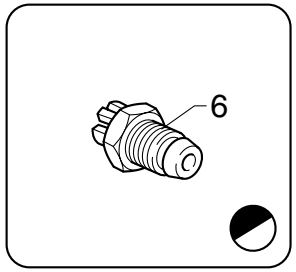

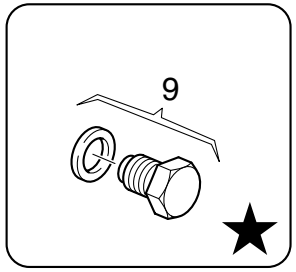

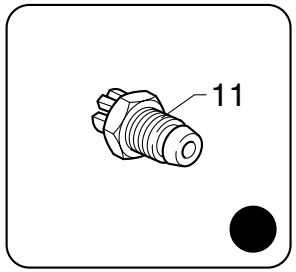

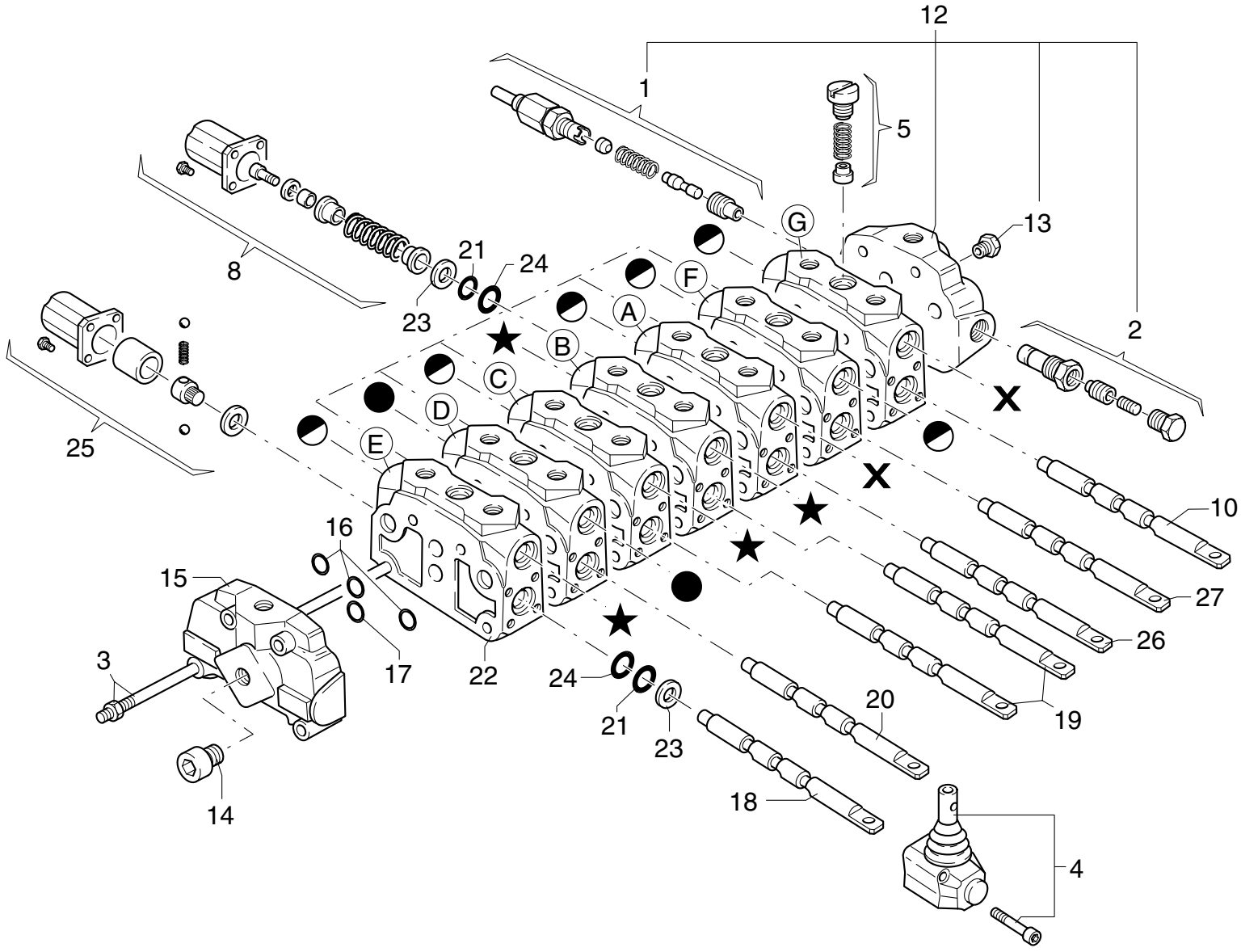

UNISTUDIO - Modena

POS.	N°CODICE	Q	DESCRIZIONE	DESIGNATION	BENENNUNG	DESCRIPTION	DENOMINACIONES
27	494288	1	ASTA 1° ATT.	TIGE	STANGE	ROD	VASTAGO
A	494290	1	ELEM. SFILO BR. COMP	ELEM.EXT.FLECHE COM.	AUSLEGER AUSZ. VENTIL	COMPL. BOOM EXT. ELEM	EL. EXTENSION BRAZOS
B	494325	1	ELEM. MENSOLA COMPL.	ELEM. 1ER BRAS COMPL.	HUBRAHMENSTEUERVENTIL	COMPL. MAIN BOOM ELEM	EL. PRIMER BRAZO ART.
C	494469	1	ELEMENTO COLONNA COM.	ELEM. COLONNE COMPL.	SAULENSTEUERVENTIL	COMPL. COLUMN ELEM.	EL. COLUMNA COMPLETO
D	494293	1	ELEM. ROTAZ. COMP.	ELEM. ROTATION COMPL.	SCHWENKENSTEUERVENTIL	COMPL. SLEWING ELEM.	EL. GIRO COMPLETO
E	494326	1	ELEM. STAB. COMPLETO	ELEM. STAB. COMPL.	STUETZARMSTEUERVENTIL	COMPL. OUTRIGGER ELEM	EL. GATOS COMPLETO
F	494316	1	ELEMENTO 1° ATT. COMPL.	ELEMENT	STEUERVENTIL	ELEMENT	ELEMENTO
G	494316	1	ELEM. 2° ATT. COMPL.	ELEMENT	STEUERVENTIL	ELEMENT	ELEMENTO
	277765	1	KIT GUARNIZIONI	KIT JOINT	DICHTUNG SATZ	SEAT KIT	KIT JUNTAS

Nota: Per gru con 1° e 2° attivazione con centro aperto (per comando antenna, verricello), i particolari sotto elencati sono così modificati:

For cranes with open centres on the first and second activation (for activating the jib, winch), the parts listed below have been modified as follows:

27	494286	1	ASTA 1° ATT.	TIGE	STANGE	ROD	VASTAGO
10	494286		ASTA 2° ATT.	TIGE	STANGE	ROD	VASTAGO
F	494290		ELEM. 1° ATT.	ELEMENT	STEUERVENTIL	ELEMENT	ELEMENTO
G	494290	1	ELEM. 2° ATT.	ELEMENT	STEUERVENTIL	ELEMENT	ELEMENTO

DISTRIBUTORE STABILIZZATORI SD8/1 - 197224 -

** Distributeur stabilisateurs*
**Outriggers control valve block*
** Stützsteuerventilblock*
** Distribuidor estabilizadores*

TAV. GN.06.01

matr. G.A44.0001

PM 25 PA
PM 28 PA

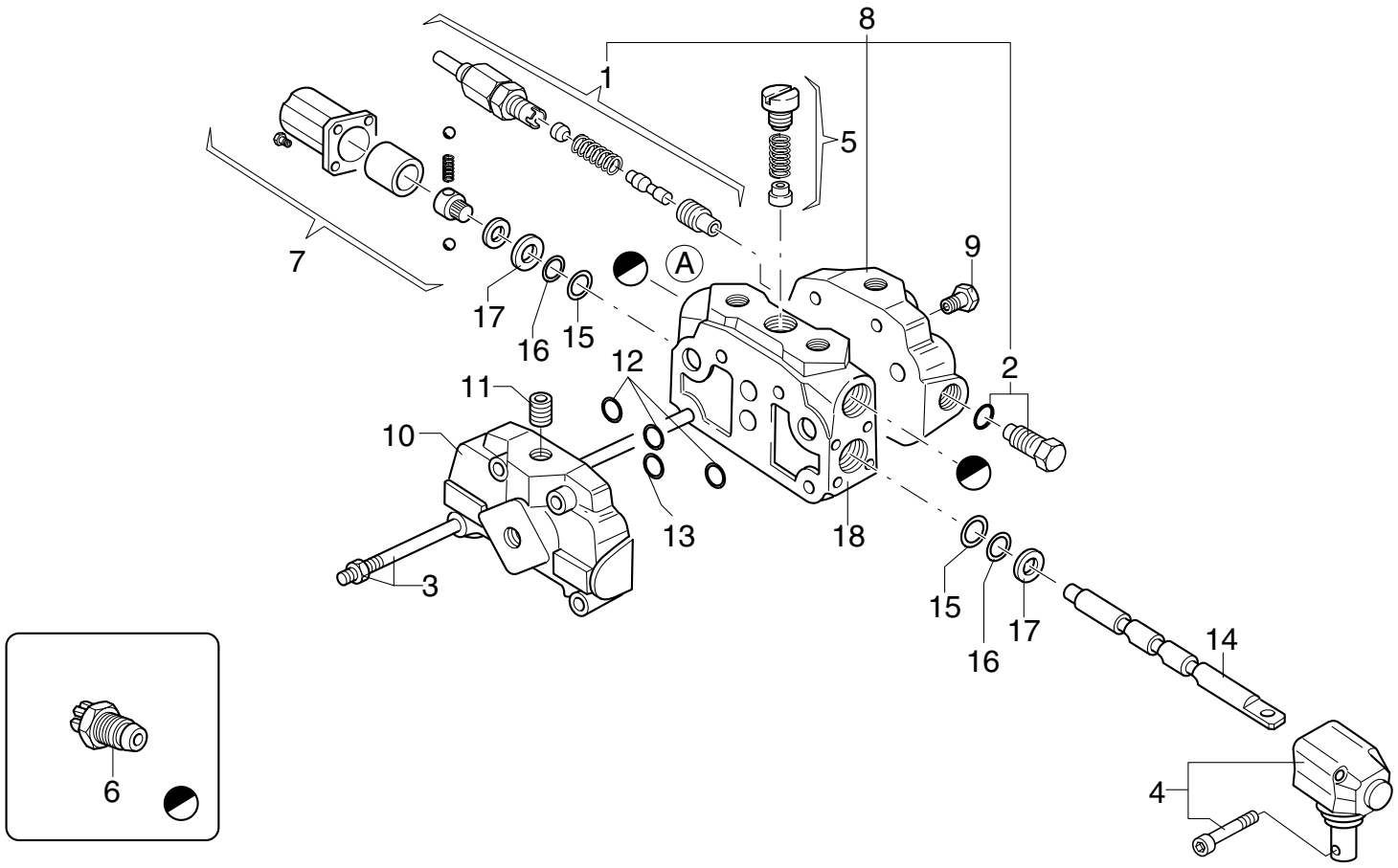

POS.	N°CODICE	Q	DESCRIZIONE	DESIGNATION	BENENNUNG	DESCRIPTION	DENOMINACIONES
1	494223	1	VALVOLA	SOUPAPE	VENTIL	VALVE	VALVULA
2	494152	1	KIT TAPPO	KIT BOUCHON	VERSCHLUSS SATZ	CAP KIT	KIT TAPON
3	494350	1	KIT TIRANTE	KIT TIRANT	ZUGSTANGENSATZ	TIEROD KIT	KIT ESPARRAGO
4	494169	1	ORGANO DI MANOVRA	DISPOSITIF MOUVEMENT	SCHALT VORRICHTUNG	MOTION DEVICE	ORGANO DE MANOVRA
5	494170	1	VALVOLA	SOUPAPE	VENTIL	VALVE	VALVULA
6	494171	2	VALVOLA	SOUPAPE	VENTIL	VALVE	VALVULA
7	494324	1	GRUPPO DI RICHIAMO	KIT RAPPEL LEVIER	RUECKNAHMEGRUPPE	RETURN GROUP	GRUPO RETORNO
8	494359	1	FIANCATA	COTE	SEITENWAND	SIDE PANEL	LADO
9	494022	1	TAPPO	BOUCHON	VERSCHLUSS	CAP	TAPON
10	494178	1	TESTATA	TETE	ZYLINDER KOPF	CYLINDER HEAD	CABEZA
11	494297	1	TAPPO	BOUCHON	VERSCHLUSS	CAP	TAPON
12	494180	6	GUARNIZIONE	GARNITURE	DICHTUNG	SEAL	JUNTA
13	494179	3	GUARNIZIONE	GARNITURE	DICHTUNG	SEAL	JUNTA
14	494286	1	ASTA	TIGE	STANGE	ROD	VASTAGO
15	494197	2	GUARNIZIONE	GARNITURE	DICHTUNG	SEAL	JUNTA
16	434215	2	GUARNIZIONE	GARNITURE	DICHTUNG	SEAL	JUNTA
17	434196	2	ANELLO	BAGUE	RING	RING	ARO
18	494289	1	CORPO	CORPS	GEHAUSE	BODY	CUERPO
A	494326	1	ELEM. STAB. COMPLETO	ELEM. STAB. COMPL.	STUETZARMSTEUERVENTIL	COMPL. OUTRIGGER	ELEM. GATOS COMPL.

DISTRIBUTORE SD8/4 - 197225 -

** Distributeur*
**Control valve block*
** Steuerventilblock*
** Distribuidor*

TAV. GN.07.01

matr. G.A44.0001

PM 25 PA
PM 28 PA

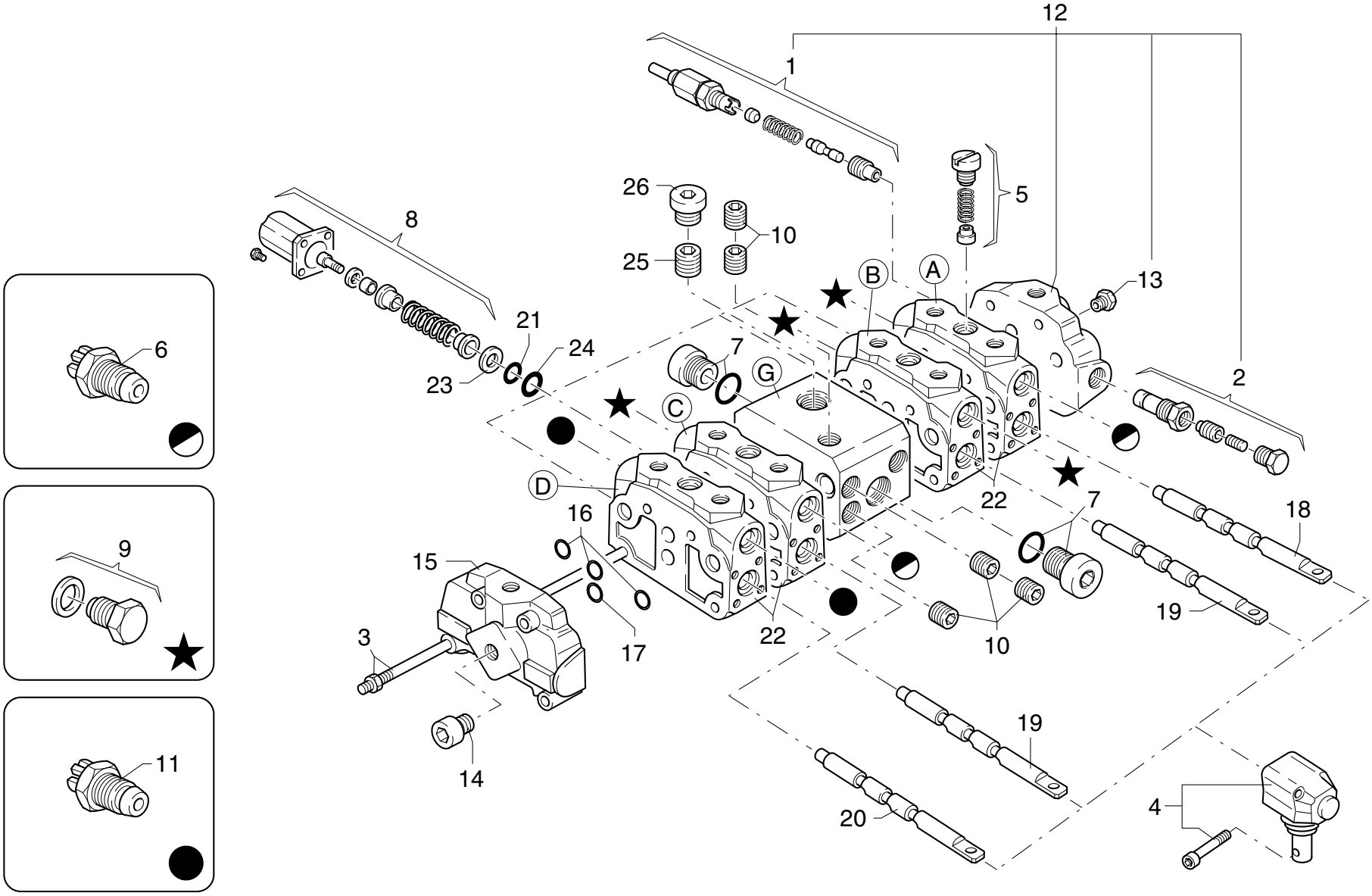

POS.	N°CODICE	Q	DESCRIZIONE	DESIGNATION	BENENNUNG	DESCRIPTION	DENOMINACIONES
1	494223	1	VALVOLA	SOUPAPE	VENTIL	VALVE	VALVULA
2	277271	2	VALVOLA	SOUPAPE	VENTIL	VALVE	VALVULA
3	277685	1	KIT TIRANTE	KIT TIRANT	ZUGSTANGENSATZ	TIEROD KIT	KIT ESPARRAGO
4	494169	4	ORGANO DI MANOVRA	DISPOSITIF MOUVEMENT	SCHALT VORRICHTUNG	MOTION DEVICE	ORGANO DE MANOVRA
5	494170	4	VALVOLA	SOUPAPE	VENTIL	VALVE	VALVULA
6	494171	2	VALVOLA	SOUPAPE	VENTIL	VALVE	VALVULA
7	494152	2	KIT TAPPO	KIT BOUCHON	VERSCHLUSS SATZ	CAP KIT	KIT TAPON
8	494173	4	GRUPPO DI RICHIAMO	KIT RAPPEL LEVIER	RUECKNAHMEGRUPPE	RETURN GROUP	GRUPO RETORNO
9	494174	4	KIT TAPPO	KIT BOUCHON	VERSCHLUSS SATZ	CAP KIT	KIT TAPON
10	494363	5	TAPPO	BOUCHON	VERSCHLUSS	CAP	TAPON
11	494176	2	VALVOLA	SOUPAPE	VENTIL	VALVE	VALVULA
12	494415	1	FIANCATA	COTE	SEITENWAND	SIDE PANEL	LADO
13	494022	1	TAPPO	BOUCHON	VERSCHLUSS	CAP	TAPON
14	494019	1	TAPPO	BOUCHON	VERSCHLUSS	CAP	TAPON
15	494178	1	FIANCATA	COTE	SEITENWAND	SIDE PANEL	LADO
16	494180	18	GUARNIZIONE	GARNITURE	DICHTUNG	SEAL	JUNTA
17	494179	6	GUARNIZIONE	GARNITURE	DICHTUNG	SEAL	JUNTA
18	494286	2	ASTA SFILO	TIGE	STANGE	ROD	VASTAGO
19	494352	2	ASTA COLONNA MENS.	TIGE	STANGE	ROD	VASTAGO
20	494437	1	ASTA ROT.	TIGE	STANGE	ROD	VASTAGO
21	494215	8	GUARNIZIONE	GARNITURE	DICHTUNG	SEAL	JUNTA
22	494289	4	CORPO	CORPS	GEHAUSE	BODY	CUERPO
23	494196	8	ANELLO	BAGUE	RING	RING	ARO
24	494197	8	GUARNIZIONE	GARNITURE	DICHTUNG	SEAL	JUNTA
25	471146	1	TAPPO	BOUCHON	VERSCHLUSS	CAP	TAPON
26	471017	1	KIT TAPPO	KIT BOUCHON	VERSCHLUSS SATZ	CAP KIT	KIT TAPON

DISTRIBUTORE SD8/4 - 197225 -

** Distributeur*
**Control valve block*
** Steuerventilblock*
** Distribuidor*

TAV. GN.07.01

matr. G.A44.0001

PM 25 PA
PM 28 PA

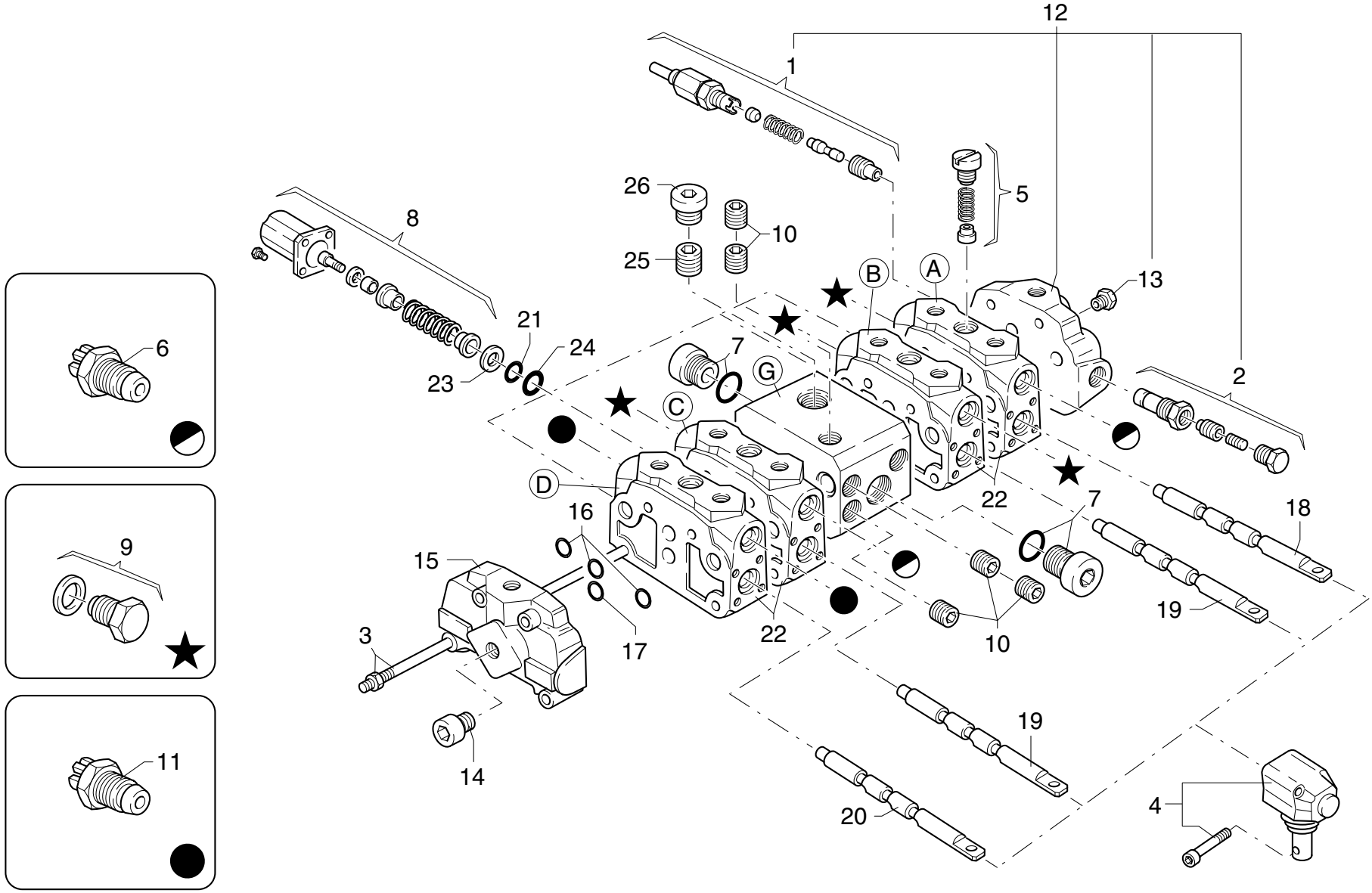

POS.	N°CODICE	Q	DESCRIZIONE	DESIGNATION	BENENNUNG	DESCRIPTION	DENOMINACIONES
A	494361	1	ELEM. SFILO BR. COMP	ELEM.EXT.FLECHE COM.	AUSLEGER AUSZ. VENTIL	COMPL. BOOM EXT. ELEM	EL. EXTENSION BRAZOS
B	494325	1	ELEM. MENSOLA COMPL.	ELEM. 1ER BRAS COMPL.	HUBRAHMENSTEUERVENTIL	COMPL. MAIN BOOM ELEM	EL. PRIMER BRAZO ART.
C	494292	1	ELEMENTO COLONNA COM.	ELEM. COLONNE COMPL.	SAULENSTEUERVENTIL	COMPL. COLUMN ELEM.	EL. COLUMNA COMPLETO
D	494293	1	ELEM. ROTAZ. COMP.	ELEM. ROTATION COMPL.	SCHWENKENSTEUERVENTIL	COMPL. SLEWING ELEM.	EL. GIRO COMPLETO
E	494360	1	ELEM. INTERM. COMPL.	ELEM. INTERM. COMPL.	ZWISCHENELEMENT KOMPL.	COMPL. INTERMED. ELEM.	EL. INTERM. COMPLETO
	277765	1	KIT GUARNIZIONI	KIT JOINT	DICHTUNG SATZ	SEAL KIT	KIT JUNTAS

DISTRIBUTORE SD8/5 - 197226 -

** Distributeur*
**Control valve block*
** Steuerventilblock*
** Distribuidor*

TAV. GN.08.01

matr. G.A44.0001

PM 25 PA
PM 28 PA

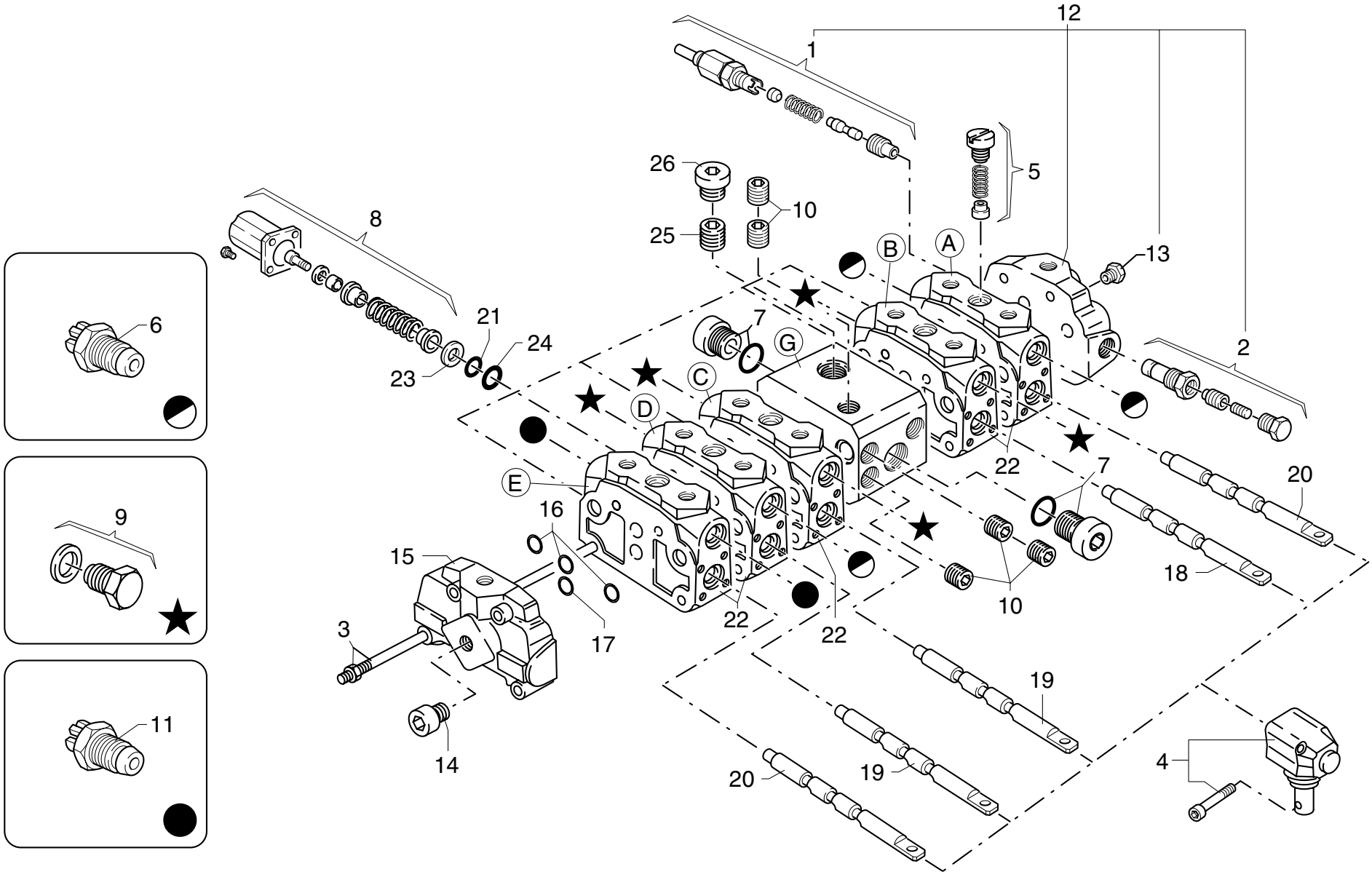

UNISTUDIO - Modena

POS.	N°CODICE	Q	DESCRIZIONE	DESIGNATION	BENENNUNG	DESCRIPTION	DENOMINACIONES
1	494223	1	VALVOLA	SOUPAPE	VENTIL	VALVE	VALVULA
2	277271	2	VALVOLA	SOUPAPE	VENTIL	VALVE	VALVULA
3	277685	1	KIT TIRANTE	KIT TIRANT	ZUGSTANGENSATZ	TIEROD KIT	KIT ESPARRAGO
4	494169	5	ORGANO DI MANOVRA	DISPOSITIF MOUVEMENT	SCHALT VORRICHTUNG	MOTION DEVICE	ORGANO DE MANOVRA
5	494170	5	VALVOLA	SOUPAPE	VENTIL	VALVE	VALVULA
6	494171	4	VALVOLA	SOUPAPE	VENTIL	VALVE	VALVULA
7	494152	2	KIT TAPPO	KIT BOUCHON	VERSCHLUSS SATZ	CAP KIT	KIT TAPON
8	494173	5	GRUPPO DI RICHIAMO	KIT RAPPEL LEVIER	RUECKNAHMEGRUPPE	RETURN GROUP	GRUPO RETORNO
9	494174	4	KIT TAPPO	KIT BOUCHON	VERSCHLUSS SATZ	CAP KIT	KIT TAPON
10	494363	5	TAPPO	BOUCHON	VERSCHLUSS	CAP	TAPON
11	494176	2	VALVOLA	SOUPAPE	VENTIL	VALVE	VALVULA
12	494415	1	FIANCATA	COTE	SEITENWAND	SIDE PANEL	LADO
13	494022	1	TAPPO	BOUCHON	VERSCHLUSS	CAP	TAPON
14	494019	1	TAPPO	BOUCHON	VERSCHLUSS	CAP	TAPON
15	494178	1	FIANCATA	COTE	SEITENWAND	SIDE PANEL	LADO
16	494180	21	GUARNIZIONE	GARNITURE	DICHTUNG	SEAL	JUNTA
17	494179	7	GUARNIZIONE	GARNITURE	DICHTUNG	SEAL	JUNTA
18	494286	2	ASTA SFILO	TIGE	STANGE	ROD	VASTAGO
19	494352	2	ASTA COLONNA MENS.	TIGE	STANGE	ROD	VASTAGO
20	494437	1	ASTA ROT.	TIGE	STANGE	ROD	VASTAGO
21	494215	10	GUARNIZIONE	GARNITURE	DICHTUNG	SEAL	JUNTA
22	494289	5	CORPO	CORPS	GEHAUSE	BODY	CUERPO
23	494196	10	ANELLO	BAGUE	RING	RING	ARO
24	494197	10	GUARNIZIONE	GARNITURE	DICHTUNG	SEAL	JUNTA
25	471146	1	TAPPO	BOUCHON	VERSCHLUSS	CAP	TAPON
26	471017	1	KIT TAPPO	KIT BOUCHON	VERSCHLUSS SATZ	CAP KIT	KIT TAPON

DISTRIBUTORE SD8/5 - 197226 -

** Distributeur*
**Control valve block*
** Steuerventilblock*
** Distribuidor*

TAV. GN.08.01

matr. G.A44.0001

PM 25 PA
PM 28 PA

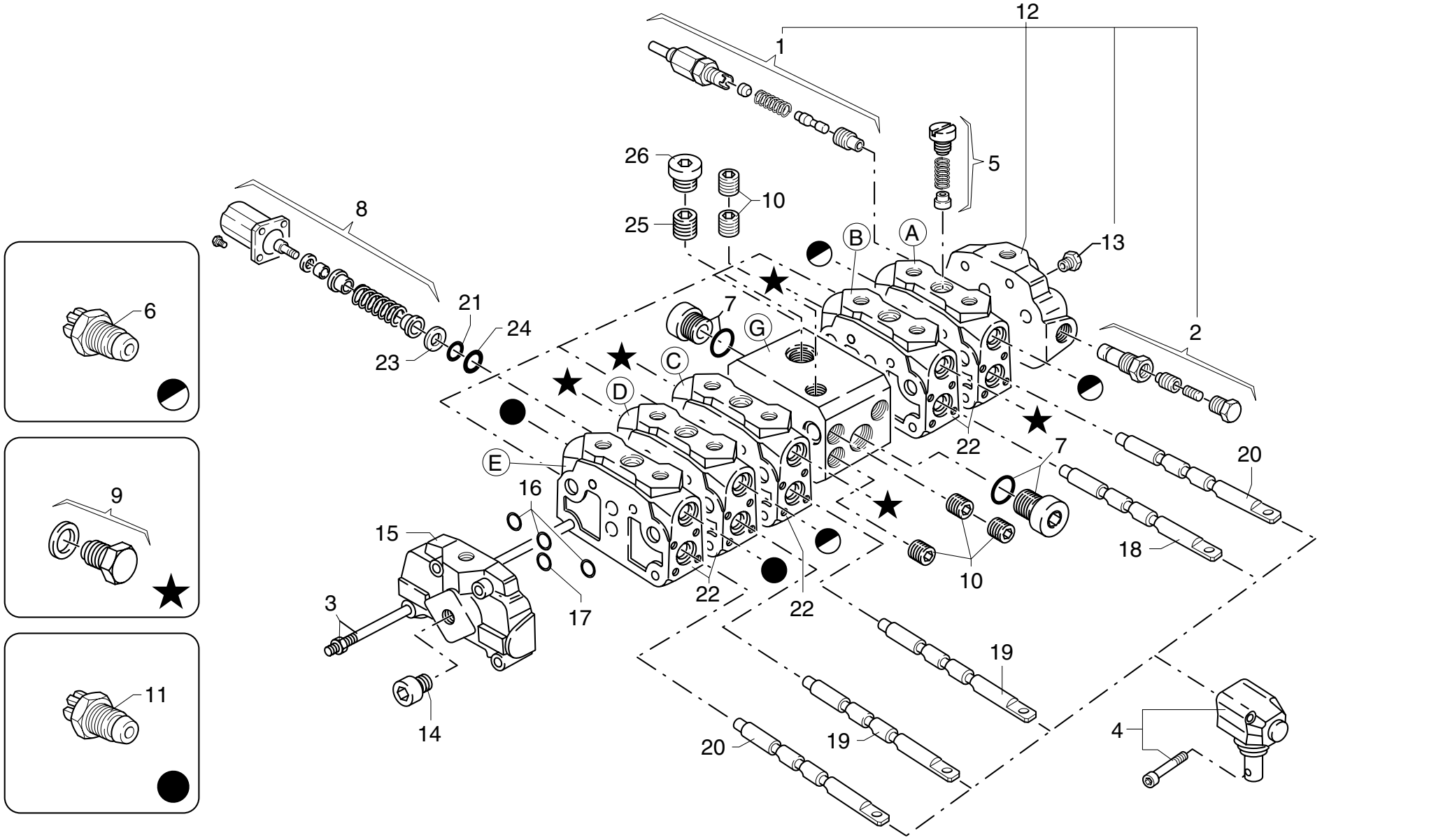

UNISTUDIO - Modena

POS.	N°CODICE	Q	DESCRIZIONE	DESIGNATION	BENENNUNG	DESCRIPTION	DENOMINACIONES
27	494288	1	ASTA ATTIVAZ.	TIGE	STANGE	ROD	VASTAGO
A	494316	1	ELEM. 1° ATTIVAZIONE	ELEMENT	STEUERVENTIL	ELEMENT	ELEMENTO
B	494361	1	ELEM. SFILO BR. COMP	ELEM.EXT.FLECHE COM.	AUSLEGER AUSZ. VENTIL	COMPL. BOOM EXT. ELEM	EL. EXTENSION BRAZOS
C	494325	1	ELEM. MENSOLA COMPL.	ELEM. 1ER BRAS COMPL.	HUBRAHMENSTEUERVENTIL	COMPL. MAIN BOOM ELEM	EL. PRIMER BRAZO ART.
D	494292	1	ELEMENTO COLONNA COM.	ELEM. COLONNE COMPL.	SAULENSTEUERVENTIL	COMPL. COLUMN ELEM.	EL. COLUMNA COMPLETO
E	494293	1	ELEM. ROTAZ. COMP.	ELEM. ROTATION COMPL.	SCHWENKENSTEUERVENTIL	COMPL. SLEWING ELEM.	EL. GIRO COMPLETO
G	494360	1	ELEM. INTERM. COMPL.	ELEM. INTERM. COMPL.	ZWISCHENELEMENT KOMPL.	COMPL. INTERMED. ELEM.	EL. INTERM. COMPLETO
	277765	1	KIT GUARNIZIONI	KIT JOINT	DICHTUNG SATZ	SEAL KIT	KIT JUNTAS

DISTRIBUTORE SD8/6 - 197223 -

** Distributeur*
**Control valve block*
** Steuerventilblock*
** Distribuidor*

TAV. GN.09.01

matr. G.A44.0001

PM 25 PA
PM 28 PA

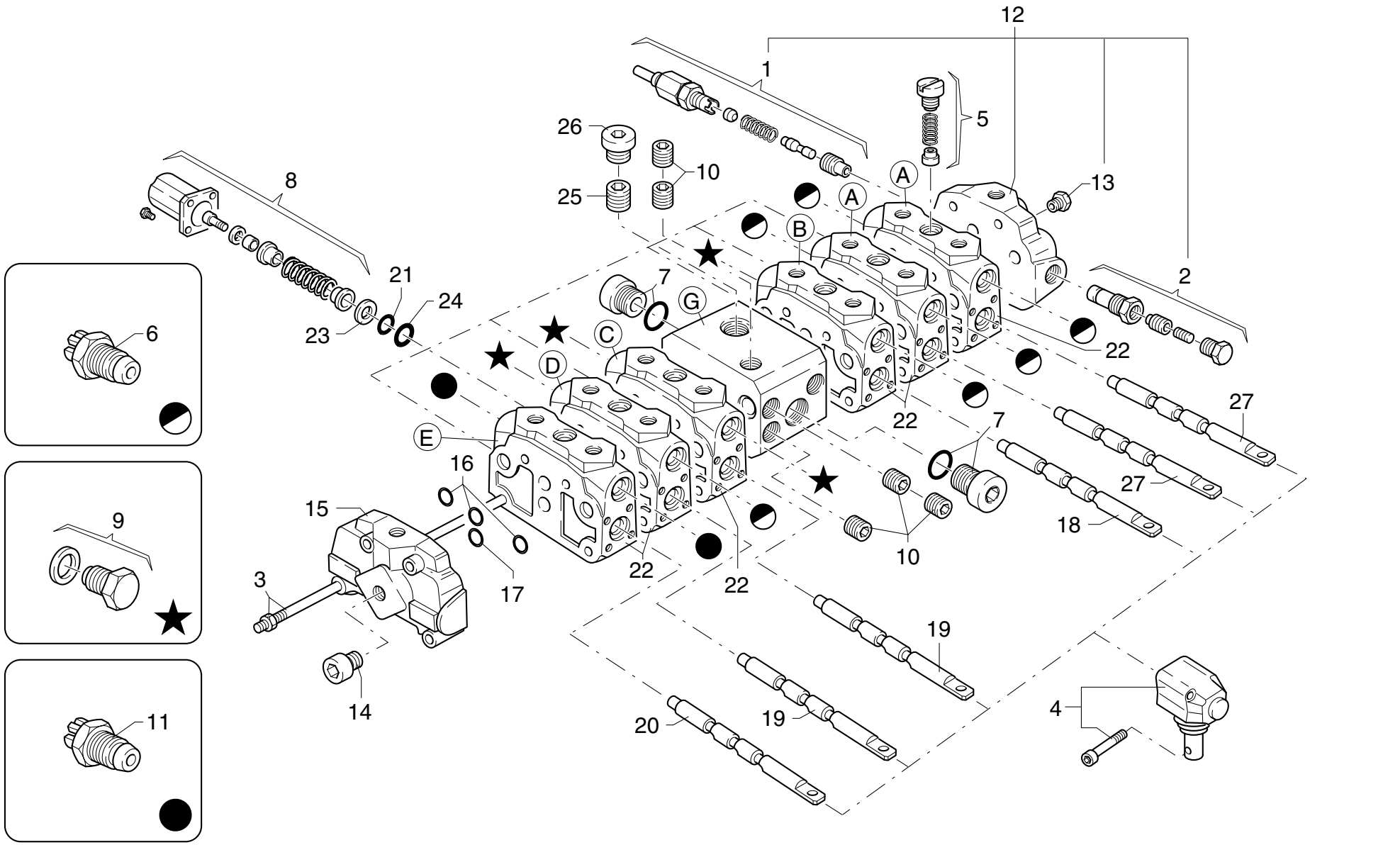

UNISTUDIO - Modena

POS.	N°CODICE	Q	DESCRIZIONE	DESIGNATION	BENENNUNG	DESCRIPTION	DENOMINACIONES
1	494223	1	VALVOLA	SOUPAPE	VENTIL	VALVE	VALVULA
2	277271	2	VALVOLA	SOUPAPE	VENTIL	VALVE	VALVULA
3	494327	1	KIT TIRANTE	KIT TIRANT	ZUGSTANGENSATZ	TIEROD KIT	KIT ESPARRAGO
4	494169	6	ORGANO DI MANOVRA	DISPOSITIF MOUVEMENT	SCHALT VORRICHTUNG	MOTION DEVICE	ORGANO DE MANOVRA
5	494170	6	VALVOLA	SOUPAPE	VENTIL	VALVE	VALVULA
6	494171	6	VALVOLA	SOUPAPE	VENTIL	VALVE	VALVULA
7	494152	2	KIT TAPPO	KIT BOUCHON	VERSCHLUSS SATZ	CAP KIT	KIT TAPON
8	494173	6	GRUPPO DI RICHIAMO	KIT RAPPEL LEVIER	RUECKNAHMEGRUPPE	RETURN GROUP	GRUPO RETORNO
9	494174	4	KIT TAPPO	KIT BOUCHON	VERSCHLUSS SATZ	CAP KIT	KIT TAPON
10	494363	5	TAPPO	BOUCHON	VERSCHLUSS	CAP	TAPON
11	494176	2	VALVOLA	SOUPAPE	VENTIL	VALVE	VALVULA
12	494415	1	FIANCATA	COTE	SEITENWAND	SIDE PANEL	LADO
13	494022	1	TAPPO	BOUCHON	VERSCHLUSS	CAP	TAPON
14	494019	1	TAPPO	BOUCHON	VERSCHLUSS	CAP	TAPON
15	494178	1	FIANCATA	COTE	SEITENWAND	SIDE PANEL	LADO
16	494180	24	GUARNIZIONE	GARNITURE	DICHTUNG	SEAL	JUNTA
17	494179	8	GUARNIZIONE	GARNITURE	DICHTUNG	SEAL	JUNTA
18	494286	1	ASTA SFILO	TIGE	STANGE	ROD	VASTAGO
19	494352	2	ASTA COLONNA MENS.	TIGE	STANGE	ROD	VASTAGO
20	494437	1	ASTA ROTAZ.	TIGE	STANGE	ROD	VASTAGO
21	494215	12	GUARNIZIONE	GARNITURE	DICHTUNG	SEAL	JUNTA
22	494289	6	CORPO	CORPS	GEHAUSE	BODY	CUERPO
23	494196	12	ANELLO	BAGUE	RING	RING	ARO
24	494197	12	GUARNIZIONE	GARNITURE	DICHTUNG	SEAL	JUNTA
25	471146	1	TAPPO	BOUCHON	VERSCHLUSS	CAP	TAPON
26	471017	1	KIT TAPPO	KIT BOUCHON	VERSCHLUSS SATZ	CAP KIT	KIT TAPON

DISTRIBUTORE SD8/6 - 197223 -

** Distributeur*
**Control valve block*
** Steuerventilblock*
** Distribuidor*

TAV. GN.09.01

matr. G.A44.0001

PM 25 PA
PM 28 PA

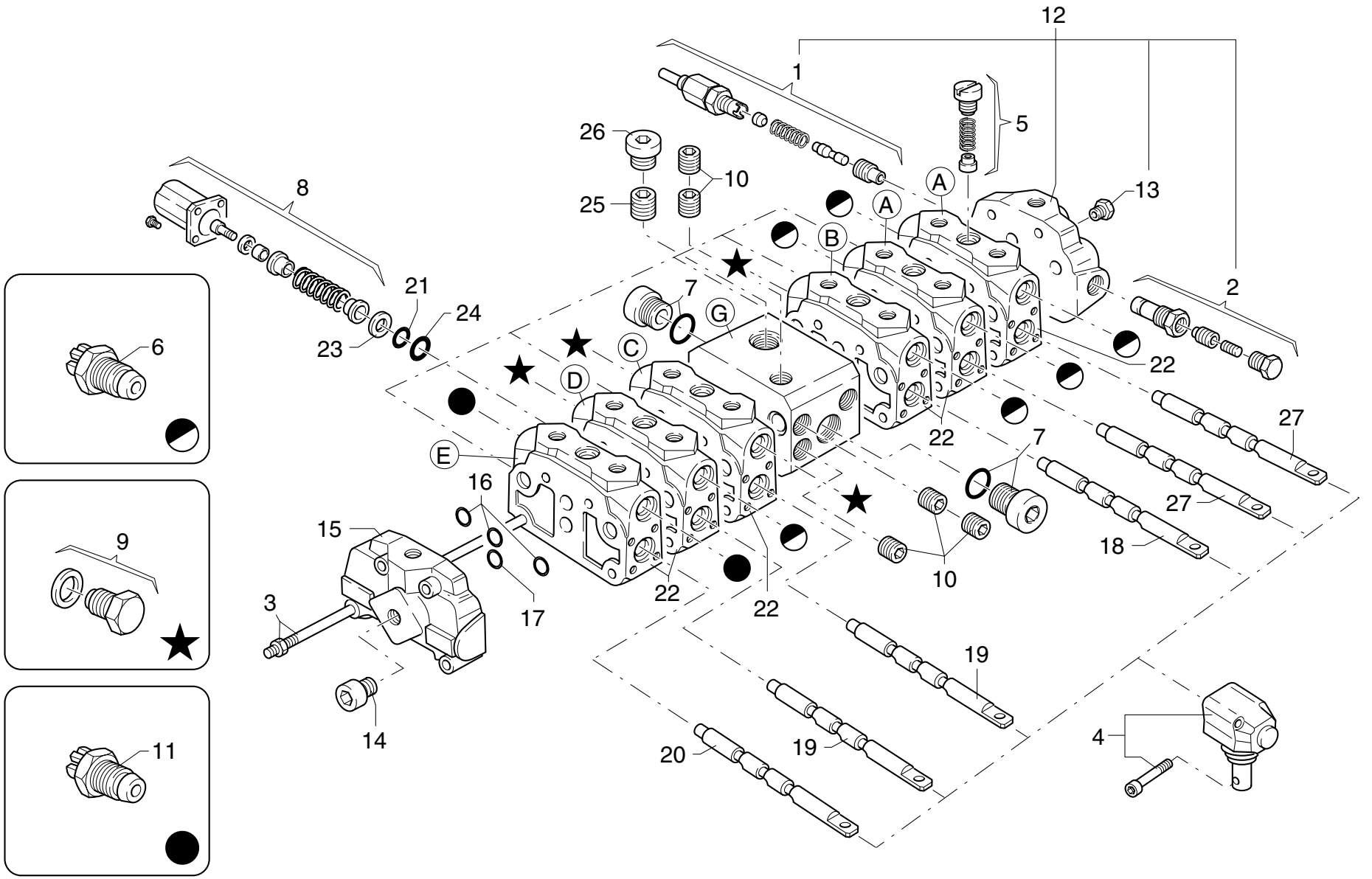

UNISTUDIO - Modena

POS.	N°CODICE	Q	DESCRIZIONE	DESIGNATION	BENENNUNG	DESCRIPTION	DENOMINACIONES
27	494288	2	ASTA ATTIVAZ.	TIGE	STANGE	ROD	VASTAGO
A	494316	2	ELEM. 1° ATTIV. COMPL.	ELEMENT	STEUERVENTIL	ELEMENT	ELEMENTO
B	494361	1	ELEM. SFILO BR. COMP	ELEM.EXT.FLECHE COM.	AUSLEGER AUSZ. VENTIL	COMPL. BOOM EXT. ELEM	EL. EXTENSION BRAZOS
C	494325	1	ELEM. MENSOLA COMPL.	ELEM. 1ER BRAS COMPL.	HUBRAHMENSTEUERVENTIL	COMPL. MAIN BOOM ELEM	EL. PRIMER BRAZO ART.
D	494292	1	ELEMENTO COLONNA COM.	ELEM. COLONNE COMPL.	SAULENSTEUERVENTIL	COMPL. COLUMN ELEM.	EL. COLUMNA COMPLETO
E	494293	1	ELEM. ROTAZ. COMP.	ELEM. ROTATION COMPL.	SCHWENKENSTEUERVENTIL	COMPL. SLEWING ELEM.	EL. GIRO COMPLETO
G	494360	1	ELEM. INTERM. COMPL.	ELEM. INTERM. COMPL.	ZWISCHENELEMENT KOMPL.	COMPL. INTERMED. ELEM.	EL. INTERM. COMPLETO
	277765	1	KIT GUARNIZIONI	KIT JOINT	DICHTUNG SATZ	SEAL KIT	KIT JUNTAS

KIT PER DOPPIA POMPA

** Kit pour pompe double*
** Kit for double pump*
** Satz für Doppelpumpe*
** Juego para bomba doble*

TAV. GN.12.01

matr. G.A44.0001

PM 25 PA
PM 28 PA

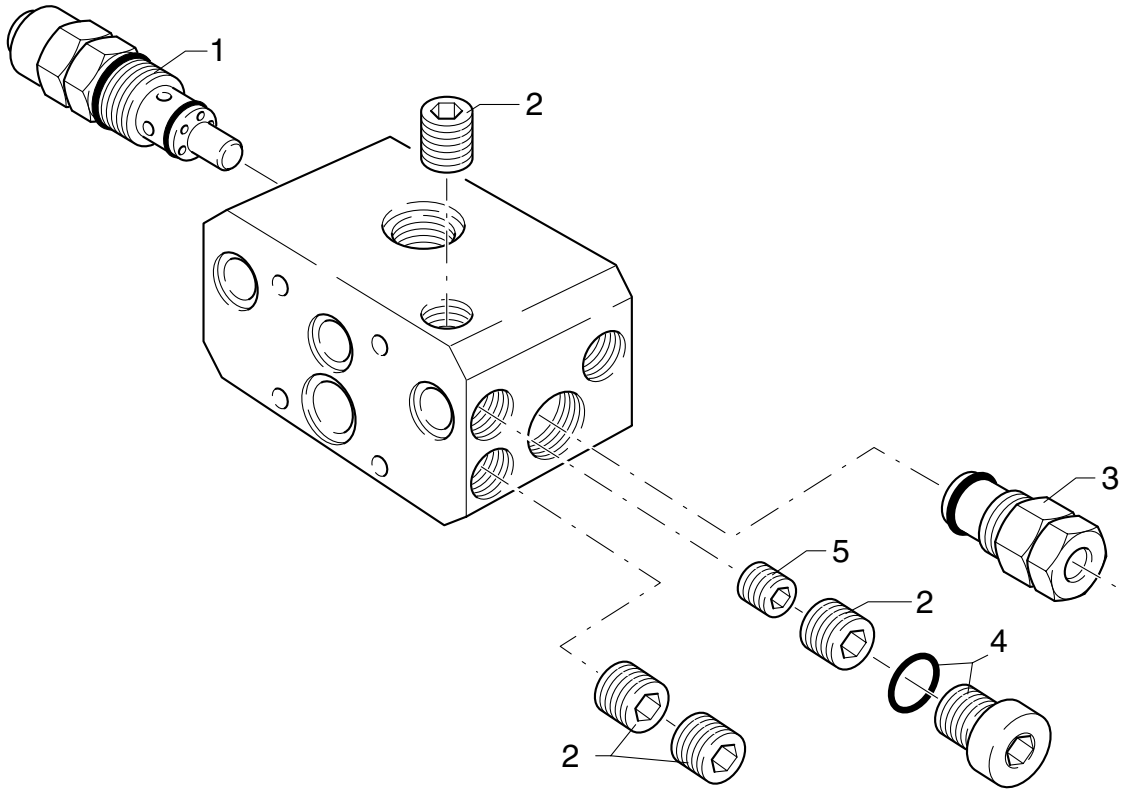

POS.	N°CODICE	Q	DESCRIZIONE	DESIGNATION	BENENNUNG	DESCRIPTION	DENOMINACIONES
1	494223	1	VALVOLA	SOUPAPE	VENTIL	VALVE	VALVULA
2	494363	4	TAPPO	BOUCHON	VERSCHLUSS	CAP	TAPON
3	277271	1	VALVOLA	SOUPAPE	VENTIL	VALVE	VALVULA
4	494152	1	KIT TAPPO	KIT BOUCHON	VERSCHLUSS SATZ	CAP KIT	KIT TAPON
5	494364	1	TAPPO	BOUCHON	VERSCHLUSS	CAP	TAPON

TARGHETTE COMANDI

** Autocollants commandes*
** Control decals*
** Steuerungsschilder*
** Tarjetas para los mandos*

TAV. GO.01.01

matr. G.A44.0001

PM 25
PM 28

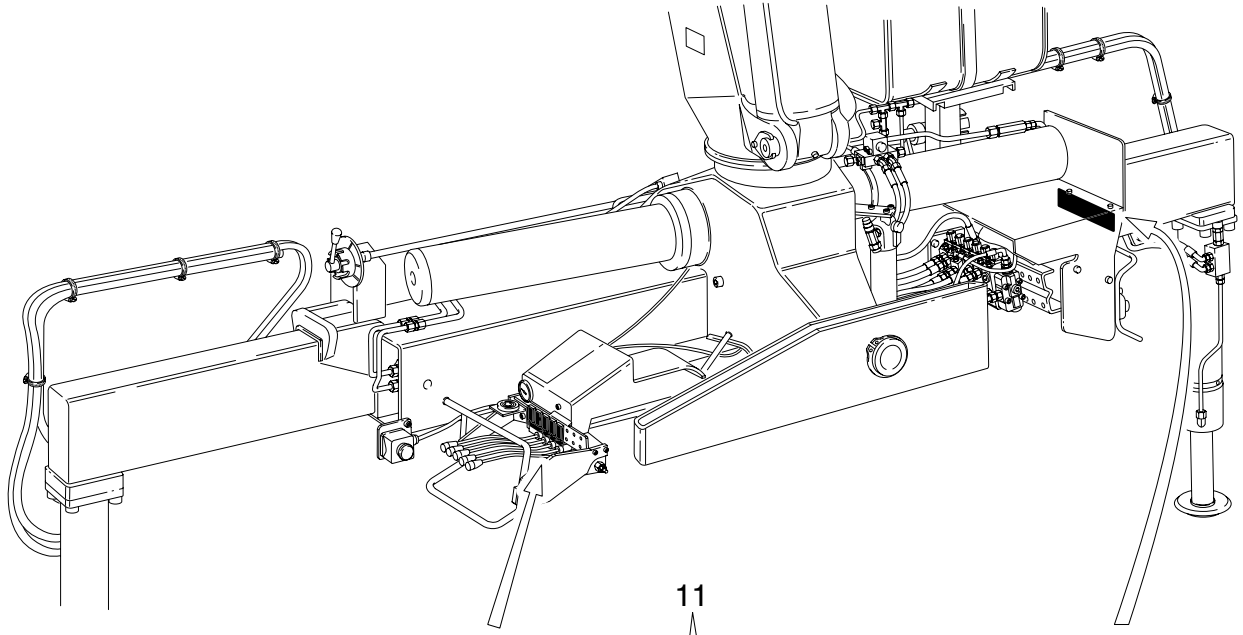

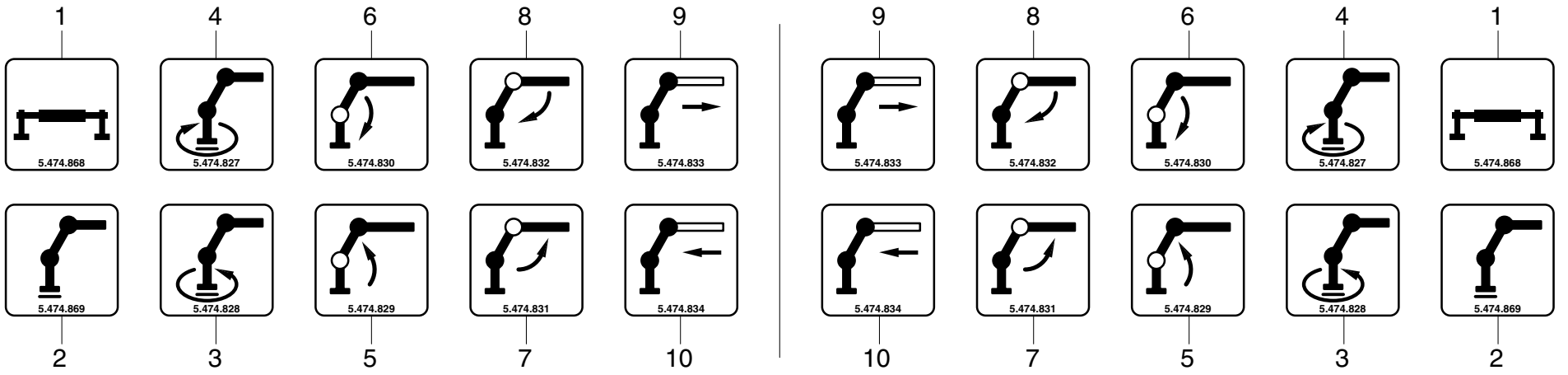

UNISTUDIO - Modena

POS.	N°CODICE	Q	DESCRIZIONE	DESIGNATION	BENENNUNG	DESCRIPTION	DENOMINACIONES
1	474868	2	TARGHETTA	AUTOCOLLANTS	SCHILD	DECAL	ETIQUETA
2	474869	2	TARGHETTA	AUTOCOLLANTS	SCHILD	DECAL	ETIQUETA
3	474628	2	TARGHETTA	AUTOCOLLANTS	SCHILD	DECAL	ETIQUETA
4	474627	2	TARGHETTA	AUTOCOLLANTS	SCHILD	DECAL	ETIQUETA
5	474629	2	TARGHETTA	AUTOCOLLANTS	SCHILD	DECAL	ETIQUETA
6	474630	2	TARGHETTA	AUTOCOLLANTS	SCHILD	DECAL	ETIQUETA
7	474631	2	TARGHETTA	AUTOCOLLANTS	SCHILD	DECAL	ETIQUETA
8	474632	2	TARGHETTA	AUTOCOLLANTS	SCHILD	DECAL	ETIQUETA
9	474633	2	TARGHETTA	AUTOCOLLANTS	SCHILD	DECAL	ETIQUETA
10	474634	2	TARGHETTA	AUTOCOLLANTS	SCHILD	DECAL	ETIQUETA
11	288047	1	KIT TARGHETTA	KIT AUTOCOLLANTS	SCHILD SATZ	DECAL KIT	KIT ETIQUETA

TARGHETTE

** Autocollants*
** Decals*
** Schilder*
** Etiquetas*

TAV. GO.02.01

matr. G.A44.0001

PM 25

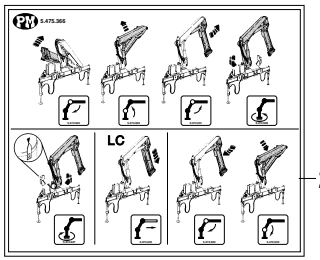

22

12

B

T

AUTOGRU PM COMPANY ISO 9001 CERTIFIED

21

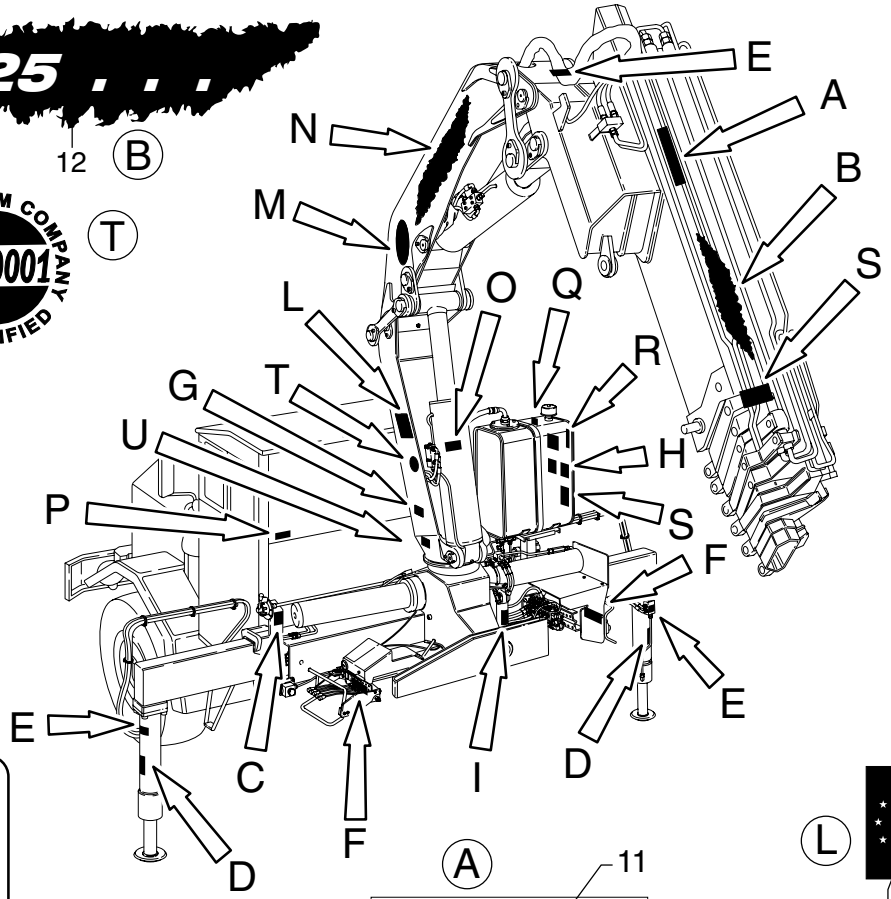

R

18

N

10

S

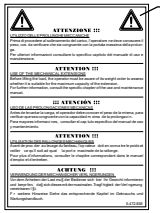

20

19

Q

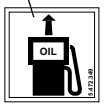

M

9

U

C

2

D

14

H

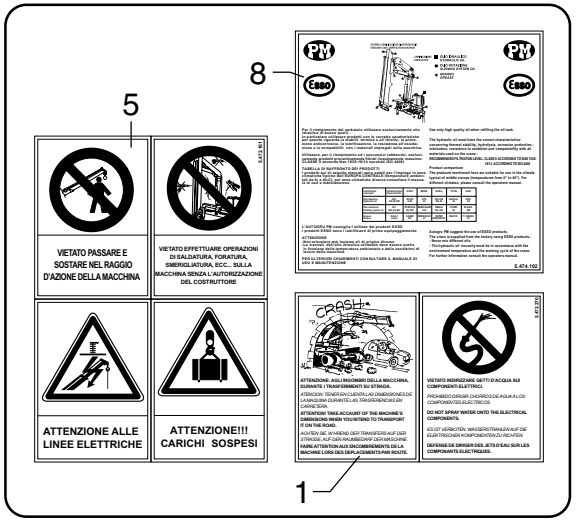

L

7

15

16

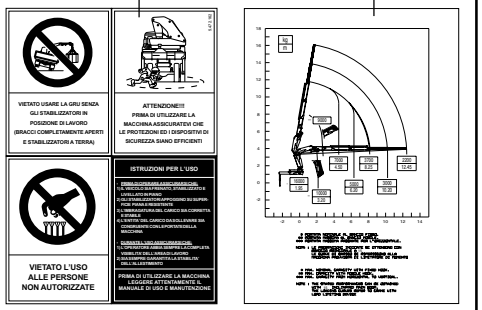

F

4

E

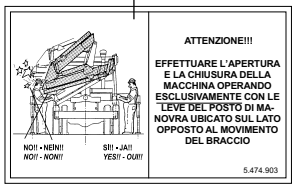

A

11

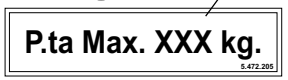

O

6

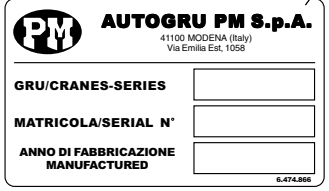

G

3

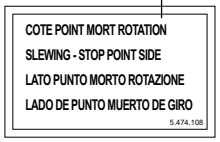

P

13

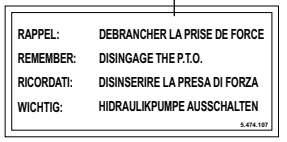

I

17

POS.		N°CODICE	Q	DESCRIZIONE	DESIGNATION	BENENNUNG	DESCRIPTION	DENOMINACIONES
1	✖	472270	1	TARGHETTA	AUTOCOLLANTS	SCHILD	DECAL	ETIQUETA
2	✖	474895	2	TARGHETTA	AUTOCOLLANTS	SCHILD	DECAL	ETIQUETA
3	✖	474108	1	TARGHETTA	AUTOCOLLANTS	SCHILD	DECAL	ETIQUETA
4	✖	474903	1	TARGHETTA	AUTOCOLLANTS	SCHILD	DECAL	ETIQUETA
5	✖	472161	1	TARGHETTA	AUTOCOLLANTS	SCHILD	DECAL	ETIQUETA
6		474866	1	TARGHETTA	AUTOCOLLANTS	SCHILD	DECAL	ETIQUETA
7		472126	1	TARGHETTA (solo CE)	AUTOCOLLANTS	SCHILD	DECAL	ETIQUETA
8		474102	1	TARGHETTA	AUTOCOLLANTS	SCHILD	DECAL	ETIQUETA
9	○	474094	2	TARGHETTA	AUTOCOLLANTS	SCHILD	DECAL	ETIQUETA
10	○	475477	2	TARGHETTA	AUTOCOLLANTS	SCHILD	DECAL	ETIQUETA
11	//✷/ ■●▲	472195	2	TARGHETTA	AUTOCOLLANTS	SCHILD	DECAL	ETIQUETA
12	●	475479	2	TARGHETTA (per 25022)	AUTOCOLLANTS	SCHILD	DECAL	ETIQUETA
12	▲	475480	2	TARGHETTA (per 25023)	AUTOCOLLANTS	SCHILD	DECAL	ETIQUETA
12	■	475481	2	TARGHETTA (per 25024)	AUTOCOLLANTS	SCHILD	DECAL	ETIQUETA
12	✷	475482	2	TARGHETTA (per 25025)	AUTOCOLLANTS	SCHILD	DECAL	ETIQUETA
12	/	475483	2	TARGHETTA (per 25026)	AUTOCOLLANTS	SCHILD	DECAL	ETIQUETA
12	//	475484	2	TARGHETTA (per 25027)	AUTOCOLLANTS	SCHILD	DECAL	ETIQUETA
13		474107	1	TARGHETTA	AUTOCOLLANTS	SCHILD	DECAL	ETIQUETA
14	Δ	474978	2	TARGHETTA	AUTOCOLLANTS	SCHILD	DECAL	ETIQUETA
15	Δ	472162	2	TARGHETTA	AUTOCOLLANTS	SCHILD	DECAL	ETIQUETA
16	●	475491	2	TARGHETTA (per 25022)	AUTOCOLLANTS	SCHILD	DECAL	ETIQUETA
16	▲	475492	2	TARGHETTA (per 25023)	AUTOCOLLANTS	SCHILD	DECAL	ETIQUETA
16	■	475493	2	TARGHETTA (per 25024)	AUTOCOLLANTS	SCHILD	DECAL	ETIQUETA
16	✷	475494	2	TARGHETTA (per 25025)	AUTOCOLLANTS	SCHILD	DECAL	ETIQUETA
16	/	475495	2	TARGHETTA (per 25026)	AUTOCOLLANTS	SCHILD	DECAL	ETIQUETA
16	//	475496	2	TARGHETTA (per 25027)	AUTOCOLLANTS	SCHILD	DECAL	ETIQUETA

TARGHETTE

* Autocollants
* Decals
* Schilder
* Etiquetas

TAV. GO.02.01

matr. G.A44.0001

PM 25

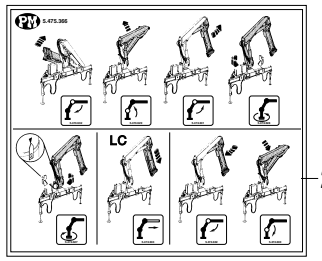

22

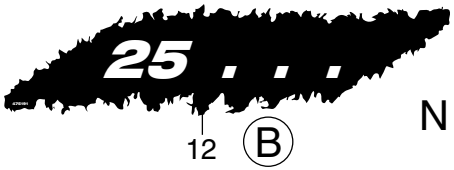

12

B

T

21

AUTOGRU PM COMPANY
ISO 9001
CERTIFIED

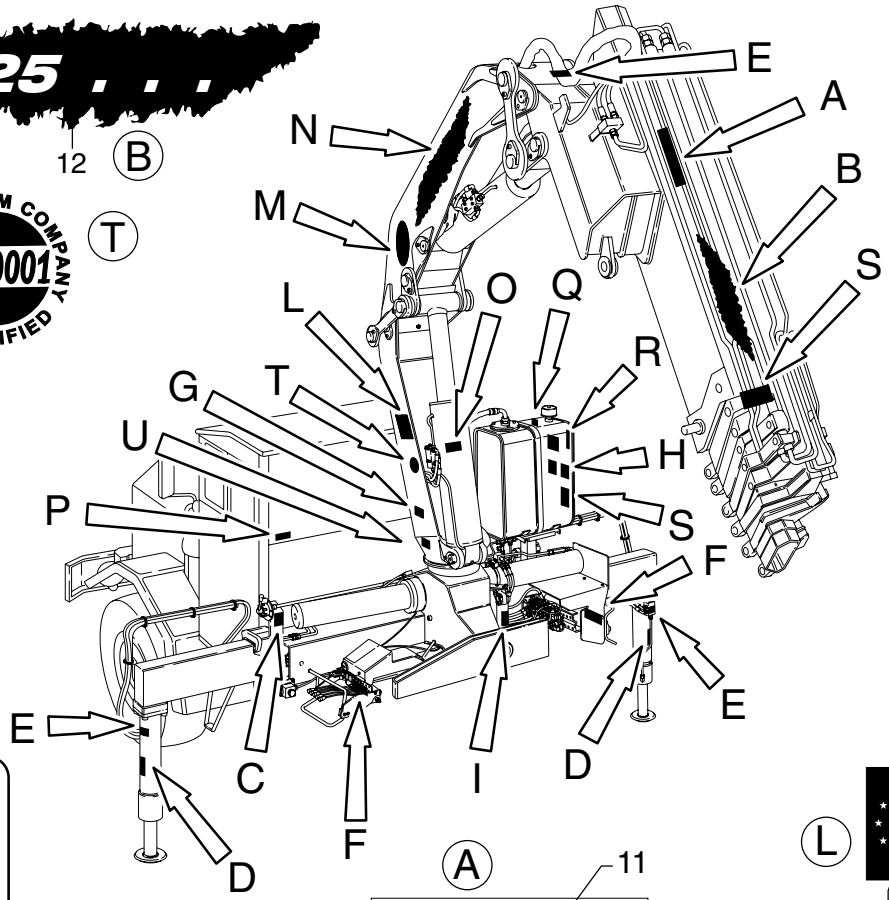

R

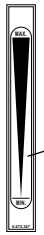

18

N

10

S

20

19

Q

M

9

C

2

D

14

U

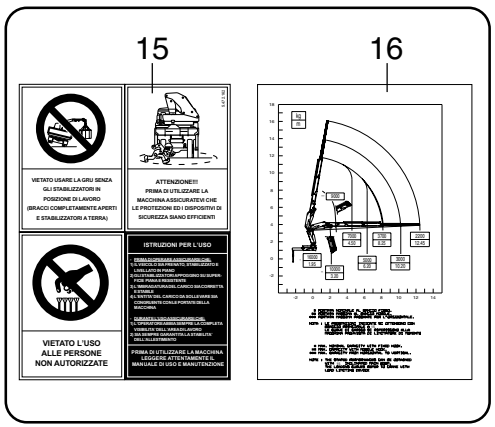

A

11

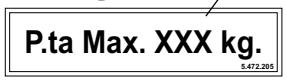

L

7

H

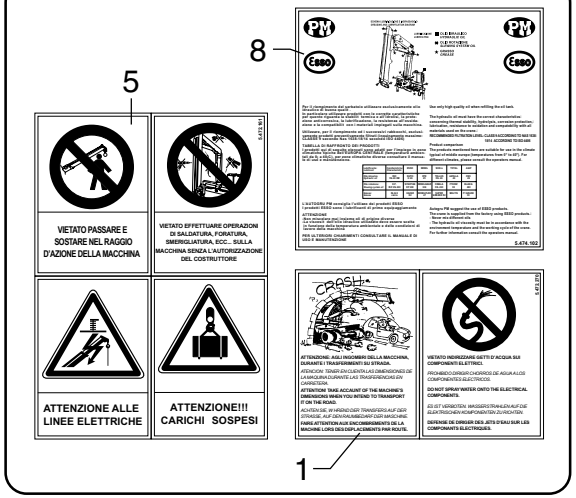

F

4

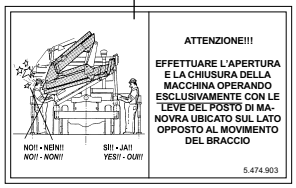

E

ATTENZIONE!!!
EFFETTUARE L'APERTURA E LA CHIUSURA DELLA MACCHINA OPERANDO ESCLUSIVAMENTE CON LE LEVE DEL POSTO DI MANOVRA UBICATO SUL LATO OPPOSTO AL MOVIMENTO DEL BRACCIO
5.474.903

O

6

AUTOGRU PM S.p.A.
41100 MODENA (Italy)
Via Emilia Est, 1058

GRU/CRANES-SERIES	
MATRICOLA/SERIAL N°	
ANNO DI FABBRICAZIONE MANUFACTURED	

6.474.866

G

3

COTE POINT MORT ROTATION	
SLEWING - STOP POINT SIDE	
LATO PUNTO MORTO ROTAZIONE	
LADO DE PUNTO MUERTO DE GIRO	

5.474.108

P

13

RAPPEL:	DEBRANCHER LA PRISE DE FORCE
REMEMBER:	DISINGAGE THE P.T.O.
RICORDATI:	DISINSERIRE LA PRESA DI FORZA
WICHTIG:	HIDRAULIKPUMPE AUSSCHALTEN

5.474.107

I

17

POS.	N°CODICE	Q	DESCRIZIONE	DESIGNATION	BENENNUNG	DESCRIPTION	DENOMINACIONES
17 ○	472272	1	TARGHETTA	AUTOCOLLANTS	SCHILD	DECAL	ETIQUETA
18 ✖	472347	1	TARGHETTA	AUTOCOLLANTS	SCHILD	DECAL	ETIQUETA
19 ○	472349	1	TARGHETTA	AUTOCOLLANTS	SCHILD	DECAL	ETIQUETA
20 ○	472836	2	TARGHETTA	AUTOCOLLANTS	SCHILD	DECAL	ETIQUETA
21 ○	472974	1	TARGHETTA	AUTOCOLLANTS	SCHILD	DECAL	ETIQUETA
22 ○	475366	1	TARGHETTA	AUTOCOLLANTS	SCHILD	DECAL	ETIQUETA
Δ	288639		KIT TARGHETTA	KIT AUTOCOLLANTS	SCHILD SATZ	DECAL KIT	KIT ETIQUETA
○	289225		KIT TARGHETTA	KIT AUTOCOLLANTS	SCHILD SATZ	DECAL KIT	KIT ETIQUETA
✖	288356		KIT TARGHETTA AVVERTENZA	KIT PLAQUE INSTRUCTION	SATZ HINWEISSCHILDER.	WARNING PLATE KIT	KIT DE TARJETA DE ADVER.
●	289226		KIT TARGHETTA **(25022)**	KIT AUTOCOLLANTS **(25022)**	SCHILD SATZ **(25022)**	DECAL KIT **(25022)**	KIT ETIQUETA **(25022)**
▲	289227		KIT TARGHETTA **(25023)**	KIT AUTOCOLLANTS **(25023)**	SCHILD SATZ **(25023)**	DECAL KIT **(25023)**	KIT ETIQUETA **(25023)**
■	289228		KIT TARGHETTA **(25024)**	KIT AUTOCOLLANTS **(25024)**	SCHILD SATZ **(25024)**	DECAL KIT **(25024)**	KIT ETIQUETA **(25024)**
✷	289229		KIT TARGHETTA **(25025)**	KIT AUTOCOLLANTS **(25025)**	SCHILD SATZ **(25025)**	DECAL KIT **(25025)**	KIT ETIQUETA **(25025)**
/	289230		KIT TARGHETTA **(25026)**	KIT AUTOCOLLANTS **(25026)**	SCHILD SATZ **(25026)**	DECAL KIT **(25026)**	KIT ETIQUETA **(25026)**
//	289231		KIT TARGHETTA **(25027)**	KIT AUTOCOLLANTS **(25027)**	SCHILD SATZ **(25027)**	DECAL KIT **(25027)**	KIT ETIQUETA **(25027)**

Nota : ordinare solo i kit targhetta

Nota : ne commander que les kits plaque

Anmerkung : nur den Satz Schilder bestellen

Note : order only plate kits

Nota : ordenar sólo los kit tarjeta

TARGHETTE

** Autocollants*
** Decals*
** Schilder*
** Etiquetas*

TAV. GO.03.01

matr. G.A44.0001

PM 28

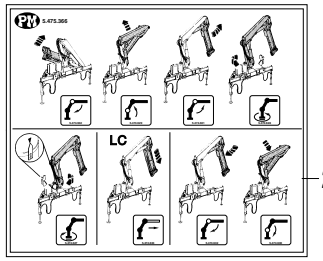

22

12 B

AUTOGRU PM COMPANY ISO 9001 CERTIFIED

21 T

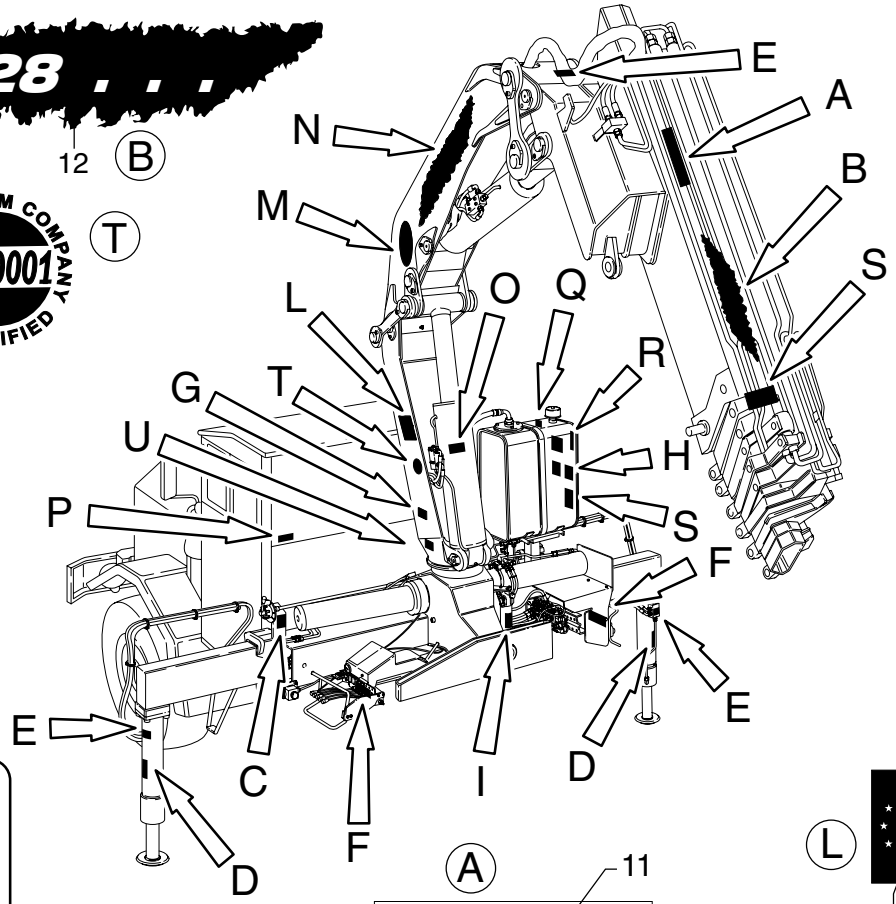

R

18

N

10

19

Q

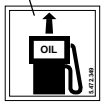

S

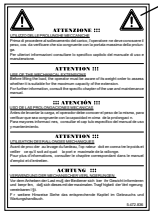

20

9 M

C

2

A = Braccio stabilizzatore bloccato
B = Braccio stabilizzatore libero

- DOPO AVER ESTESO I BRACCI STABILIZZATORI VERIFICARE CHE LA LEVA SI TROVI IN POSIZIONE "A" E CHE LA SPILLA DI SICUREZZA SIA INSERITA
- DOPO AVER RICHIUSO I BRACCI STABILIZZATORI VERIFICARE CHE LA LEVA SI TROVI IN POSIZIONE "A" E CHE LA SPILLA DI SICUREZZA SIA INSERITA

5.474.895

D

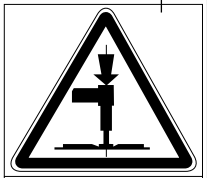

14

FORZA MAX. SUL TERRENO
FORCE MAXI AU SOL
MAX. ABSTÜTZKRAFT
MAX. GROUND FORCE
FUERZA MAX. AL SUELO
kN 200

5.474.978

H

5

8

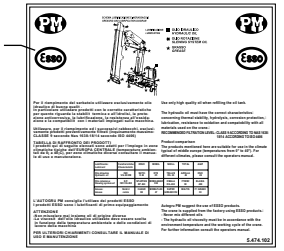

1

H

L

7

15

16

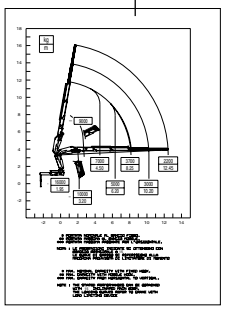

F

E

4

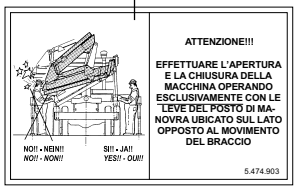

ATTENZIONE!!!
EFFETTUARE L'APERTURA E LA CHIUSURA DELLA MACCHINA OPERANDO ESCLUSIVAMENTE CON LE LEVE DEL POSTO DI MANOVRA UBICATO SUL LATO OPPOSTO AL MOVIMENTO DEL BRACCIO

5.474.903

A

11

P.ta Max. XXX kg.

5.472.205

O

6

AUTOGRU PM S.p.A.
41100 MODENA (Italy)
Via Emilia Est, 1058

GRU/CRANES-SERIES
MATRICOLA/SERIAL N°
ANNO DI FABBRICAZIONE MANUFACTURED

6.474.866

G

3

COTE POINT MORT ROTATION
SLEWING - STOP POINT SIDE
LATO PUNTO MORTO ROTAZIONE
LADO DE PUNTO MUERTO DE GIRO

5.474.108

P

13

RAPPEL:	DEBRANCHER LA PRISE DE FORCE
REMEMBER:	DISINGAGE THE P.T.O.
RICORDATI:	DISINSERIRE LA PRESA DI FORZA
WICHTIG:	HIDRAULIKPUMPE AUSSCHALTEN

5.474.107

I

17

UNISTUDIO - Modena

POS.		N°CODICE	Q	DESCRIZIONE	DESIGNATION	BENENNUNG	DESCRIPTION	DENOMINACIONES
1	✖	472270	1	TARGHETTA	AUTOCOLLANTS	SCHILD	DECAL	ETIQUETA
2	✖	474895	2	TARGHETTA	AUTOCOLLANTS	SCHILD	DECAL	ETIQUETA
3	✖	474108	1	TARGHETTA	AUTOCOLLANTS	SCHILD	DECAL	ETIQUETA
4	✖	474903	1	TARGHETTA	AUTOCOLLANTS	SCHILD	DECAL	ETIQUETA
5	✖	472161	1	TARGHETTA	AUTOCOLLANTS	SCHILD	DECAL	ETIQUETA
6		474866	1	TARGHETTA	AUTOCOLLANTS	SCHILD	DECAL	ETIQUETA
7		472126	1	TARGHETTA (solo CE)	AUTOCOLLANTS	SCHILD	DECAL	ETIQUETA
8		474102	1	TARGHETTA	AUTOCOLLANTS	SCHILD	DECAL	ETIQUETA
9	○	474094	2	TARGHETTA	AUTOCOLLANTS	SCHILD	DECAL	ETIQUETA
10	○	475627	2	TARGHETTA	AUTOCOLLANTS	SCHILD	DECAL	ETIQUETA
11	\ ✷ / ■ ● ▲	472195	2	TARGHETTA	AUTOCOLLANTS	SCHILD	DECAL	ETIQUETA
12	●	475629	2	TARGHETTA (per 28022)	AUTOCOLLANTS	SCHILD	DECAL	ETIQUETA
12	▲	475630	2	TARGHETTA (per 28023)	AUTOCOLLANTS	SCHILD	DECAL	ETIQUETA
12	■	475631	2	TARGHETTA (per 28024)	AUTOCOLLANTS	SCHILD	DECAL	ETIQUETA
12	✷	475632	2	TARGHETTA (per 28025)	AUTOCOLLANTS	SCHILD	DECAL	ETIQUETA
12	/	475633	2	TARGHETTA (per 28026)	AUTOCOLLANTS	SCHILD	DECAL	ETIQUETA
12	\	475634	2	TARGHETTA (per 28027)	AUTOCOLLANTS	SCHILD	DECAL	ETIQUETA
13	Δ	474107	1	TARGHETTA	AUTOCOLLANTS	SCHILD	DECAL	ETIQUETA
14	Δ	474978	2	TARGHETTA	AUTOCOLLANTS	SCHILD	DECAL	ETIQUETA
15	○	472162	2	TARGHETTA	AUTOCOLLANTS	SCHILD	DECAL	ETIQUETA
16	●	475613	2	TARGHETTA (per 28022)	AUTOCOLLANTS	SCHILD	DECAL	ETIQUETA
16	▲	475614	2	TARGHETTA (per 28023)	AUTOCOLLANTS	SCHILD	DECAL	ETIQUETA
16	■	475615	2	TARGHETTA (per 28024)	AUTOCOLLANTS	SCHILD	DECAL	ETIQUETA
16	✷	475616	2	TARGHETTA (per 28025)	AUTOCOLLANTS	SCHILD	DECAL	ETIQUETA
16	/	475617	2	TARGHETTA (per 28026)	AUTOCOLLANTS	SCHILD	DECAL	ETIQUETA
16	\	475618	2	TARGHETTA (per 28027)	AUTOCOLLANTS	SCHILD	DECAL	ETIQUETA

TARGHETTE

** Autocollants*
** Decals*
** Schilder*
** Etiquetas*

TAV. GO.03.01

matr. G.A44.0001

PM 28

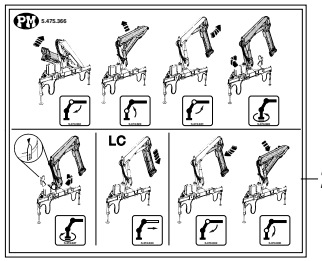

22

28 . . .

12 B

AUTOGRU PM COMPANY ISO 9001 CERTIFIED

21 T

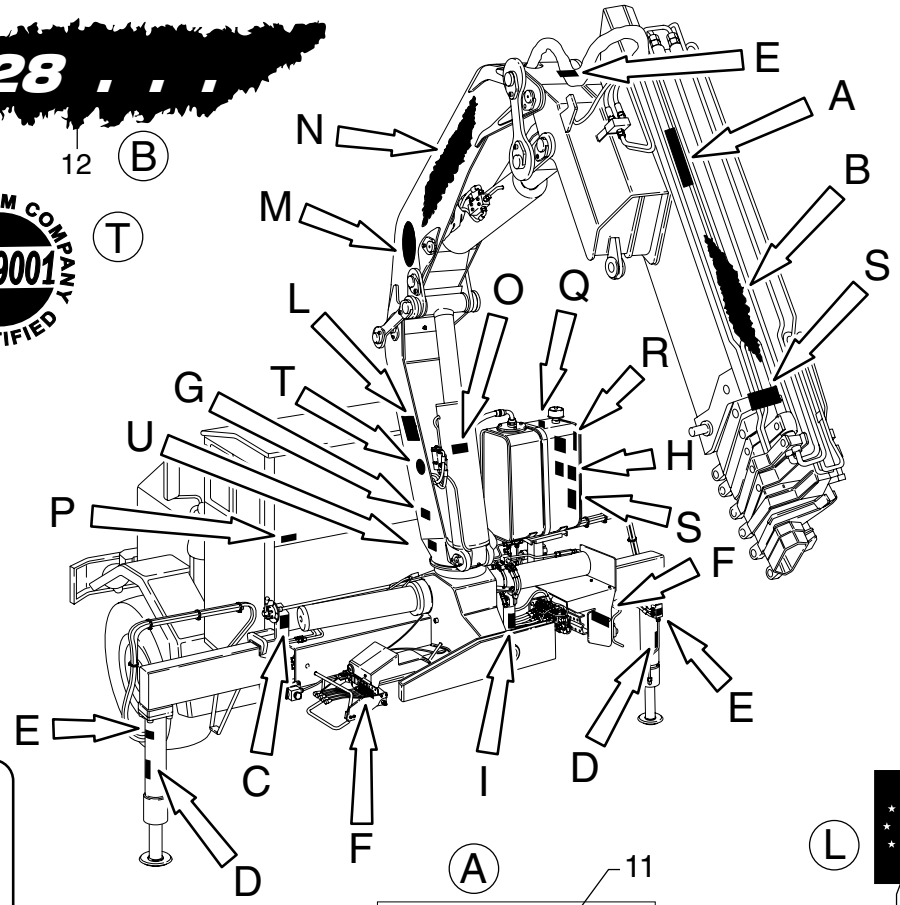

R

18

N

Serie 28

10

S

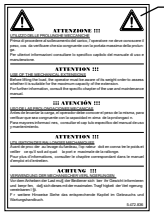

20

19

Q

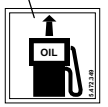

M

9

U

C

2

D

14

H

5

8

1

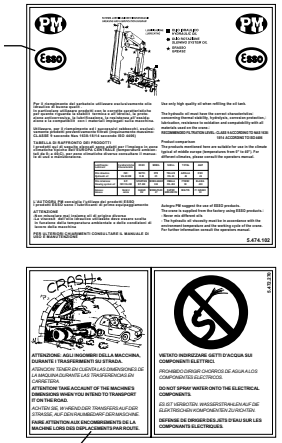

15

16

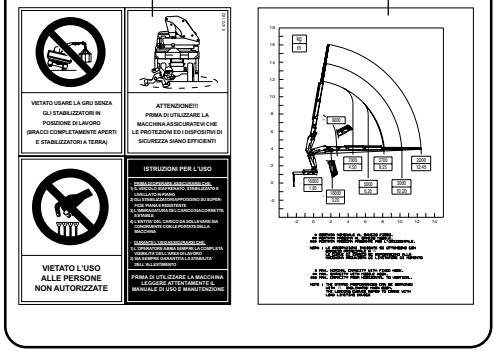

F

4

E

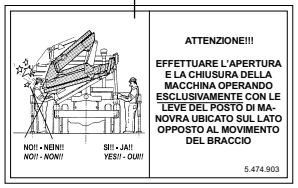

A

11

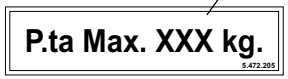

L

7

O

6

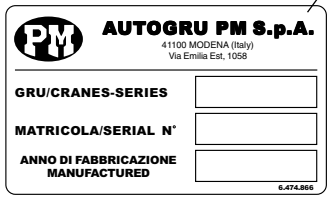

G

3

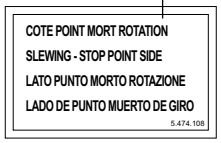

P

13

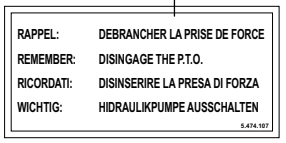

I

17

POS.	N°CODICE	Q	DESCRIZIONE	DESIGNATION	BENENNUNG	DESCRIPTION	DENOMINACIONES
17 ○	472272	1	TARGHETTA	AUTOCOLLANTS	SCHILD	DECAL	ETIQUETA
18 ✖	472347	1	TARGHETTA	AUTOCOLLANTS	SCHILD	DECAL	ETIQUETA
19 ○	472349	1	TARGHETTA	AUTOCOLLANTS	SCHILD	DECAL	ETIQUETA
20 ○	472836	2	TARGHETTA	AUTOCOLLANTS	SCHILD	DECAL	ETIQUETA
21 ○	472974	1	TARGHETTA	AUTOCOLLANTS	SCHILD	DECAL	ETIQUETA
22 ○	475366	1	TARGHETTA	AUTOCOLLANTS	SCHILD	DECAL	ETIQUETA
Δ	288639		KIT TARGHETTA	KIT AUTOCOLLANTS	SCHILD SATZ	DECAL KIT	KIT ETIQUETA
○	289225		KIT TARGHETTA	KIT AUTOCOLLANTS	SCHILD SATZ	DECAL KIT	KIT ETIQUETA
✖	288356		KIT TARGHETTA AVVERTENZA	KIT PLAQUE INSTRUCTION	SATZ HINWEISSCHILDER.	WARNING PLATE KIT	KIT DE TARJETA DE ADVER.
●	289296		KIT TARGHETTA **(28022)**	KIT AUTOCOLLANTS **(28022)**	SCHILD SATZ **(28022)**	DECAL KIT **(28022)**	KIT ETIQUETA **(28022)**
▲	289297		KIT TARGHETTA **(28023)**	KIT AUTOCOLLANTS **(28023)**	SCHILD SATZ **(28023)**	DECAL KIT **(28023)**	KIT ETIQUETA **(28023)**
■	289298		KIT TARGHETTA **(28024)**	KIT AUTOCOLLANTS **(28024)**	SCHILD SATZ **(28024)**	DECAL KIT **(28024)**	KIT ETIQUETA **(28024)**
✷	289299		KIT TARGHETTA **(28025)**	KIT AUTOCOLLANTS **(28025)**	SCHILD SATZ **(28025)**	DECAL KIT **(28025)**	KIT ETIQUETA **(28025)**
/	289300		KIT TARGHETTA **(28026)**	KIT AUTOCOLLANTS **(28026)**	SCHILD SATZ **(28026)**	DECAL KIT **(28026)**	KIT ETIQUETA **(28026)**
\	289301		KIT TARGHETTA **(28027)**	KIT AUTOCOLLANTS **(28027)**	SCHILD SATZ **(28027)**	DECAL KIT **(28027)**	KIT ETIQUETA **(28027)**

Nota : ordinare solo i kit targhetta

Nota : ne commander que les kits plaque

Anmerkung : nur den Satz Schilder bestellen

Note : order only plate kits

Nota : ordenar sólo los kit tarjeta

TARGHETTE

* *Autocollants*
* *Decals*
* *Schilder*
* *Etiquetas*

TAV. GO.04.01

matr. G.A44.0001

PM 25 LC

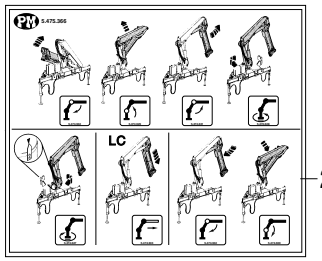

22

12 B

AUTOGRU PM COMPANY ISO 9001 CERTIFIED

21 T

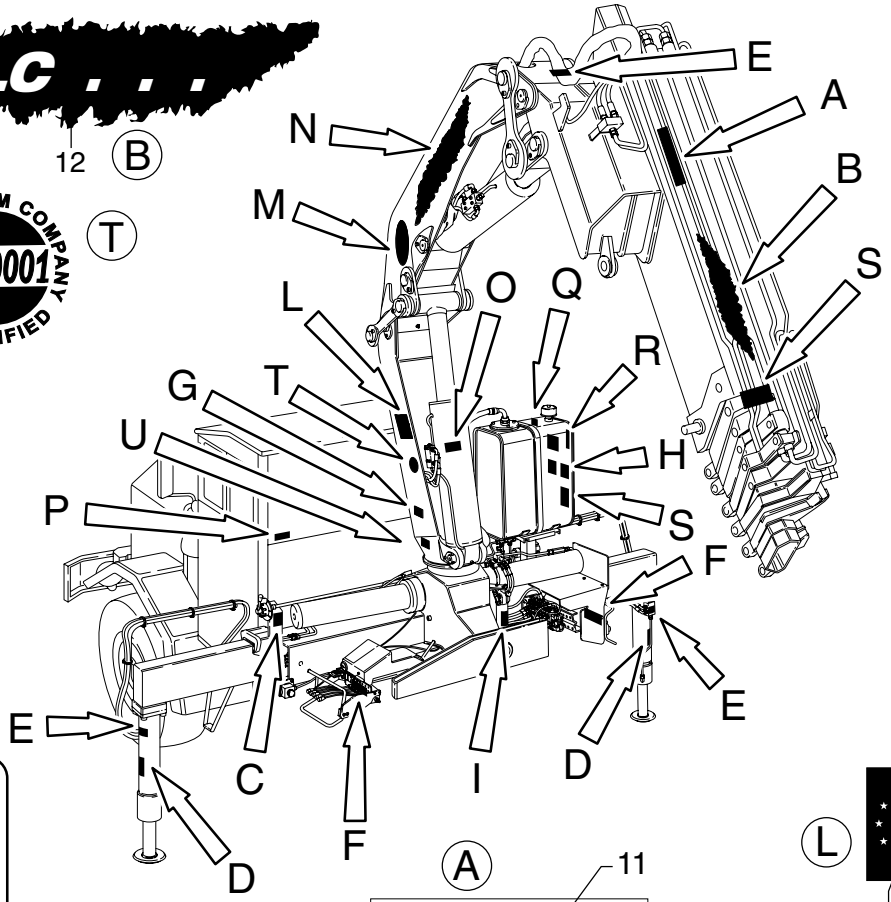

R

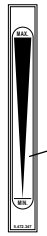

N

10

18

19

Q

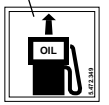

S

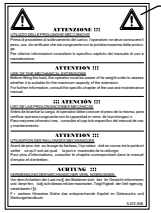

20

M

9

U

C

2

D

14

H

5

8

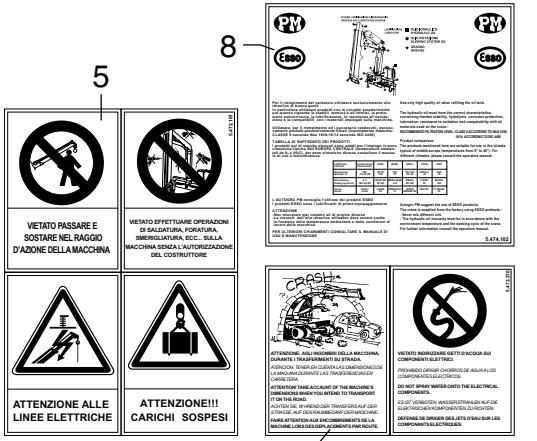

1

15

16

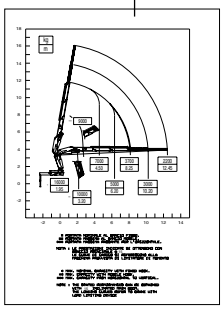

L

7

A

11

P.ta Max. XXX kg.

5.472.205

F

4

E

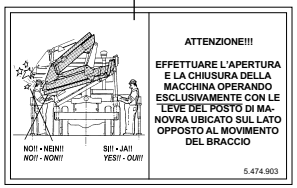

O

6

G

3

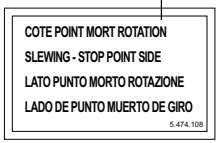

P

13

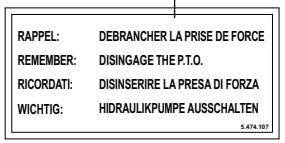

I

17

UNISTUDIO - Modena

POS.		N°CODICE	Q	DESCRIZIONE	DESIGNATION	BENENNUNG	DESCRIPTION	DENOMINACIONES
1	✖	472270	1	TARGHETTA	AUTOCOLLANTS	SCHILD	DECAL	ETIQUETA
2	✖	474895	2	TARGHETTA	AUTOCOLLANTS	SCHILD	DECAL	ETIQUETA
3	✖	474108	1	TARGHETTA	AUTOCOLLANTS	SCHILD	DECAL	ETIQUETA
4	✖	474903	1	TARGHETTA	AUTOCOLLANTS	SCHILD	DECAL	ETIQUETA
5	✖	472161	1	TARGHETTA	AUTOCOLLANTS	SCHILD	DECAL	ETIQUETA
6		474866	1	TARGHETTA	AUTOCOLLANTS	SCHILD	DECAL	ETIQUETA
7		472126	1	TARGHETTA (solo CE)	AUTOCOLLANTS	SCHILD	DECAL	ETIQUETA
8		474102	1	TARGHETTA	AUTOCOLLANTS	SCHILD	DECAL	ETIQUETA
9	○	474094	2	TARGHETTA	AUTOCOLLANTS	SCHILD	DECAL	ETIQUETA
10	○	475477	2	TARGHETTA	AUTOCOLLANTS	SCHILD	DECAL	ETIQUETA
11	//✷/■●▲	472195	2	TARGHETTA	AUTOCOLLANTS	SCHILD	DECAL	ETIQUETA
12	●	475653	2	TARGHETTA (per 25022 LC)	AUTOCOLLANTS	SCHILD	DECAL	ETIQUETA
12	▲	475654	2	TARGHETTA (per 25023 LC)	AUTOCOLLANTS	SCHILD	DECAL	ETIQUETA
12	■	475655	2	TARGHETTA (per 25024 LC)	AUTOCOLLANTS	SCHILD	DECAL	ETIQUETA
12	✷	475656	2	TARGHETTA (per 25025 LC)	AUTOCOLLANTS	SCHILD	DECAL	ETIQUETA
12	/	475657	2	TARGHETTA (per 25026 LC)	AUTOCOLLANTS	SCHILD	DECAL	ETIQUETA
12	//	475658	2	TARGHETTA (per 25027 LC)	AUTOCOLLANTS	SCHILD	DECAL	ETIQUETA
13	Δ	474107	1	TARGHETTA	AUTOCOLLANTS	SCHILD	DECAL	ETIQUETA
14	Δ	474978	2	TARGHETTA	AUTOCOLLANTS	SCHILD	DECAL	ETIQUETA
15	○	472162	2	TARGHETTA	AUTOCOLLANTS	SCHILD	DECAL	ETIQUETA
16	●	475491	2	TARGHETTA (per 25022 LC)	AUTOCOLLANTS	SCHILD	DECAL	ETIQUETA
16	▲	475492	2	TARGHETTA (per 25023 LC)	AUTOCOLLANTS	SCHILD	DECAL	ETIQUETA
16	■	475493	2	TARGHETTA (per 25024 LC)	AUTOCOLLANTS	SCHILD	DECAL	ETIQUETA
16	✷	475494	2	TARGHETTA (per 25025 LC)	AUTOCOLLANTS	SCHILD	DECAL	ETIQUETA
16	/	475495	1	TARGHETTA (per 25027 LC)	AUTOCOLLANTS	SCHILD	DECAL	ETIQUETA
16	//	475496	1	TARGHETTA (per 25028 LC)	AUTOCOLLANTS	SCHILD	DECAL	ETIQUETA

TARGHETTE

* Autocollants
* Decals
* Schilder
* Etiquetas

TAV. GO.04.01

matr. G.A44.0001

PM 25 LC

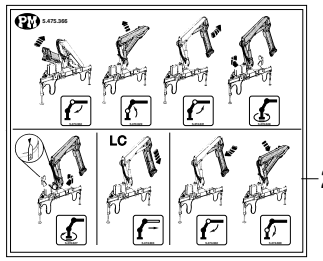

22

12 B

AUTOGRU PM COMPANY ISO 9001 CERTIFIED

21 T

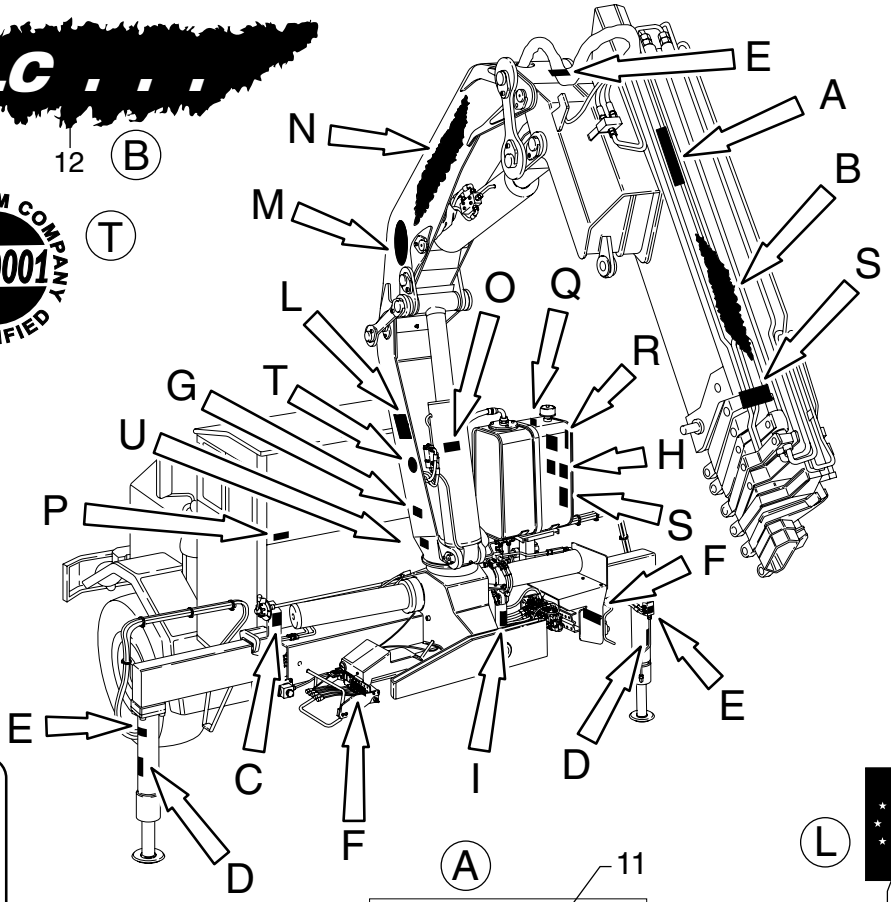

R

18

N 10

S

20

19 Q

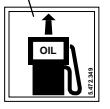

M 9

C 2

A = Braccio stabilizzatore bloccato
B = Braccio stabilizzatore libero

- DOPO AVER ESTESO I BRACCI STABILIZZATORI VERIFICARE CHE LA LEVA SI TROVI IN POSIZIONE "A" E CHE LA SPILLA DI SICUREZZA SIA INSERITA
- DOPO AVER RICHIUSO I BRACCI STABILIZZATORI VERIFICARE CHE LA LEVA SI TROVI IN POSIZIONE "A" E CHE LA SPILLA DI SICUREZZA SIA INSERITA

5.474.895

D 14

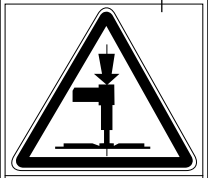

FORZA MAX. SUL TERRENO
FORCE MAXI AU SOL
MAX. ABSTÜTZKRAFT
MAX. GROUND FORCE
FUERZA MAX. AL SUELO
kN 200

5.474.978

5

8

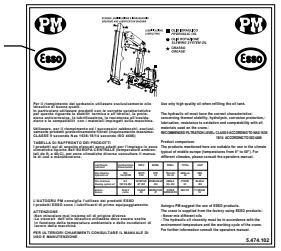

5.474.592

H

1

L

7

15

16

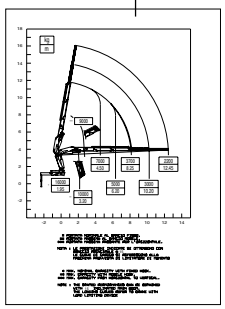

A 11

P.ta Max. XXX kg.

5.472.205

F E 4

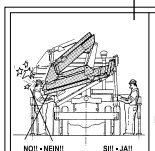

ATTENZIONE!!!
EFFETTUARE L'APERTURA E LA CHIUSURA DELLA MACCHINA OPERANDO ESCLUSIVAMENTE CON LE LEVE DEL POSTO DI MANOVRA UBICATO SUL LATO OPPOSTO AL MOVIMENTO DEL BRACCIO

5.474.903

O 6

AUTOGRU PM S.p.A.
41100 MODENA (Italy)
Via Emilia Est, 1058

GRU/CRANES-SERIES
MATRICOLA/SERIAL N°
ANNO DI FABBRICAZIONE MANUFACTURED

6.474.866

G 3

COTE POINT MORT ROTATION
SLEWING - STOP POINT SIDE
LATO PUNTO MORTO ROTAZIONE
LADO DE PUNTO MUERTO DE GIRO

5.474.108

P 13

RAPPEL:	DEBRANCHER LA PRISE DE FORCE
REMEMBER:	DISINGAGE THE P.T.O.
RICORDATI:	DISINSERIRE LA PRESA DI FORZA
WICHTIG:	HIDRAULIKPUMPE AUSSCHALTEN

5.474.107

I 17

UNISTUDIO - Modena

POS.	N°CODICE	Q	DESCRIZIONE	DESIGNATION	BENENNUNG	DESCRIPTION	DENOMINACIONES
17 ○	472272	1	TARGHETTA	AUTOCOLLANTS	SCHILD	DECAL	ETIQUETA
18 ✖	472347	1	TARGHETTA	AUTOCOLLANTS	SCHILD	DECAL	ETIQUETA
19 ○	472349	1	TARGHETTA	AUTOCOLLANTS	SCHILD	DECAL	ETIQUETA
20 ○	472836	2	TARGHETTA	AUTOCOLLANTS	SCHILD	DECAL	ETIQUETA
21 ○	472974	1	TARGHETTA	AUTOCOLLANTS	SCHILD	DECAL	ETIQUETA
22 ○	475366	1	TARGHETTA	AUTOCOLLANTS	SCHILD	DECAL	ETIQUETA
Δ	288639		KIT TARGHETTA	KIT AUTOCOLLANTS	SCHILD SATZ	DECAL KIT	KIT ETIQUETA
○	289225		KIT TARGHETTA	KIT AUTOCOLLANTS	SCHILD SATZ	DECAL KIT	KIT ETIQUETA
✖	288356		KIT TARGHETTA AVVERTENZA	KIT PLAQUE INSTRUCTION	SATZ HINWEISSCHILDER.	WARNING PLATE KIT	KIT DE TARJETA DE ADVER.
●	289308		KIT TARGHETTA **(25022 LC)**	KIT AUTOCOLLANTS **(25022 LC)**	SCHILD SATZ **(25022 LC)**	DECAL KIT **(25022 LC)**	KIT ETIQUETA **(25022 LC)**
▲	289309		KIT TARGHETTA **(25023 LC)**	KIT AUTOCOLLANTS **(25023 LC)**	SCHILD SATZ **(25023 LC)**	DECAL KIT **(25023 LC)**	KIT ETIQUETA **(25023 LC)**
■	289310		KIT TARGHETTA **(25024 LC)**	KIT AUTOCOLLANTS **(25024 LC)**	SCHILD SATZ **(25024 LC)**	DECAL KIT **(25024 LC)**	KIT ETIQUETA **(25024 LC)**
✷	289311		KIT TARGHETTA **(25025 LC)**	KIT AUTOCOLLANTS **(25025 LC)**	SCHILD SATZ **(25025 LC)**	DECAL KIT **(25025 LC)**	KIT ETIQUETA **(25025 LC)**
/	289312		KIT TARGHETTA **(25026 LC)**	KIT AUTOCOLLANTS **(25026 LC)**	SCHILD SATZ **(25026 LC)**	DECAL KIT **(25026 LC)**	KIT ETIQUETA **(25026 LC)**
//	289313		KIT TARGHETTA **(25027 LC)**	KIT AUTOCOLLANTS **(25027 LC)**	SCHILD SATZ **(25027 LC)**	DECAL KIT **(25027 LC)**	KIT ETIQUETA **(25027 LC)**

Nota : ordinare solo i kit targhetta

Nota : ne commander que les kits plaque

Anmerkung : nur den Satz Schilder bestellen

Note : order only plate kits

Nota : ordenar sólo los kit tarjeta

TARGHETTE

* Autocollants
* Decals
* Schilder
* Etiquetas

TAV. GO.05.01

matr. G.A44.0001

PM 28 LC

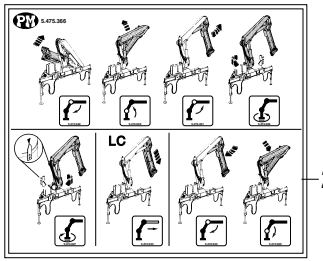

22

12 B

AUTOGRU PM COMPANY ISO 9001 CERTIFIED

21 T

U

C 2

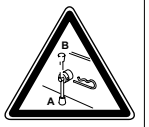

A = Braccio stabilizzatore bloccato
B = Braccio stabilizzatore libero

- **DOPO AVER ESTESO I BRACCI STABILIZZATORI VERIFICARE CHE LA LEVA SI TROVI IN POSIZIONE "A" E CHE LA SPILLA DI SICUREZZA SIA INSERITA**
- **DOPO AVER RICHIUSO I BRACCI STABILIZZATORI VERIFICARE CHE LA LEVA SI TROVI IN POSIZIONE "A" E CHE LA SPILLA DI SICUREZZA SIA INSERITA**

5.474.895

D 14

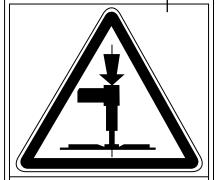

FORZA MAX. SUL TERRENO
FORCE MAXI AU SOL
MAX. ABSTÜTZKRAFT
MAX. GROUND FORCE
FUERZA MAX. AL SUELO
kN 200

5.474.978

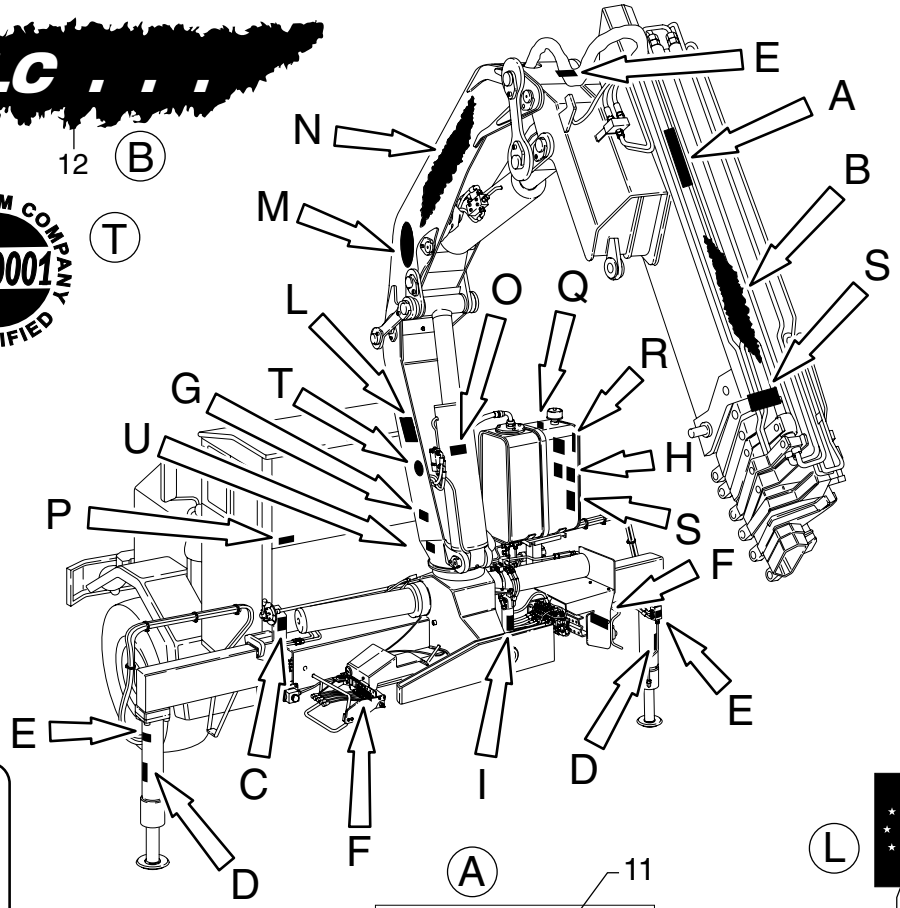

R

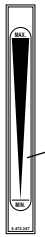

18

N 10

S

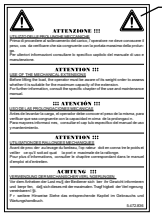

20

19

Q

M 9

H

5

8

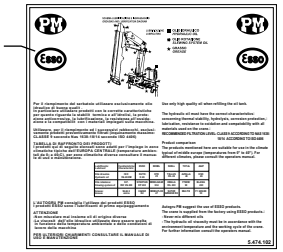

1

L 7

A 11

P.ta Max. XXX kg.

5.472.205

F

15

16

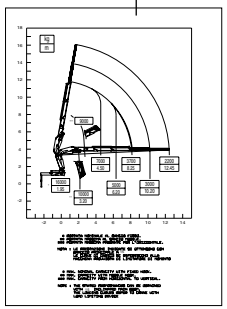

E 4

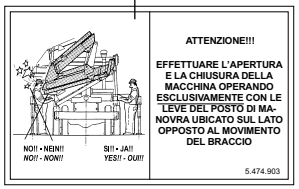

ATTENZIONE!!!

EFFETTUARE L'APERTURA E LA CHIUSURA DELLA MACCHINA OPERANDO ESCLUSIVAMENTE CON LE LEVE DEL POSTO DI MANOVRA UBICATO SUL LATO OPPOSTO AL MOVIMENTO DEL BRACCIO

5.474.903

O 6

AUTOGRU PM S.p.A.
41100 MODENA (Italy)
Via Emilia Est, 1058

GRU/CRANES-SERIES	
MATRICOLA/SERIAL N°	
ANNO DI FABBRICAZIONE MANUFACTURED	

6.474.866

G 3

COTE POINT MORT ROTATION	
SLEWING - STOP POINT SIDE	
LATO PUNTO MORTO ROTAZIONE	
LADO DE PUNTO MUERTO DE GIRO	

5.474.108

P 13

RAPPEL:	DEBRANCHER LA PRISE DE FORCE
REMEMBER:	DISINGAGE THE P.T.O.
RICORDATI:	DISINSERIRE LA PRESA DI FORZA
WICHTIG:	HIDRAULIKPUMPE AUSSCHALTEN

5.474.107

I 17

POS.		N°CODICE	Q	DESCRIZIONE	DESIGNATION	BENENNUNG	DESCRIPTION	DENOMINACIONES
1	✖	472270	1	TARGHETTA	AUTOCOLLANTS	SCHILD	DECAL	ETIQUETA
2	✖	474895	2	TARGHETTA	AUTOCOLLANTS	SCHILD	DECAL	ETIQUETA
3	✖	474108	1	TARGHETTA	AUTOCOLLANTS	SCHILD	DECAL	ETIQUETA
4	✖	474903	1	TARGHETTA	AUTOCOLLANTS	SCHILD	DECAL	ETIQUETA
5	✖	472161	1	TARGHETTA	AUTOCOLLANTS	SCHILD	DECAL	ETIQUETA
6		474866	1	TARGHETTA	AUTOCOLLANTS	SCHILD	DECAL	ETIQUETA
7		472126	1	TARGHETTA (solo CE)	AUTOCOLLANTS	SCHILD	DECAL	ETIQUETA
8		474102	1	TARGHETTA	AUTOCOLLANTS	SCHILD	DECAL	ETIQUETA
9	○	474094	2	TARGHETTA	AUTOCOLLANTS	SCHILD	DECAL	ETIQUETA
10	○	475627	2	TARGHETTA	AUTOCOLLANTS	SCHILD	DECAL	ETIQUETA
11	\✷/ ■●▲	472195	2	TARGHETTA	AUTOCOLLANTS	SCHILD	DECAL	ETIQUETA
12	●	475641	2	TARGHETTA (per 28022 LC)	AUTOCOLLANTS	SCHILD	DECAL	ETIQUETA
12	▲	475642	2	TARGHETTA (per 28023 LC)	AUTOCOLLANTS	SCHILD	DECAL	ETIQUETA
12	■	475643	2	TARGHETTA (per 28024 LC)	AUTOCOLLANTS	SCHILD	DECAL	ETIQUETA
12	✷	475644	2	TARGHETTA (per 28025 LC)	AUTOCOLLANTS	SCHILD	DECAL	ETIQUETA
12	/	475645	2	TARGHETTA (per 28026 LC)	AUTOCOLLANTS	SCHILD	DECAL	ETIQUETA
12	\	475646	2	TARGHETTA (per 28027 LC)	AUTOCOLLANTS	SCHILD	DECAL	ETIQUETA
13	Δ	474107	1	TARGHETTA	AUTOCOLLANTS	SCHILD	DECAL	ETIQUETA
14	Δ	474978	2	TARGHETTA	AUTOCOLLANTS	SCHILD	DECAL	ETIQUETA
15	○	472162	2	TARGHETTA	AUTOCOLLANTS	SCHILD	DECAL	ETIQUETA
16	●	475613	2	TARGHETTA (per 28022 LC)	AUTOCOLLANTS	SCHILD	DECAL	ETIQUETA
16	▲	475614	2	TARGHETTA (per 28023 LC)	AUTOCOLLANTS	SCHILD	DECAL	ETIQUETA
16	■	475615	2	TARGHETTA (per 28024 LC)	AUTOCOLLANTS	SCHILD	DECAL	ETIQUETA
16	✷	475616	2	TARGHETTA (per 28025 LC)	AUTOCOLLANTS	SCHILD	DECAL	ETIQUETA
16	/	475617	2	TARGHETTA (per 28026 LC)	AUTOCOLLANTS	SCHILD	DECAL	ETIQUETA
16	\	475618	2	TARGHETTA (per 28027 LC)	AUTOCOLLANTS	SCHILD	DECAL	ETIQUETA

TARGHETTE

* Autocollants
* Decals
* Schilder
* Etiquetas

TAV. GO.05.01

matr. G.A44.0001

PM 28 LC

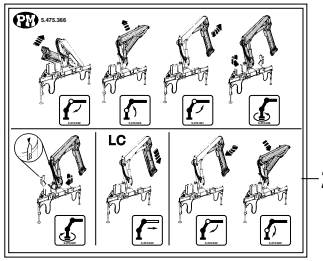

22

LC . . .

12 B

AUTOGRU PM COMPANY ISO 9001 CERTIFIED

21 T

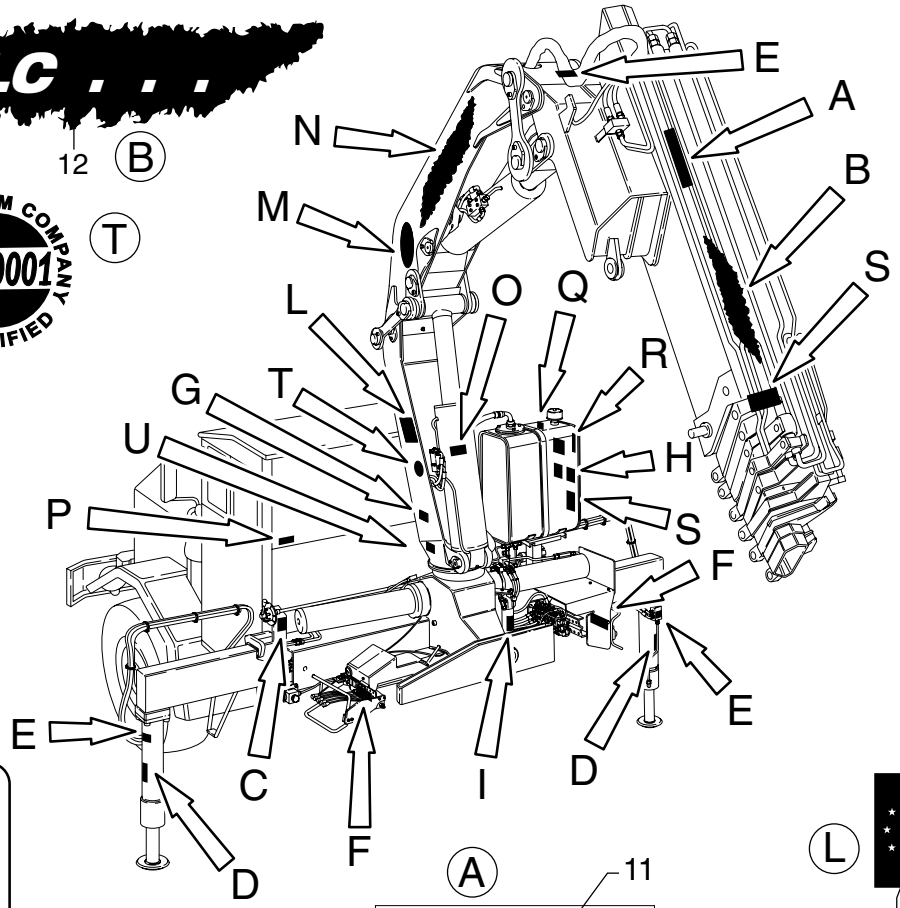

R

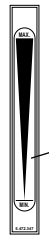

18

N

Serie 28

10

19

Q

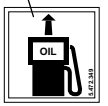

S

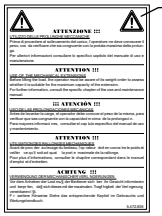

20

M

9

U

C

2

D

14

H

5

8

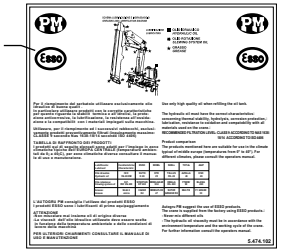

1

15

16

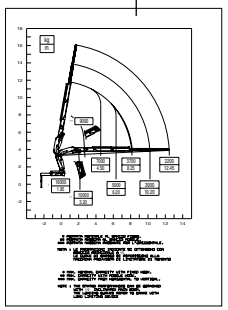

A

11

P.ta Max. XXX kg.
5.472.205

L

7

F

4

E

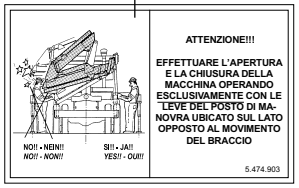

O

6

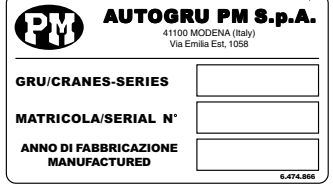

G

3

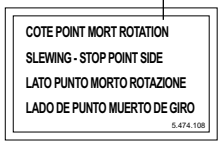

P

13

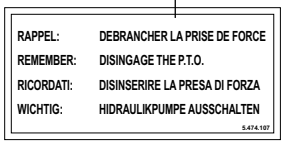

I

17

UNISTUDIO - Modena

POS.	N°CODICE	Q	DESCRIZIONE	DESIGNATION	BENENNUNG	DESCRIPTION	DENOMINACIONES
17 ○	472272	1	TARGHETTA	AUTOCOLLANTS	SCHILD	DECAL	ETIQUETA
18 ✖	472347	1	TARGHETTA	AUTOCOLLANTS	SCHILD	DECAL	ETIQUETA
19 ○	472349	1	TARGHETTA	AUTOCOLLANTS	SCHILD	DECAL	ETIQUETA
20 ○	472836	2	TARGHETTA	AUTOCOLLANTS	SCHILD	DECAL	ETIQUETA
21 ○	472974	1	TARGHETTA	AUTOCOLLANTS	SCHILD	DECAL	ETIQUETA
22 ○	475366	1	TARGHETTA	AUTOCOLLANTS	SCHILD	DECAL	ETIQUETA
Δ	288639		KIT TARGHETTA	KIT AUTOCOLLANTS	SCHILD SATZ	DECAL KIT	KIT ETIQUETA
○	289225		KIT TARGHETTA	KIT AUTOCOLLANTS	SCHILD SATZ	DECAL KIT	KIT ETIQUETA
✖	288356		KIT TARGHETTA AVVERTENZA	KIT PLAQUE INSTRUCTION	SATZ HINWEISSCHILDER.	WARNING PLATE KIT	KIT DE TARJETA DE ADVER.
●	289302		KIT TARGHETTA **(28022 LC)**	KIT AUTOCOLLANTS **(28022 LC)**	SCHILD SATZ **(28022 LC)**	DECAL KIT **(28022 LC)**	KIT ETIQUETA **(28022 LC)**
▲	289303		KIT TARGHETTA **(28023 LC)**	KIT AUTOCOLLANTS **(28023 LC)**	SCHILD SATZ **(28023 LC)**	DECAL KIT **(28023 LC)**	KIT ETIQUETA **(28023 LC)**
■	289304		KIT TARGHETTA **(28024 LC)**	KIT AUTOCOLLANTS **(28024 LC)**	SCHILD SATZ **(28024 LC)**	DECAL KIT **(28024 LC)**	KIT ETIQUETA **(28024 LC)**
✷	289305		KIT TARGHETTA **(28025 LC)**	KIT AUTOCOLLANTS **(28025 LC)**	SCHILD SATZ **(28025 LC)**	DECAL KIT **(28025 LC)**	KIT ETIQUETA **(28025 LC)**
/	289306		KIT TARGHETTA **(28026 LC)**	KIT AUTOCOLLANTS **(28026 LC)**	SCHILD SATZ **(28026 LC)**	DECAL KIT **(28026 LC)**	KIT ETIQUETA **(28026 LC)**
\	289307		KIT TARGHETTA **(28027 LC)**	KIT AUTOCOLLANTS **(28027 LC)**	SCHILD SATZ **(28027 LC)**	DECAL KIT **(28027 LC)**	KIT ETIQUETA **(28027 LC)**

Nota : ordinare solo i kit targhetta

Nota : ne commander que les kits plaque

Anmerkung : nur den Satz Schilder bestellen

Note : order only plate kits

Nota : ordenar sólo los kit tarjeta

SUPPLEMENTI - ACCESSORI

OPTIONALS - ACCESSORIES

OPTIONS - ACCESSOIRES

ZUSATZ - AUSTATTUNG

OPCIONES - ACCESORIOS

1° PROLUNGA MECCANICA

** 1ère rallonge mécanique*
** First mechanical extension*
** 1. mechanische Verlängerung*
** Primera prolonga mecánica*

TAV. ST.01.01

matr. G.A44.0001

PM 25022
PM 28022

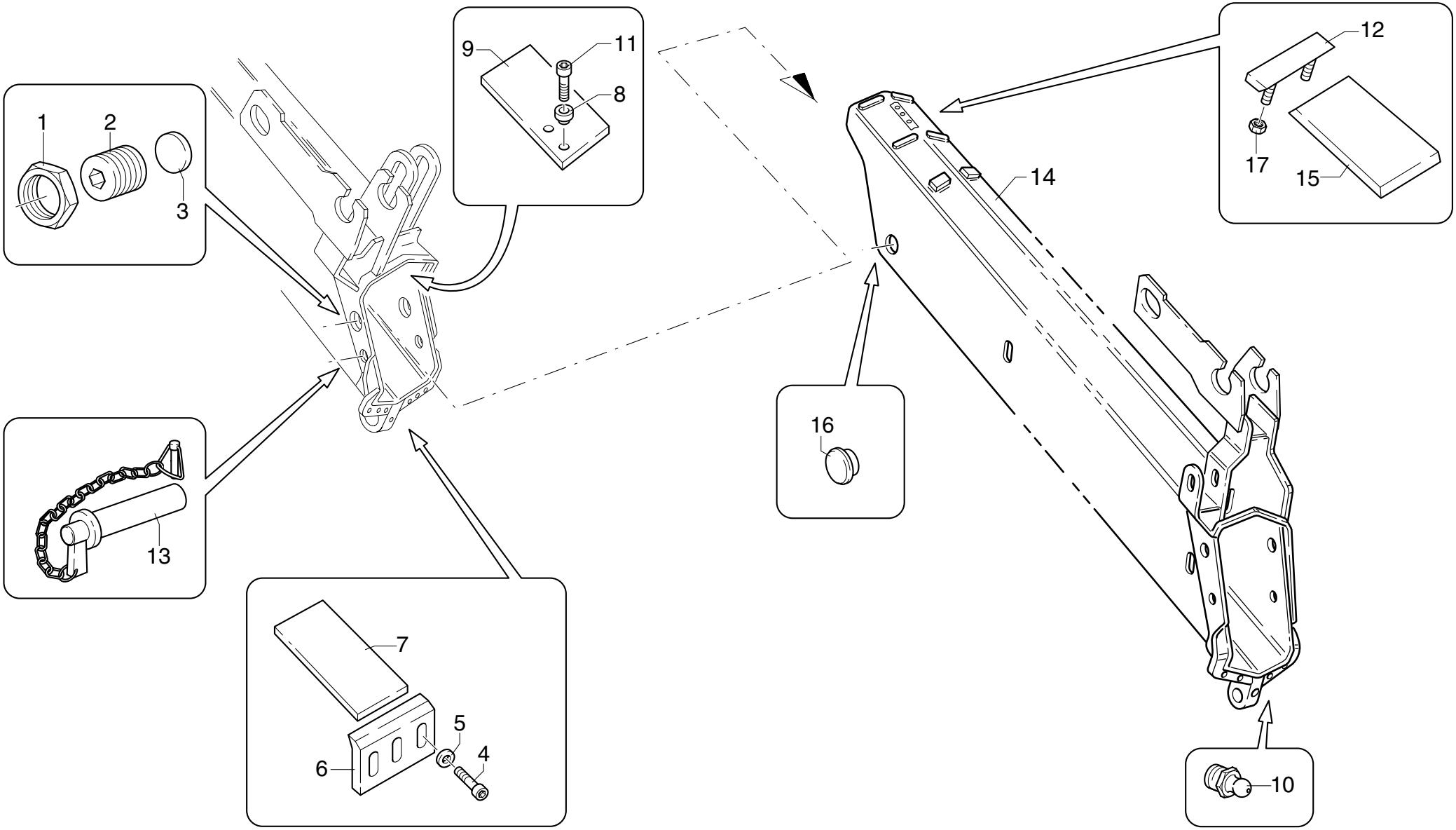

UNISTUDIO - Modena

POS.	N°CODICE	Q	DESCRIZIONE	DESIGNATION	BENENNUNG	DESCRIPTION	DENOMINACIONES
1	191084	2	DADO M22X1,5 UNI 5589	ECROU	MUTTER	NUT	TUERCA
2	497232	2	VITE	VIS	SCHRAUBE	SCREW	TORNILLO
3	373475	2	PATTINO	PATIN	GLEIPLATTE	SLIDING BLOCK	PATIN
4	497132	4	VITE TCEI M8X25 UNI 5931 8.8	VIS	SCHRAUBE	SCREW	TORNILLO
5	417004	4	ROSETTA 8,4X17 UNI 6592	RONDELLE	SCHEIBE	WASHER	ARANDELA
6	208138	2	FERMO	ARRET	SPERRUNG	RETAINER	TOPE
7	373559	2	PATTINO	PATIN	GLEIPLATTE	SLIDING BLOCK	PATIN
8	140026	4	BORCHIA	BOSSE	METALLPLATTCHEN	STUD	CUÑO
9	373795	2	PATTINO	PATIN	GLEIPLATTE	SLIDING BLOCK	PATIN
10	281004	1	INGRASSATORE	GRAISSEUR	SCHMIERER	GREASE FITTING	ENGRASADOR
11	497909	4	VITE TSPEI M8X14 UNI 5933 8.8	VIS	SCHRAUBE	SCREW	TORNILLO
12	466409	2	FERMO	ARRET	SPERRUNG	RETAINER	TOPE
13	379635	1	PERNO	AXE	BOLZEN	PIN	BULON
14	142115	1	4° BRACCIO	BRAS	ARM	BOOM	BRAZO
15	373554	2	PATTINO	PATIN	GLEIPLATTE	SLIDING BLOCK	PATIN
16	373693	2	PATTINO	PATIN	GLEIPLATTE	SLIDING BLOCK	PATIN
17	191090	4	DADO M8 UNI 7473	ECROU	MUTTER	NUT	TUERCA

2° PROLUNGA MECCANICA

** 2ème rallonge mécanique*
** Second mechanical extension*
** 2. mechanische Verlängerung*
** Segunda prolonga mecánic*

TAV. ST.02.01

matr. G.A44.0001

PM 25022-23
PM 28022-23

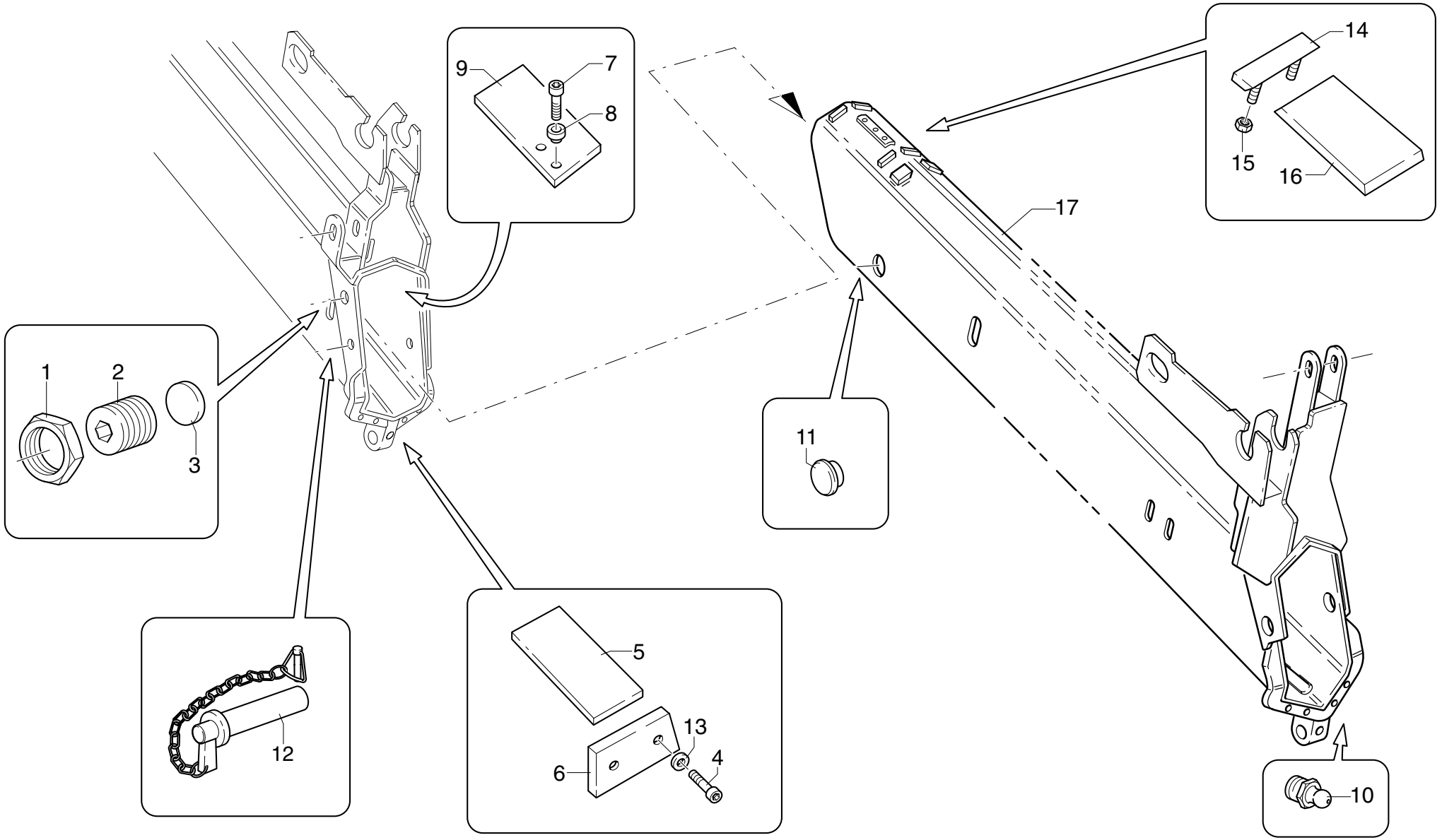

UNISTUDIO - Modena

POS.	N°CODICE	Q	DESCRIZIONE	DESIGNATION	BENENNUNG	DESCRIPTION	DENOMINACIONES
1	191084	2	DADO M22X1,5 UNI 5589	ECROU	MUTTER	NUT	TUERCA
2	497232	2	VITE	VIS	SCHRAUBE	SCREW	TORNILLO
3	373475	2	PATTINO	PATIN	GLEIPLATTE	SLIDING BLOCK	PATIN
4	497132	4	VITE TCEI M8X25 UNI 5931 8.8	VIS	SCHRAUBE	SCREW	TORNILLO
5	373553	2	PATTINO	PATIN	GLEIPLATTE	SLIDING BLOCK	PATIN
6	208138	2	FERMO	ARRET	SPERRUNG	RETAINER	TOPE
7	497909	4	VITE TSPEI M8X14 UNI 5933 8.8	VIS	SCHRAUBE	SCREW	TORNILLO
8	140026	4	BORCHIA	BOSSE	METALLPLATTCHEN	STUD	CUBO
9	373795	2	PATTINO	PATIN	GLEIPLATTE	SLIDING BLOCK	PATIN
10	281004	1	INGRASSATORE	GRAISSEUR	SCHMIERER	GREASE FITTING	ENGRASADOR
11	373693	2	PATTINO	PATIN	GLEIPLATTE	SLIDING BLOCK	PATIN
12	379635	1	PERNO	AXE	BOLZEN	PIN	BULON
13	417004	4	ROSETTA 8,4X17 UNI 6592	RONDELLE	SCHEIBE	WASHER	ARANDELA
14	466409	2	SUPPORTO	SUPPORT	TRAEGER	SUPPORT	SOPORTE
15	191090	4	DADO M8 UNI 7473	ECROU	MUTTER	NUT	TUERCA
16	373551	2	PATTINO	PATIN	GLEIPLATTE	SLIDING BLOCK	PATIN
17	142116	1	5° BRACCIO	BRAS	ARM	BOOM	BRAZO

3° PROLUNGA MECCANICA

** 2ème rallonge mécanique*
** Second mechanical extension*
** 2. mechanische Verlängerung*
** Segunda prolonga mecánic*

TAV. ST.03.01

matr. G.A44.0001

PM 25022 23-24
PM 28022 23-24

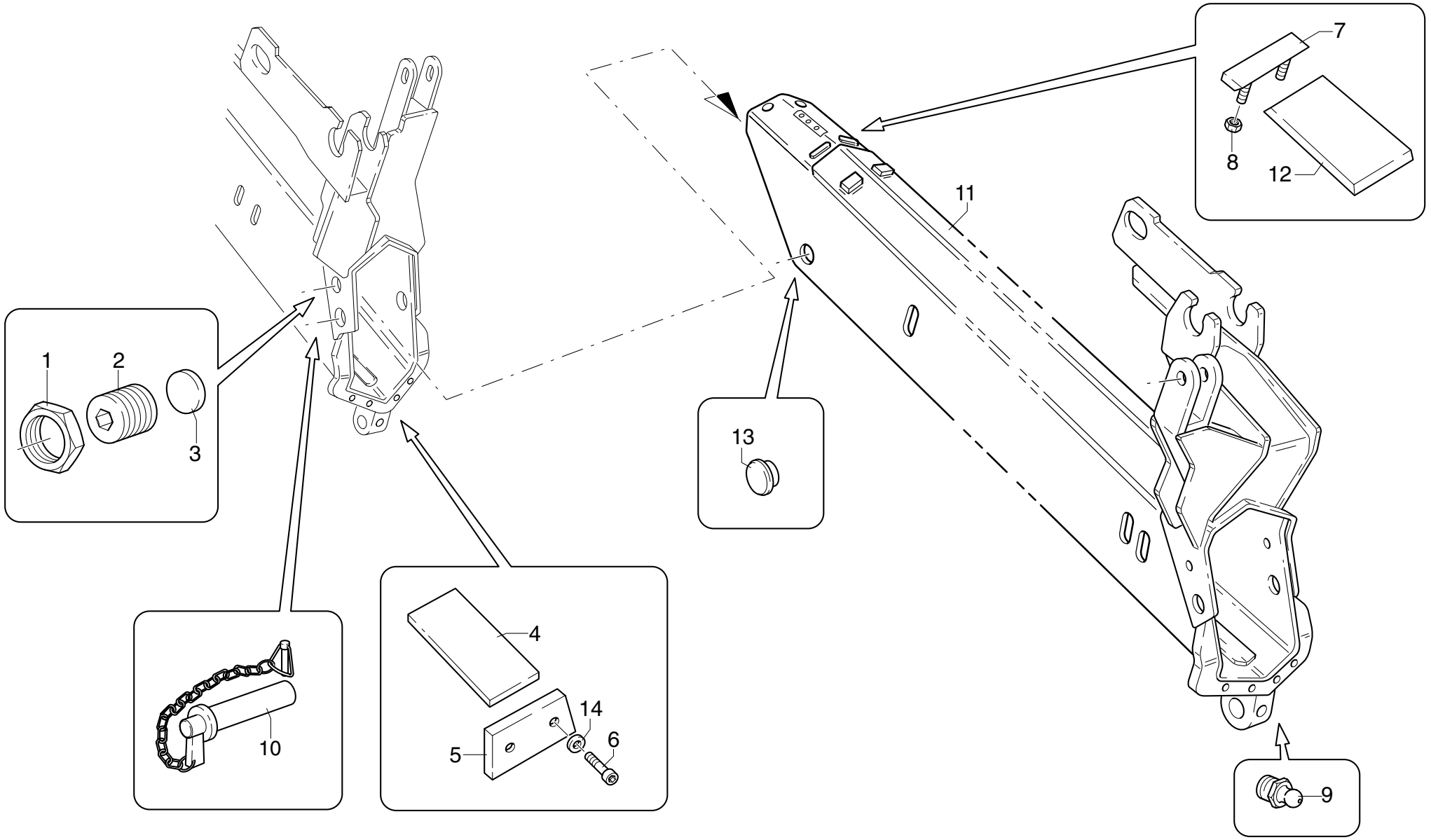

UNISTUDIO - Modena

POS.	N°CODICE	Q	DESCRIZIONE	DESIGNATION	BENENNUNG	DESCRIPTION	DENOMINACIONES
1	191084	2	DADO M22X1,5 UNI 5589	ECROU	MUTTER	NUT	TUERCA
2	497232	2	VITE	VIS	SCHRAUBE	SCREW	TORNILLO
3	373475	2	PATTINO	PATIN	GLEIPLATTE	SLIDING BLOCK	PATIN
4	373552	2	PATTINO	PATIN	GLEIPLATTE	SLIDING BLOCK	PATIN
5	208139	2	FERMO	ARRET	SPERRUNG	RETAINER	TOPE
6	497132	4	VITE TCEI M8X25 UNI 5931 8.8	VIS	SCHRAUBE	SCREW	TORNILLO
7	466410	2	FERMO	ARRET	SPERRUNG	RETAINER	TOPE
8	191090	4	DADO M8 UNI 7473	ECROU	MUTTER	NUT	TUERCA
9	281004	1	INGRASSATORE	GRAISSEUR	SCHMIERER	GREASE FITTING	ENGRASADOR
10	379348	1	PERNO	AXE	BOLZEN	PIN	BULON
11	142117	1	6° BRACCIO	BRAS	ARM	BOOM	BRAZO
12	373708	2	PATTINO	PATIN	GLEIPLATTE	SLIDING BLOCK	PATIN
13	373693	2	PATTINO	PATIN	GLEIPLATTE	SLIDING BLOCK	PATIN
14	417004	4	ROSETTA 8,4X17 UNI 6592	RONDELLE	SCHEIBE	WASHER	ARANDELA

4° PROLUNGA MECCANICA

** 4ème rallonge mécanique*
** Fourth mechanical extension*
** 4. mechanische Verlängerung*
** Quarta prolonga mecánica*

TAV. ST.04.01

matr. G.A44.0001

PM 25022
23-24-25
PM 28022
23-24-25

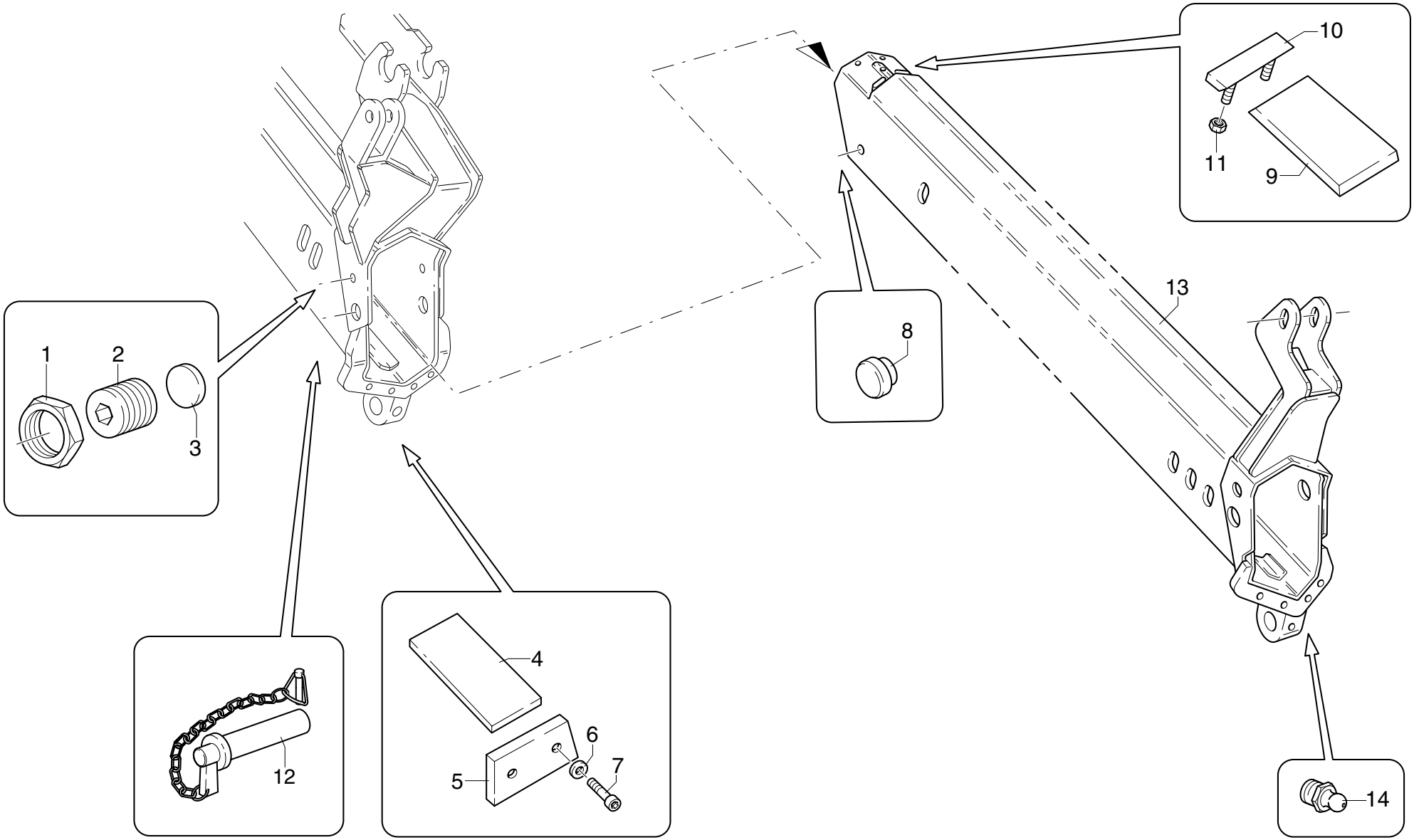

UNISTUDIO - Modena

POS.	N°CODICE	Q	DESCRIZIONE	DESIGNATION	BENENNUNG	DESCRIPTION	DENOMINACIONES
1	191084	2	DADO M22X1,5 UNI 5589	ECROU	MUTTER	NUT	TUERCA
2	497232	2	VITE	VIS	SCHRAUBE	SCREW	TORNILLO
3	373475	2	PATTINO	PATIN	GLEIPLATTE	SLIDING BLOCK	PATIN
4	373707	2	PATTINO	PATIN	GLEIPLATTE	SLIDING BLOCK	PATIN
5	208139	2	FERMO	ARRET	SPERRUNG	RETAINER	TOPE
6	417004	4	ROSETTA 8,4X17 UNI 6592	RONDELLE	SCHEIBE	WASHER	ARANDELA
7	497132	4	VITE TCEI M8X25 UNI 5931 8.8	VIS	SCHRAUBE	SCREW	TORNILLO
8	373693	2	PATTINO	PATIN	GLEIPLATTE	SLIDING BLOCK	PATIN
9	373710	2	PATTINO	PATIN	GLEIPLATTE	SLIDING BLOCK	PATIN
10	466410	2	FERMO	ARRET	SPERRUNG	RETAINER	TOPE
11	191090	4	DADO M8 UNI 7473	ECROU	MUTTER	NUT	TUERCA
12	379772	1	PERNO	AXE	BOLZEN	PIN	BULON
13	142160	1	7° BRACCIO	BRAS	ARM	BOOM	BRAZO
14	281004	1	INGRASSATORE	GRAISSEUR	SCHMIERER	GREASE FITTING	ENGRASADOR

5° PROLUNGA MECCANICA

** 5ème rallonge mécanique*
** Fifth mechanical extension*
** 5. mechanische Verlängerung*
** Quinta prolonga mecánica*

TAV. ST.05.01

matr. G.A44.0001

PM 25022
23-24-25-26
PM 28022
23-24-25-26

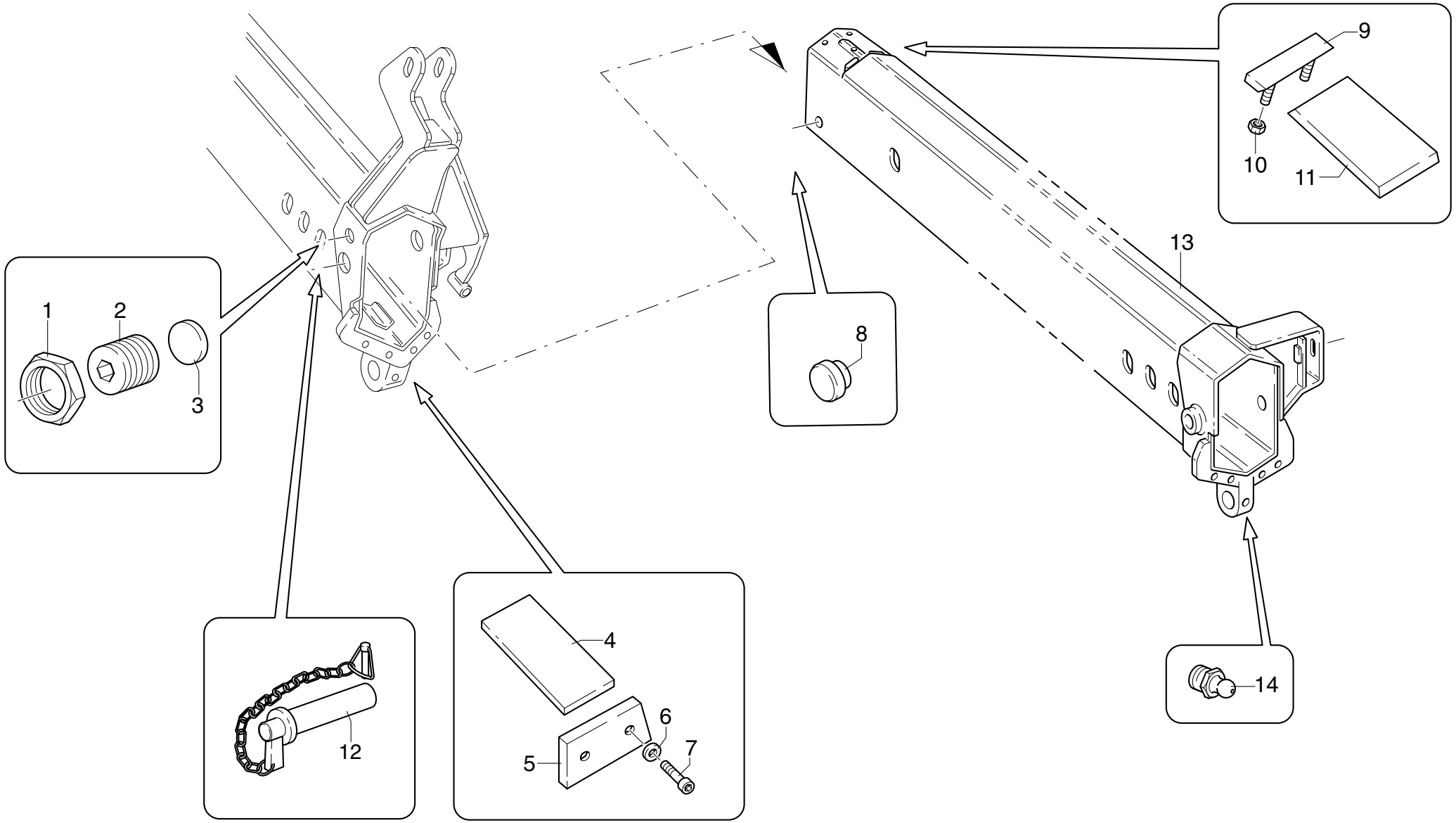

UNISTUDIO - Modena

POS.	N°CODICE	Q	DESCRIZIONE	DESIGNATION	BENENNUNG	DESCRIPTION	DENOMINACIONES
1	191084	2	DADO M22X1,5 UNI 5589	ECROU	MUTTER	NUT	TUERCA
2	497232	2	VITE	VIS	SCHRAUBE	SCREW	TORNILLO
3	373475	2	PATTINO	PATIN	GLEIPLATTE	SLIDING BLOCK	PATIN
4	373709	2	PATTINO	PATIN	GLEIPLATTE	SLIDING BLOCK	PATIN
5	208139	2	FERMO	ARRET	SPERRUNG	RETAINER	TOPE
6	417004	4	ROSETTA 8,4X17 UNI 6592	RONDELLE	SCHEIBE	WASHER	ARANDELA
7	497132	4	VITE TCEI M8X25 UNI 5931 8.8	VIS	SCHRAUBE	SCREW	TORNILLO
8	373693	2	PATTINO	PATIN	GLEIPLATTE	SLIDING BLOCK	PATIN
9	466410	2	FERMO	ARRET	SPERRUNG	RETAINER	TOPE
10	191090	4	DADO M8 UNI 7473	ECROU	MUTTER	NUT	TUERCA
11	373711	2	PATTINO	PATIN	GLEIPLATTE	SLIDING BLOCK	PATIN
12	379324	1	PERNO	AXE	BOLZEN	PIN	BULON
13	142119	1	8° BRACCIO	BRAS	ARM	BOOM	BRAZO
14	281004	1	INGRASSATORE	GRAISSEUR	SCHMIERER	GREASE FITTING	ENGRASADOR

6° PROLUNGA MECCANICA

** 6ème rallonge mécanique*
** Sixth mechanical extension*
** 6. mechanische Verlängerung*
** Sexta prolonga mecánica*

TAV. ST.06.01

matr. G.A44.0001

PM 25022-23
24-25-26-27
PM 28022-23
24-25-26-27

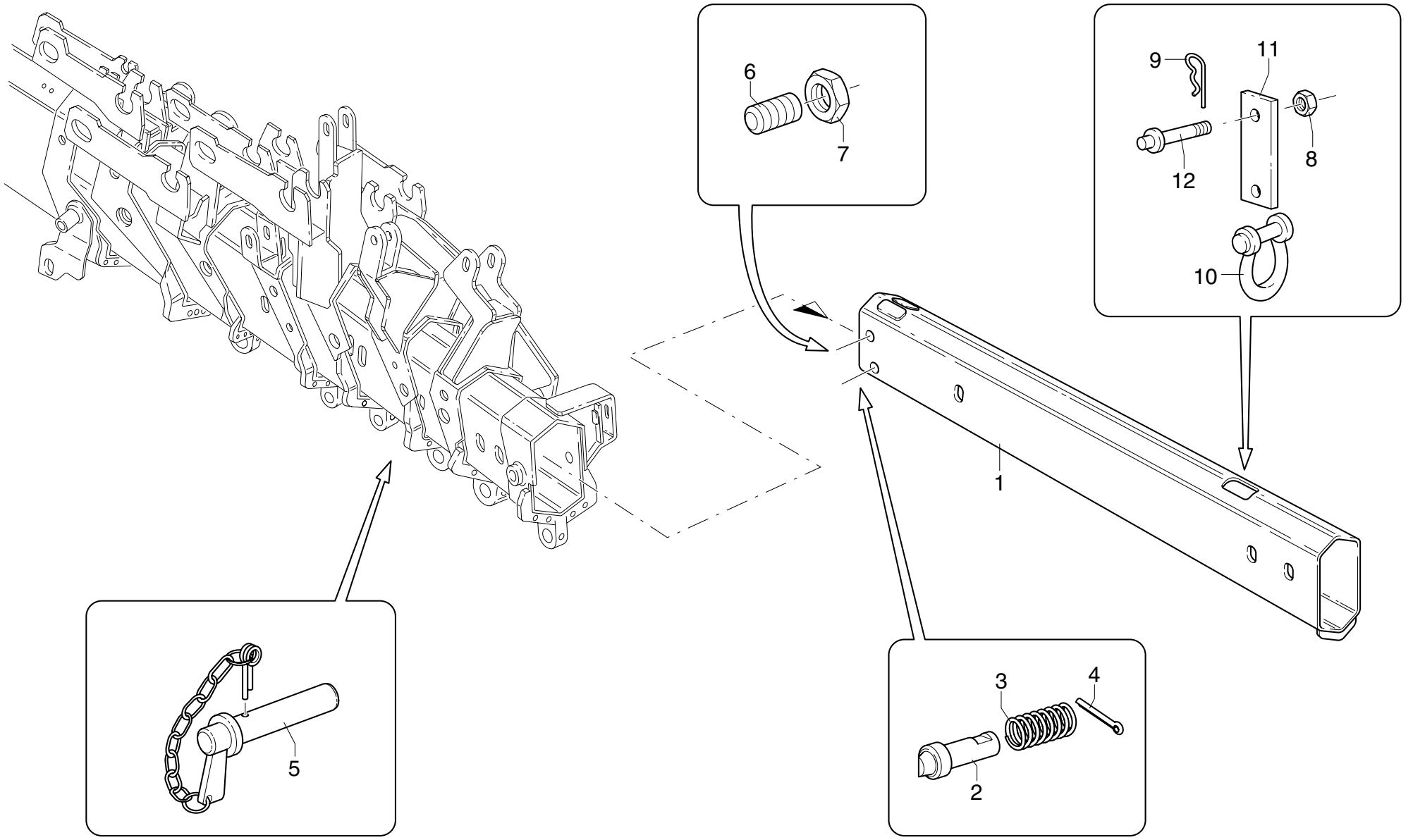

UNISTUDIO - Modena

POS.	N°CODICE	Q	DESCRIZIONE	DESIGNATION	BENENNUNG	DESCRIPTION	DENOMINACIONES
1	142132	1	BRACCIO	BRAS	ARM	BOOM	BRAZO
2	379163	1	PERNO	AXE	BOLZEN	PIN	BULON
3	349110	1	MOLLA	RESSORT	FEDER	SPRING	MUELLE
4	455200	1	SPINA 4X30 UNI 6874	GOUPILLE	SPLINT	SPLIT PIN	PASADOR
5	380132	1	PERNO	AXE	BOLZEN	PIN	BULON
6	497158	2	VITE STEI M22X1,5X30 UNI5923 12.9	VIS	SCHRAUBE	SCREW	TORNILLO
7	191084	2	DADO M22X1,5 UNI 5589	ECROU	MUTTER	NUT	TUERCA
8	191085	1	DADO M24X2 UNI 5589	ECROU	MUTTER	NUT	TUERCA
9	177013	1	COPIGLIA 3,2X40 UNI 1336	GOUPILLE	SPLINT	SPLIT PIN	PASADOR
10	235025	1	GRILLO	MANILLE LYRE	ANKERSCHAKEL	SHACKLE	ANILLO
11	123402	1	ATTACCO	ATTACHE	VERBINDUNG	COUPLING	CONEXION
12	379728	1	PERNO	AXE	BOLZEN	PIN	BULON

7° PROLUNGA MECCANICA

** 7ème rallonge mécanique*
** Seventh mechanical extension*
** 7. mechanische Verlängerung*
** Septima prolonga mecánica*

TAV. ST.07.01

matr. G.A44.0001

PM 25022-23
24-25-26-27
PM 28022-23
24-25-26-27

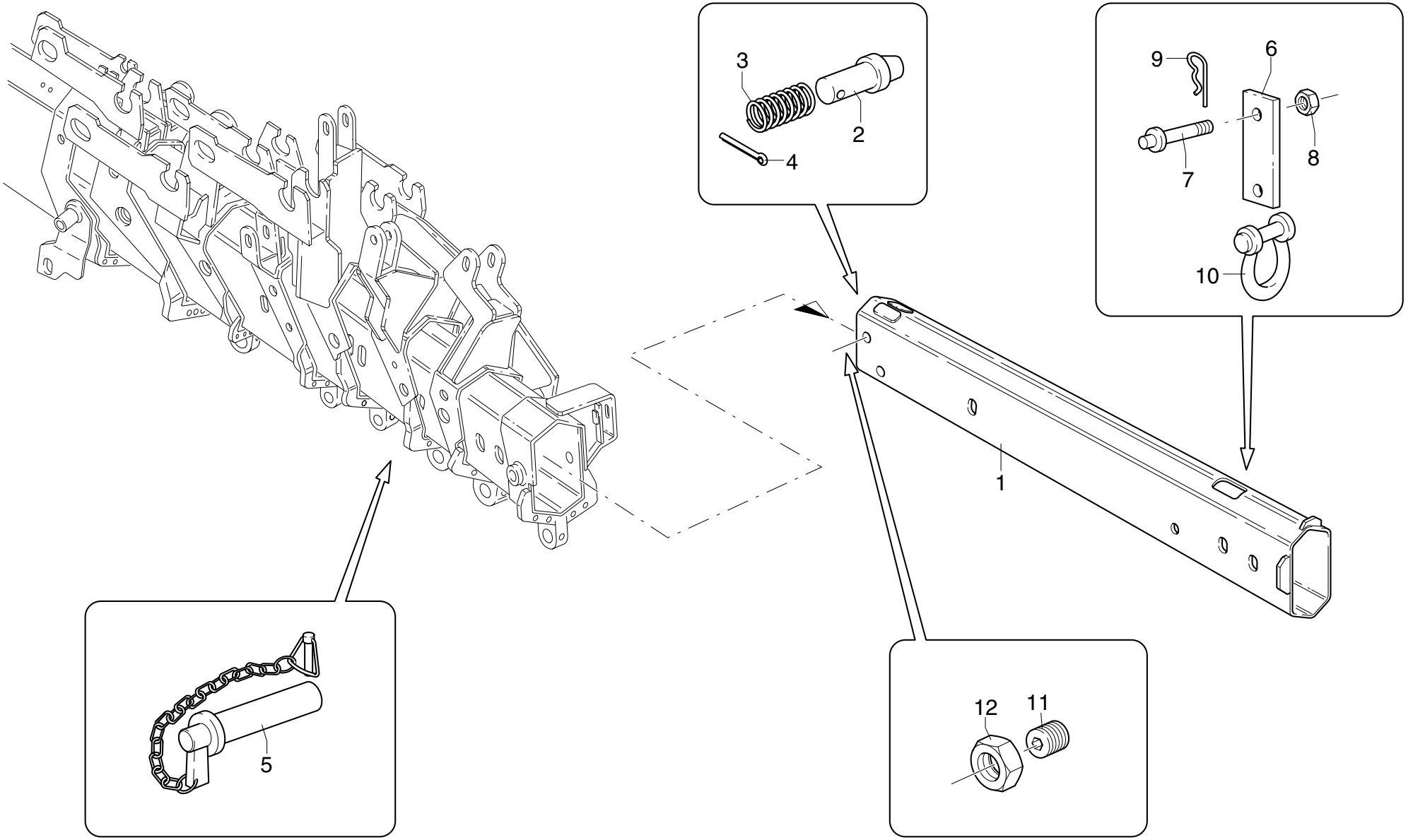

UNISTUDIO - Modena

POS.	N°CODICE	Q	DESCRIZIONE	DESIGNATION	BENENNUNG	DESCRIPTION	DENOMINACIONES
1	142133	1	BRACCIO	BRAS	ARM	BOOM	BRAZO
2	379163	1	PERNO	AXE	BOLZEN	PIN	BULON
3	349110	1	MOLLA	RESSORT	FEDER	SPRING	MUELLE
4	455200	1	SPINA 4X30 UNI 6874	GOUPILLE	SPLINT	SPLIT PIN	PASADOR
5	379203	1	PERNO	AXE	BOLZEN	PIN	BULON
6	123402	1	ATTACCO	ATTACHE	VERBINDUNG	COUPLING	CONEXION
7	379728	1	PERNO	AXE	BOLZEN	PIN	BULON
8	191085	1	DADO M24X2 UNI 5589	ECROU	MUTTER	NUT	TUERCA
9	177013	1	COPIGLIA 3,2X40 UNI 1336	GOUPILLE	SPLINT	SPLIT PIN	PASADOR
10	235025	1	GRILLO	MANILLE LYRE	ANKERSCHAKEL	SHACKLE	ANILLO
11	497158	2	VITE STEI M22X1,5X30 UNI5923 12.9	VIS	SCHRAUBE	SCREW	TORNILLO
12	191084	2	DADO M22X1,5 UNI 5589	ECROU	MUTTER	NUT	TUERCA

LIMITATORE DI MOMENTO STANDARD

** Limiteur de moment standard*
** Standard moment control device*
** Standardmomentbegrenzer*
** Sistema limitador de momento estándard*

TAV. SU.01.01

matr. G.A44.0001

PM 25
PM 28

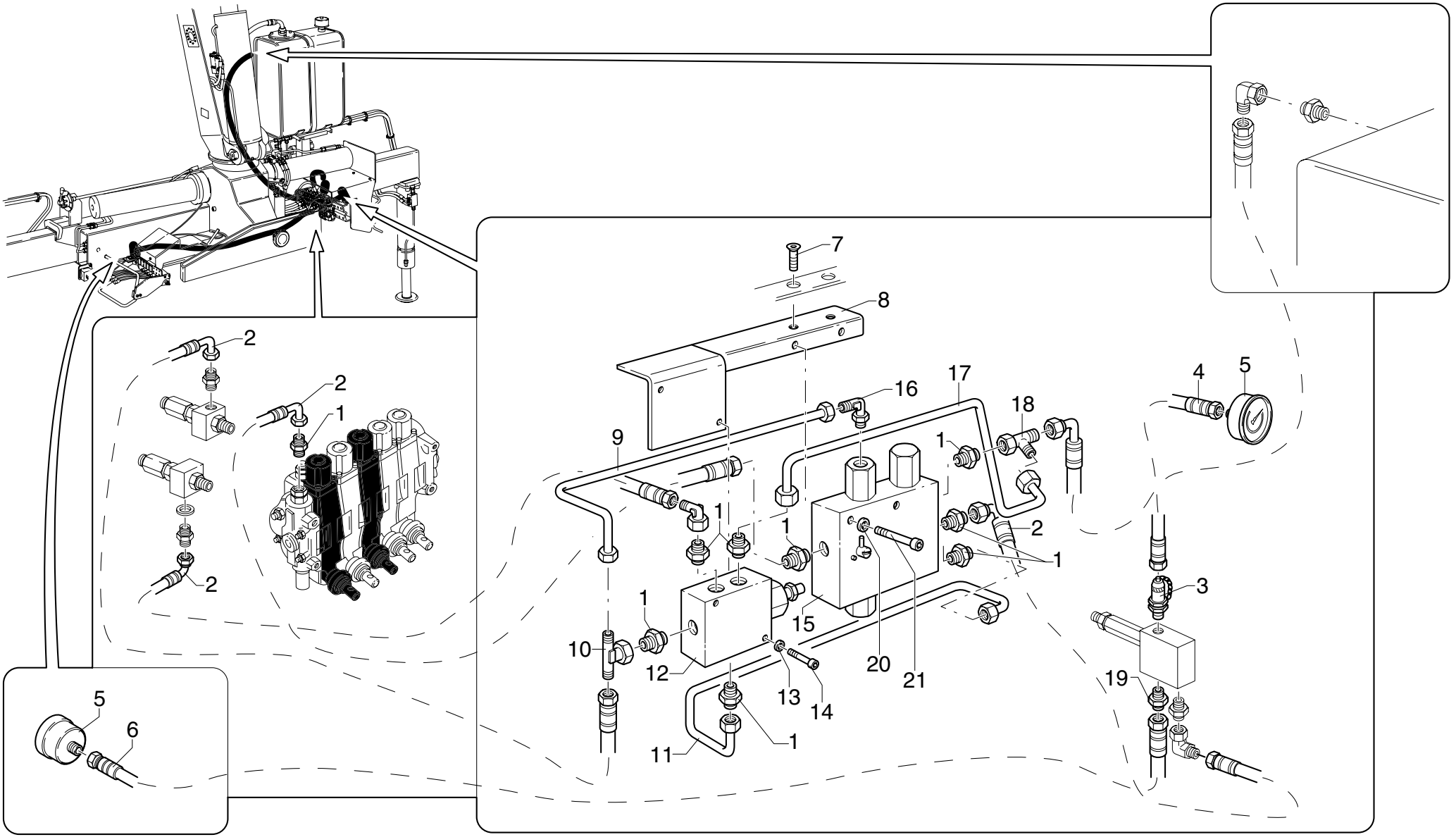

POS.	N°CODICE	Q	DESCRIZIONE	DESIGNATION	BENENNUNG	DESCRIPTION	DENOMINACIONES
1	409426	9	RACCORDO	RACCORD	FITTING	FITTING	RACOR
2	486901	4	TUBO IN GOMMA	TUYAU FLEX.	SCHLAUCH	HOSE	LATIGUILLO
3	124009	1	ATTACCO RAPIDO	ATTACHE RAPIDE	SCHNELLE VERBINDUNG	QUICK COUPLING	ENCHUFE RAPIDO
4	486697	1	TUBO IN GOMMA	TUYAU FLEX.	SCHLAUCH	HOSE	LATIGUILLO
5	335007	2	MANOMETRO	MANOMETRE	DRUCKMESSER	GAUGE	MANOMETRO
6	486629	1	TUBO IN GOMMA	TUYAU FLEX.	SCHLAUCH	HOSE	LATIGUILLO
7	497908	2	VITE TSPEI M8X12 UNI 5933 8.8	VIS	SCHRAUBE	SCREW	TORNILLO
8	466594	1	SUPPORTO	SUPPORT	TRAEGER	SUPPORT	SOPORTE
9	493278	1	TUBO IN FERRO	TUYAU EN FER	EISEN-ROHR	IRON PIPE	TUBO DE HIERRO
10	409437	1	RACCORDO	RACCORD	FITTING	FITTING	RACOR
11	409279	1	TUBO IN FERRO	TUYAU EN FER	EISEN-ROHR	IRON PIPE	TUBO DE HIERRO
12	495358	1	VALVOLA	SOUPAPE	VENTIL	VALVE	VALVULA
13	417024	2	RONDELLA SCHNORR S6 DACROMET	RONDELLE	SCHEIBE	WASHER	ARANDELA
14	497124	2	VITE TCEI M6X45 UNI 5931 8.8	VIS	SCHRAUBE	SCREW	TORNILLO
15	495461	1	VALVOLA	SOUPAPE	VENTIL	VALVE	VALVULA
16	409450	1	RACCORDO	RACCORD	FITTING	FITTING	RACOR
17	493277	1	TUBO IN FERRO	TUYAU EN FER	EISEN-ROHR	IRON PIPE	TUBO DE HIERRO
18	409442	1	RACCORDO	RACCORD	FITTING	FITTING	RACOR
19	409675	1	RACCORDO	RACCORD	FITTING	FITTING	RACOR
20	417025	2	RONDELLA SCHNORR S8 ZN	RONDELLE	SCHEIBE	WASHER	ARANDELA
21	497137	2	VITE TCEI M8X50 UNI 5931 8.8	VIS	SCHRAUBE	SCREW	TORNILLO

LIMITATORE DI MOMENTO

* *Limiteur de moment*
* *Moment control device*
* *Momentbegrenzer*
* *Sistema limitador de momento*

TAV. SU.01.01A 1/2

matr. G.A44.0001

PM 25
PM 28

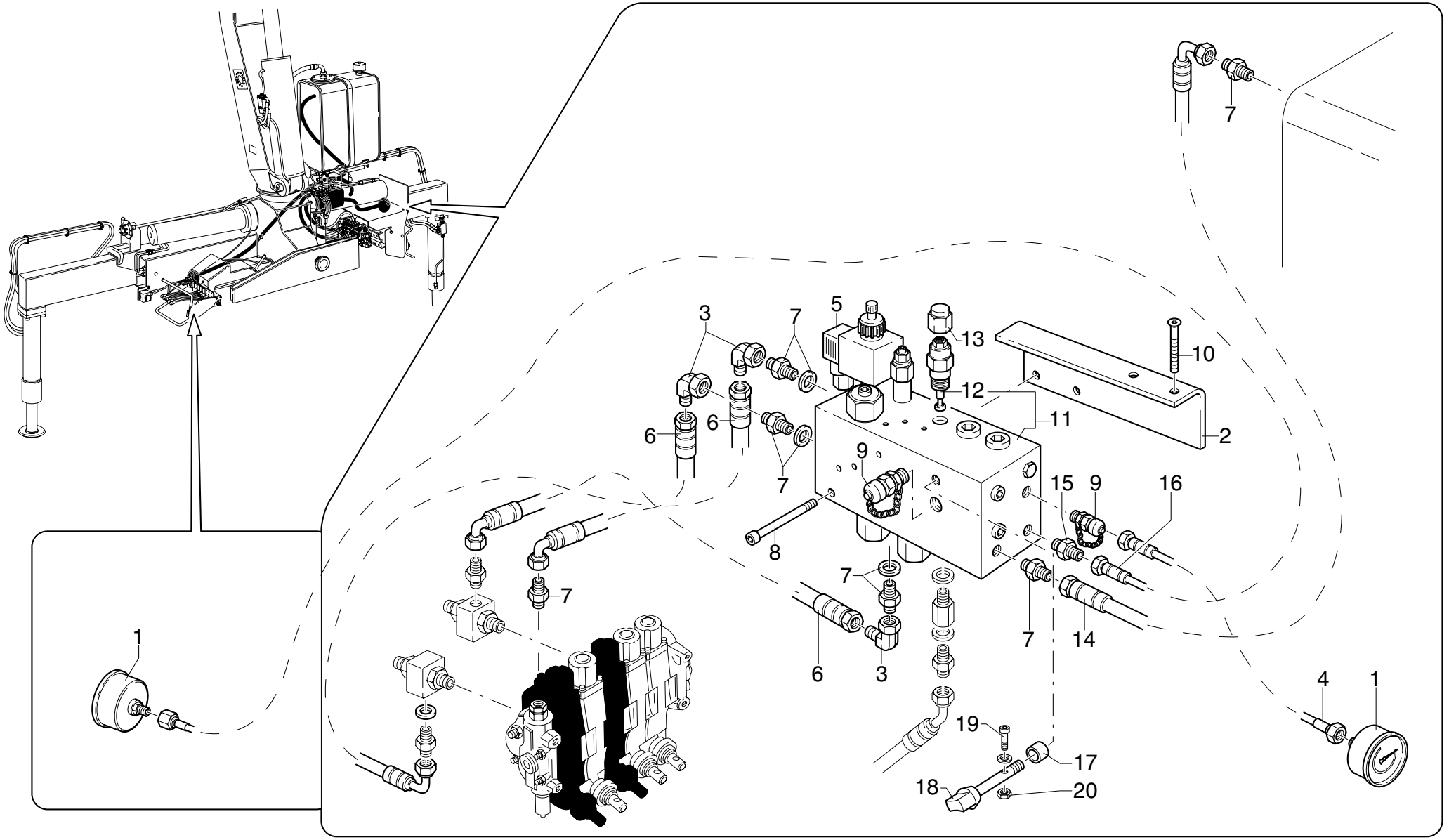

UNISTUDIO - Modena

POS.	N°CODICE	Q	DESCRIZIONE	DESIGNATION	BENENNUNG	DESCRIPTION	DENOMINACIONES
1	335007	2	MANOMETRO	MANOMETRE	DRUCKMESSER	GAUGE	MANOMETRO
2	466512	1	SUPPORTO	SUPPORT	TRAEGER	SUPPORT	SOPORTE
3	409436	3	RACCORDO	RACCORD	FITTING	FITTING	RACOR
4	486697	1	TUBO IN GOMMA	TUYAU FLEX.	SCHLAUCH	HOSE	LATIGUILLO
5	204072	1	ELETTROVALVOLA	ELECTROVANNE	ELEKTROVENTIL	ELECTROVALVE	ELECTRO-VALVULA
6	486901	3	TUBO IN GOMMA	TUYAU FLEX.	SCHLAUCH	HOSE	LATIGUILLO
7	409426	5	RACCORDO	RACCORD	FITTING	FITTING	RACOR
8	498084	2	VITE TCEI M8X90 UNI 5931 8.8	VIS	SCHRAUBE	SCREW	TORNILLO
9	124009	1	INNESTO	CONNECTION	SCHALTKUPPLUNG	COUPLING	CONEXION
10	497908	2	VITE TSPEI M8X12 UNI 5933 8.8	VIS	SCHRAUBE	SCREW	TORNILLO
11	495532	1	VALVOLA	SOUPAPE	VENTIL	VALVE	VALVULA
12	495163	1	VALVOLA	SOUPAPE	VENTIL	VALVE	VALVULA
13	471277	1	TAPPO	BOUCHON	VERSCHLUSS	CAP	TAPON
14	486903	1	TUBO IN GOMMA	TUYAU FLEX.	SCHLAUCH	HOSE	LATIGUILLO
15	409675	1	RACCORDO	RACCORD	FITTING	FITTING	RACOR
16	486629	1	TUBO IN GOMMA	TUYAU FLEX.	SCHLAUCH	HOSE	LATIGUILLO
17	395588	1	BOCCOLA	DOUILLE	BUCHSE	BUSHING	CASQUILLO
18	120743	1	LEVA	LEVIER	HEBEL	LEVER	PALANCA
19	497405	1	VITE	VIS	SCHRAUBE	SCREW	TORNILLO
20	191178	1	DADO M3 UNI 7473	ECROU	MUTTER	NUT	TUERCA

COMPLETAMENTO LIMITATORE DI MOMENTO

** Compl. limiteur de moment*
** Compl. moment control device*
** Ergänzung Momentbegrenzer*
** Complet. sistema limitador de momento*

TAV. SU.01.01A 2/2

matr. G.A44.0001

PM 25
PM 28

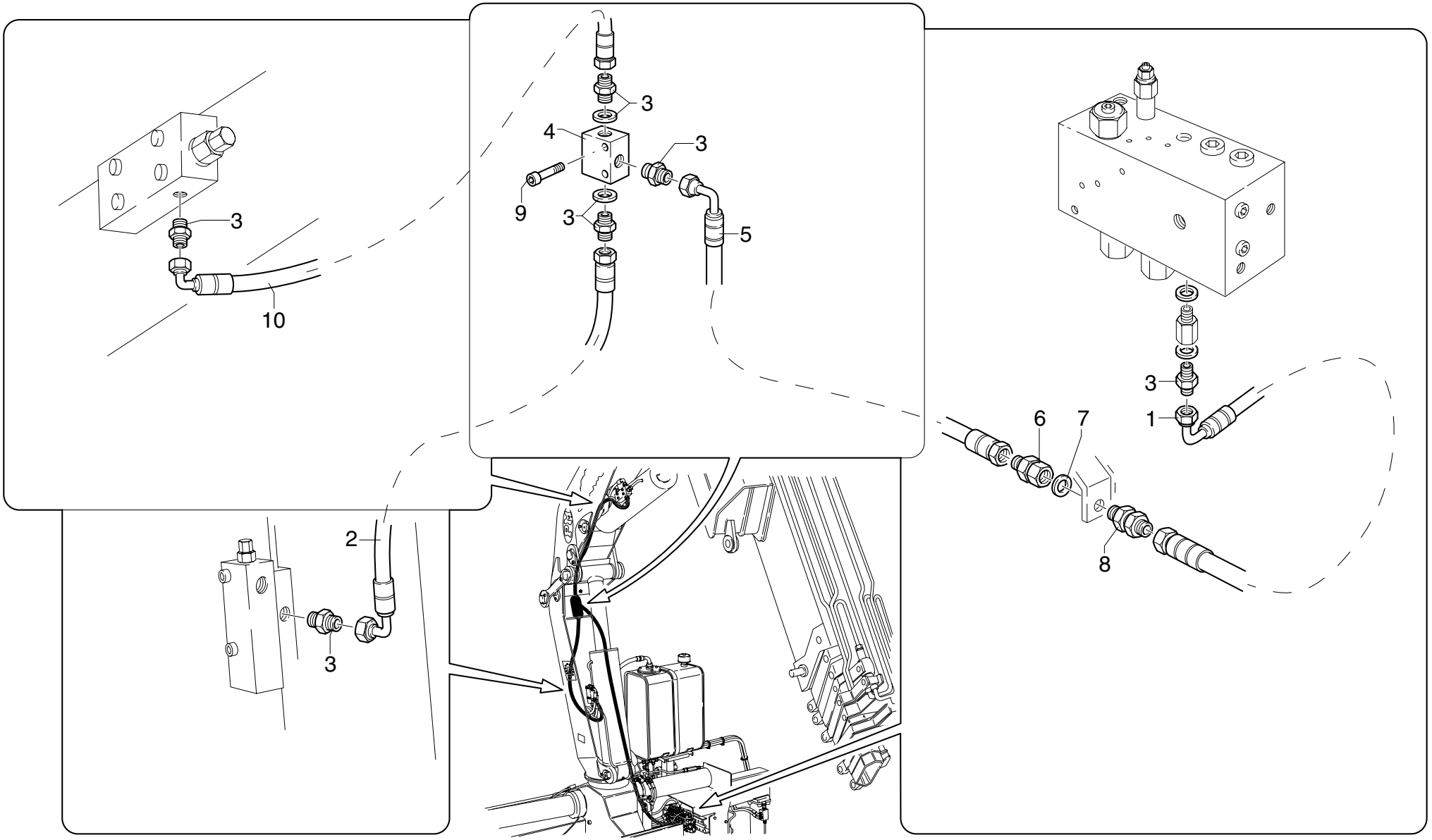

POS.	N°CODICE	Q	DESCRIZIONE	DESIGNATION	BENENNUNG	DESCRIPTION	DENOMINACIONES
1	486974	1	TUBO IN GOMMA	TUYAU FLEX.	SCHLAUCH	HOSE	LATIGUILLO
2	486929	1	TUBO IN GOMMA	TUYAU FLEX.	SCHLAUCH	HOSE	LATIGUILLO
3	409426	6	RACCORDO	RACCORD	FITTING	FITTING	RACOR
4	495075	1	VALVOLA	SOUPAPE	VENTIL	VALVE	VALVULA
5	486902	1	TUBO IN GOMMA	TUYAU FLEX.	SCHLAUCH	HOSE	LATIGUILLO
6	239410	1	RACCORDO	RACCORD	FITTING	FITTING	RACOR
7	417094	2	RONDELLA DOWTY BONDED SEAL PP45-C	RONDELLE	SCHEIBE	WASHER	ARANDELA
8	409737	1	RACCORDO	RACCORD	FITTING	FITTING	RACOR
9	497115	2	VITE TCEI M5X40 UNI 5931 8.8	VIS	SCHRAUBE	SCREW	TORNILLO
10	486930	1	TUBO IN GOMMA	TUYAU FLEX.	SCHLAUCH	HOSE	LATIGUILLO

LIMITATORE DI MOMENTO

* *Limiteur de moment*
* *Moment control device*
* *Momentbegrenzer*
* *Sistema limitador de momento*

TAV. SU.01.02 1/2

matr. G.A44.0001

PM 25 PA
PM 28 PA

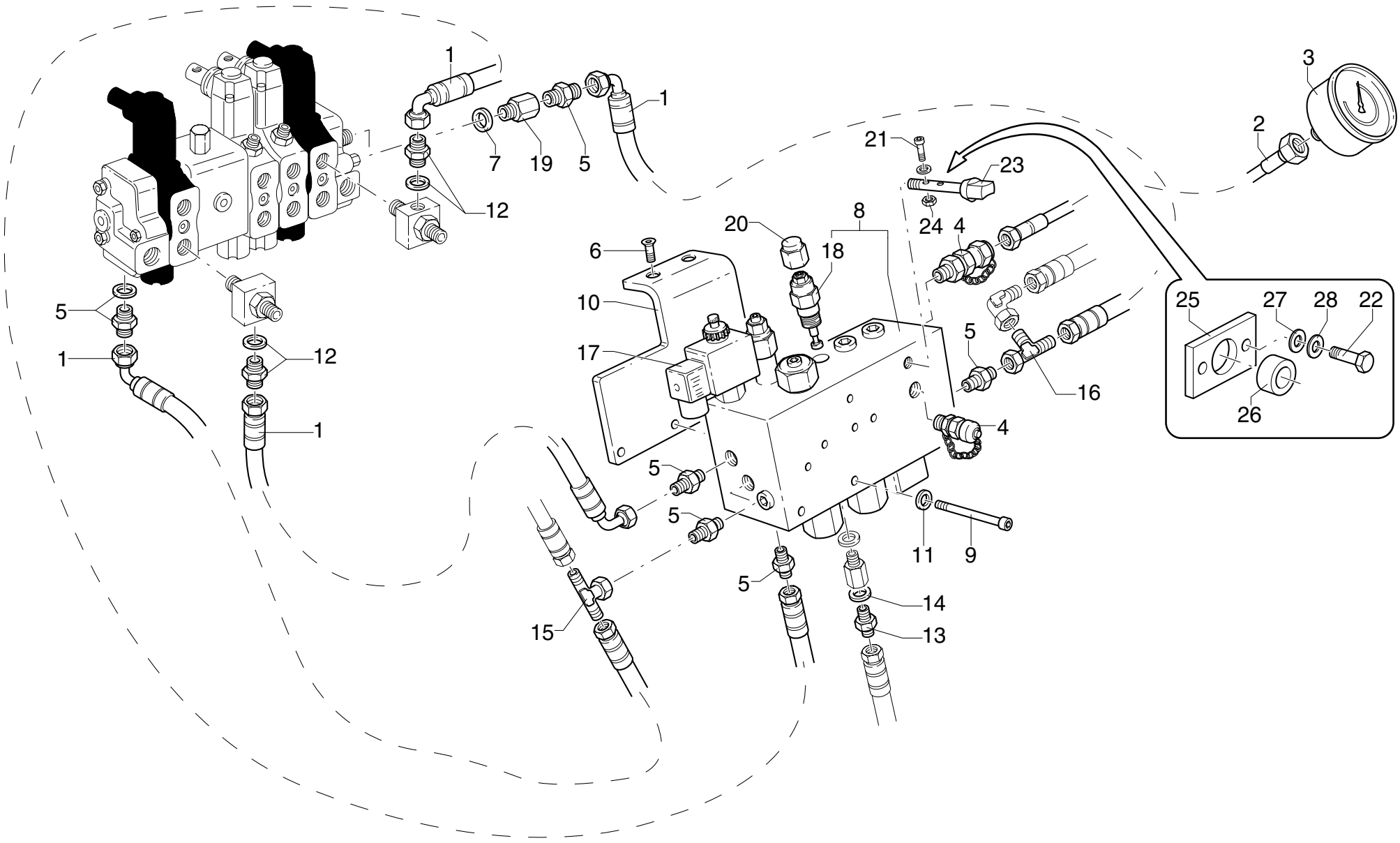

POS.	N°CODICE	Q	DESCRIZIONE	DESIGNATION	BENENNUNG	DESCRIPTION	DENOMINACIONES
1	486901	4	TUBO IN GOMMA	TUYAU FLEX.	SCHLAUCH	HOSE	LATIGUILLO
2	486697	1	TUBO IN GOMMA	TUYAU FLEX.	SCHLAUCH	HOSE	LATIGUILLO
3	335007	1	MANOMETRO	MANOMETRE	DRUCKMESSER	GAUGE	MANOMETRO
4	124009	2	INNESTO	CONNECTION	SCHALTKUPPLUNG	COUPLING	CONEXION
5	409426	6	RACCORDO	RACCORD	FITTING	FITTING	RACOR
6	497908	2	VITE TSPEI M8X12 UNI 5933 8.8	VIS	SCHRAUBE	SCREW	TORNILLO
7	417093	1	RONDELLA DOWTY BONDED SEAL PP45-F	RONDELLE	SCHEIBE	WASHER	ARANDELA
8	495532	1	VALVOLA	SOUPAPE	VENTIL	VALVE	VALVULA
9	498084	2	VITE TCEI M8X90 UNI 5931 8.8	VIS	SCHRAUBE	SCREW	TORNILLO
10	466555	1	SUPPORTO	SUPPORT	TRAEGER	SUPPORT	SOPORTE
11	417025	2	RONDELLA SCHNORR S8 ZN	RONDELLE	SCHEIBE	WASHER	ARANDELA
12	409400	2	RACCORDO	RACCORD	FITTING	FITTING	RACOR
13	409663	1	RACCORDO	RACCORD	FITTING	FITTING	RACOR
14	417096	1	RONDELLA DOWTY B S PP45-B	RONDELLE	SCHEIBE	WASHER	ARANDELA
15	409437	1	RACCORDO	RACCORD	FITTING	FITTING	RACOR
16	409442	1	RACCORDO	RACCORD	FITTING	FITTING	RACOR
17	204072	1	ELETTROVALVOLA	ELECTROVANNE	ELEKTROVENTIL	ELECTROVALVE	ELECTRO-VALVULA
18	495163	1	VALVOLA	SOUPAPE	VENTIL	VALVE	VALVULA
19	409453	1	RACCORDO	RACCORD	FITTING	FITTING	RACOR
20	471277	1	TAPPO	BOUCHON	VERSCHLUSS	CAP	TAPON
21	497405	2	VITE	VIS	SCHRAUBE	SCREW	TORNILLO
22	497225	2	VITE TCEI M6X12 UNI 5931 8.8	VIS	SCHRAUBE	SCREW	TORNILLO
23	120750	1	LEVA	LEVIER	HEBEL	LEVER	PALANCA
24	191178	2	DADO M3 UNI 7473	ECROU	MUTTER	NUT	TUERCA
25	466631	1	SUPPORTO	SUPPORT	TRAEGER	SUPPORT	SOPORTE
26	395588	1	BOCCOLA	DOUILLE	BUCHSE	BUSHING	CASQUILLO

LIMITATORE DI MOMENTO

* *Limiteur de moment*
* *Moment control device*
* *Momentbegrenzer*
* *Sistema limitador de momento*

TAV. SU.01.02 1/2

matr. G.A44.0001

PM 25 PA
PM 28 PA

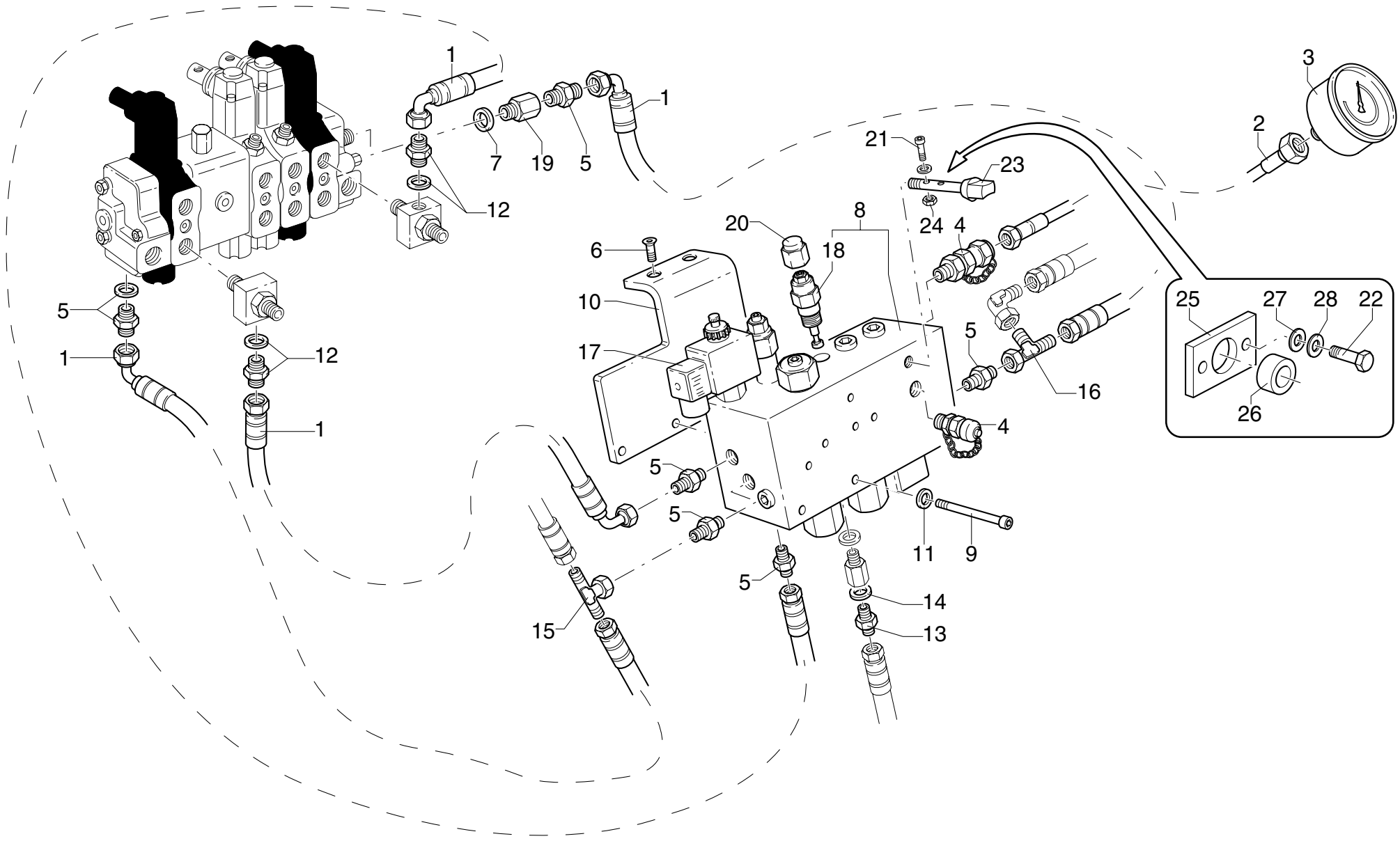

POS.	N°CODICE	Q	DESCRIZIONE	DESIGNATION	BENENNUNG	DESCRIPTION	DENOMINACIONES
27	417140	2	ROSETTA 6,6X18 UNI 6593	RONDELLE	SCHEIBE	WASHER	ARANDELA
28	417024	2	RONDELLA SCHNORR S6 DACROMET	RONDELLE	SCHEIBE	WASHER	ARANDELA

COMPLETAMENTO LIMITATORE DI MOMENTO

** Compl. limiteur de moment*
** Compl. moment control device*
** Ergänzung Momentbegrenzer*
** Complet. sistema limitador de momento*

TAV. SU.01.02 2/2

matr. G.A44.0001

PM 25 PA
PM 28 PA

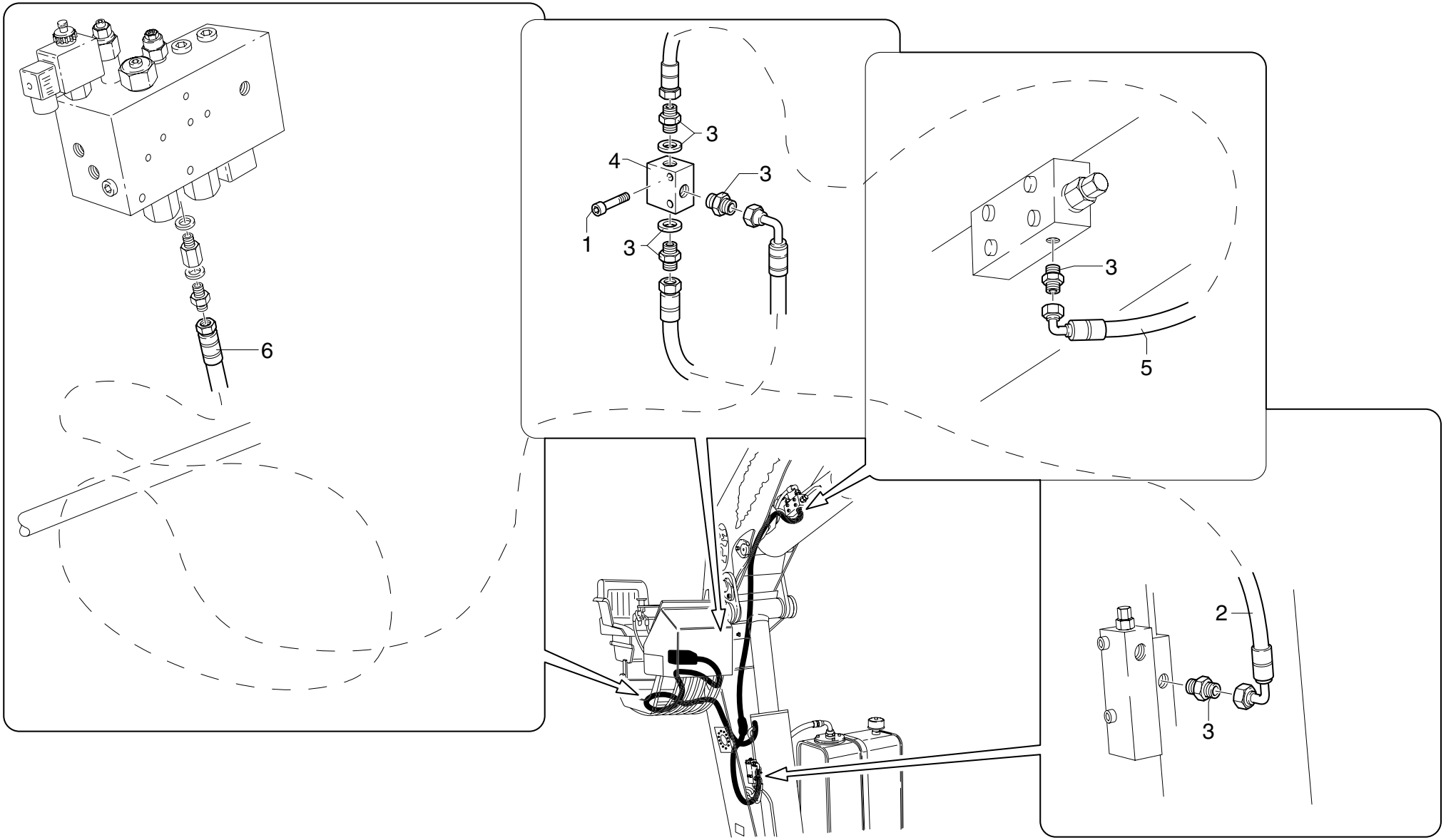

POS.	N°CODICE	Q	DESCRIZIONE	DESIGNATION	BENENNUNG	DESCRIPTION	DENOMINACIONES
1	497115	2	VITE TCEI M5X40 UNI 5931 8.8	VIS	SCHRAUBE	SCREW	TORNILLO
2	486929	1	TUBO IN GOMMA	TUYAU FLEX.	SCHLAUCH	HOSE	LATIGUILLO
3	409426	5	RACCORDO	RACCORD	FITTING	FITTING	RACOR
4	495075	1	VALVOLA	SOUPAPE	VENTIL	VALVE	VALVULA
5	486580	1	TUBO IN GOMMA	TUYAU FLEX.	SCHLAUCH	HOSE	LATIGUILLO
6	486902	1	TUBO IN GOMMA	TUYAU FLEX.	SCHLAUCH	HOSE	LATIGUILLO

LIMITATORE DI MOMENTO CON "DANFOSS"

** Limiteur de moment avec "DANFOSS"*
** Moment control device with "DANFOSS"*
** Momentbegrenzer mit "DANFOSS"*
** Sistema limitador de momento con "DANFOSS"*

TAV. SU.01.04

matr. G.A44.0001

PM 25
PM 28

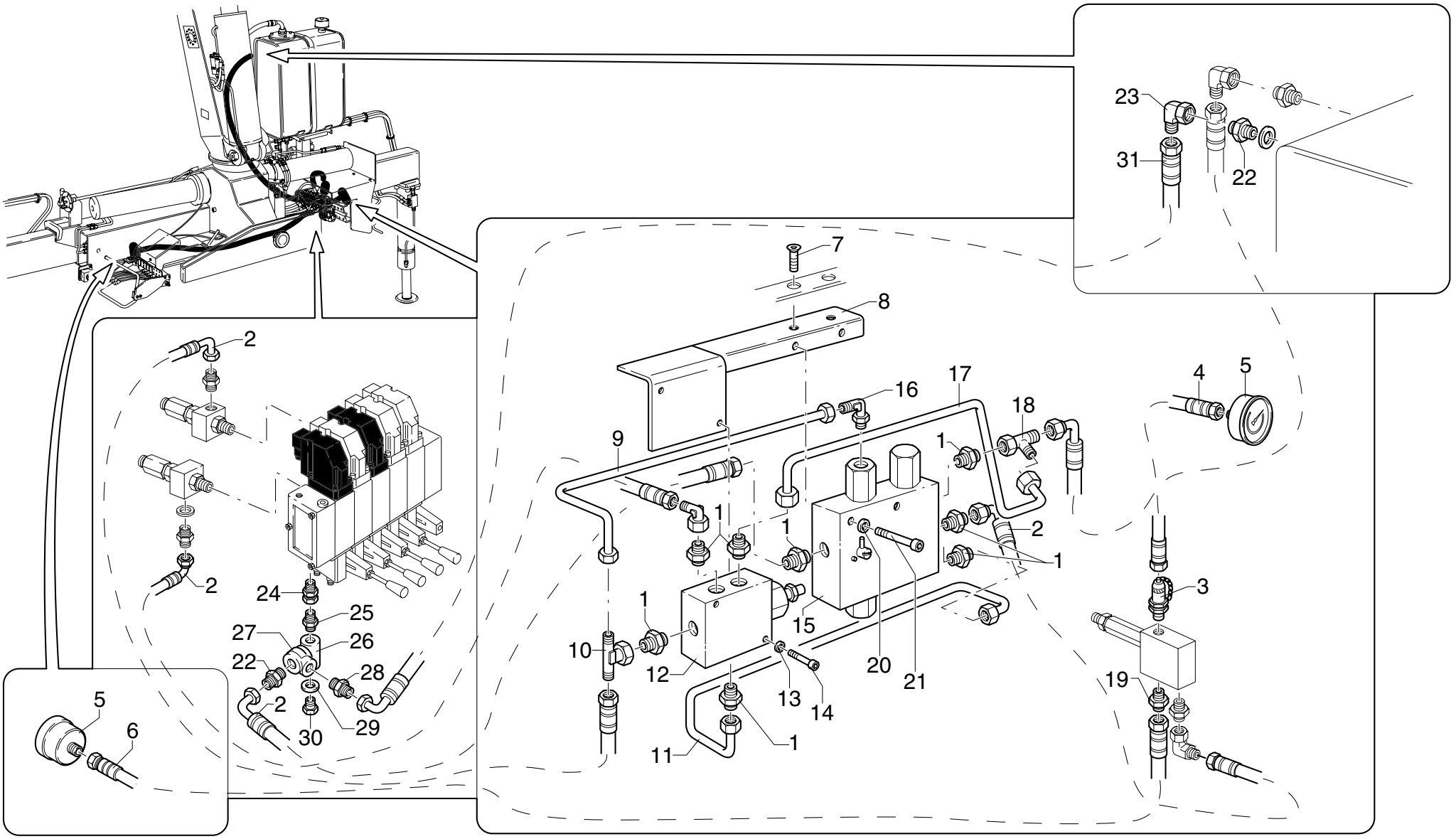

UNISTUDIO - Modena

POS.	N°CODICE	Q	DESCRIZIONE	DESIGNATION	BENENNUNG	DESCRIPTION	DENOMINACIONES
1	409426	8	RACCORDO	RACCORD	FITTING	FITTING	RACOR
2	486901	4	TUBO IN GOMMA	TUYAU FLEX.	SCHLAUCH	HOSE	LATIGUILLO
3	124009	1	ATTACCO RAPIDO	ATTACHE RAPIDE	SCHNELLE VERBINDUNG	QUICK COUPLING	ENCHUFE RAPIDO
4	486697	1	TUBO IN GOMMA	TUYAU FLEX.	SCHLAUCH	HOSE	LATIGUILLO
5	335007	2	MANOMETRO	MANOMETRE	DRUCKMESSER	GAUGE	MANOMETRO
6	486629	1	TUBO IN GOMMA	TUYAU FLEX.	SCHLAUCH	HOSE	LATIGUILLO
7	497908	2	VITE TSPEI M8X12 UNI 5933 8.8	VIS	SCHRAUBE	SCREW	TORNILLO
8	466594	1	SUPPORTO	SUPPORT	TRAEGER	SUPPORT	SOPORTE
9	493278	1	TUBO IN FERRO	TUYAU EN FER	EISEN-ROHR	IRON PIPE	TUBO DE HIERRO
10	409437	1	RACCORDO	RACCORD	FITTING	FITTING	RACOR
11	409279	1	TUBO IN FERRO	TUYAU EN FER	EISEN-ROHR	IRON PIPE	TUBO DE HIERRO
12	495358	1	VALVOLA	SOUPAPE	VENTIL	VALVE	VALVULA
13	417024	2	RONDELLA SCHNORR S6 DACROMET	RONDELLE	SCHEIBE	WASHER	ARANDELA
14	497124	2	VITE TCEI M6X45 UNI 5931 8.8	VIS	SCHRAUBE	SCREW	TORNILLO
15	495461	1	VALVOLA	SOUPAPE	VENTIL	VALVE	VALVULA
16	409450	1	RACCORDO	RACCORD	FITTING	FITTING	RACOR
17	493277	1	TUBO IN FERRO	TUYAU EN FER	EISEN-ROHR	IRON PIPE	TUBO DE HIERRO
18	409442	1	RACCORDO	RACCORD	FITTING	FITTING	RACOR
19	409675	1	RACCORDO	RACCORD	FITTING	FITTING	RACOR
20	417025	2	RONDELLA SCHNORR S8 ZN	RONDELLE	SCHEIBE	WASHER	ARANDELA
21	497137	2	VITE TCEI M8X50 UNI 5931 8.8	VIS	SCHRAUBE	SCREW	TORNILLO
22	409426	2	RACCORDO	RACCORD	FITTING	FITTING	RACOR
23	409433	1	RACCORDO	RACCORD	FITTING	FITTING	RACOR
24	409379	1	RACCORDO	RACCORD	FITTING	FITTING	RACOR
25	409292	1	RACCORDO	RACCORD	FITTING	FITTING	RACOR
26	494343	1	CARCASSA	CARCASSE	GEHAUSE	CASING	CARCASA

LIMITATORE DI MOMENTO CON "DANFOSS"

** Limiteur de moment avec "DANFOSS"*
** Moment control device with "DANFOSS"*
** Momentbegrenzer mit "DANFOSS"*
** Sistema limitador de momento con "DANFOSS"*

TAV. SU.01.04

matr. G.A44.0001

PM 25
PM 28

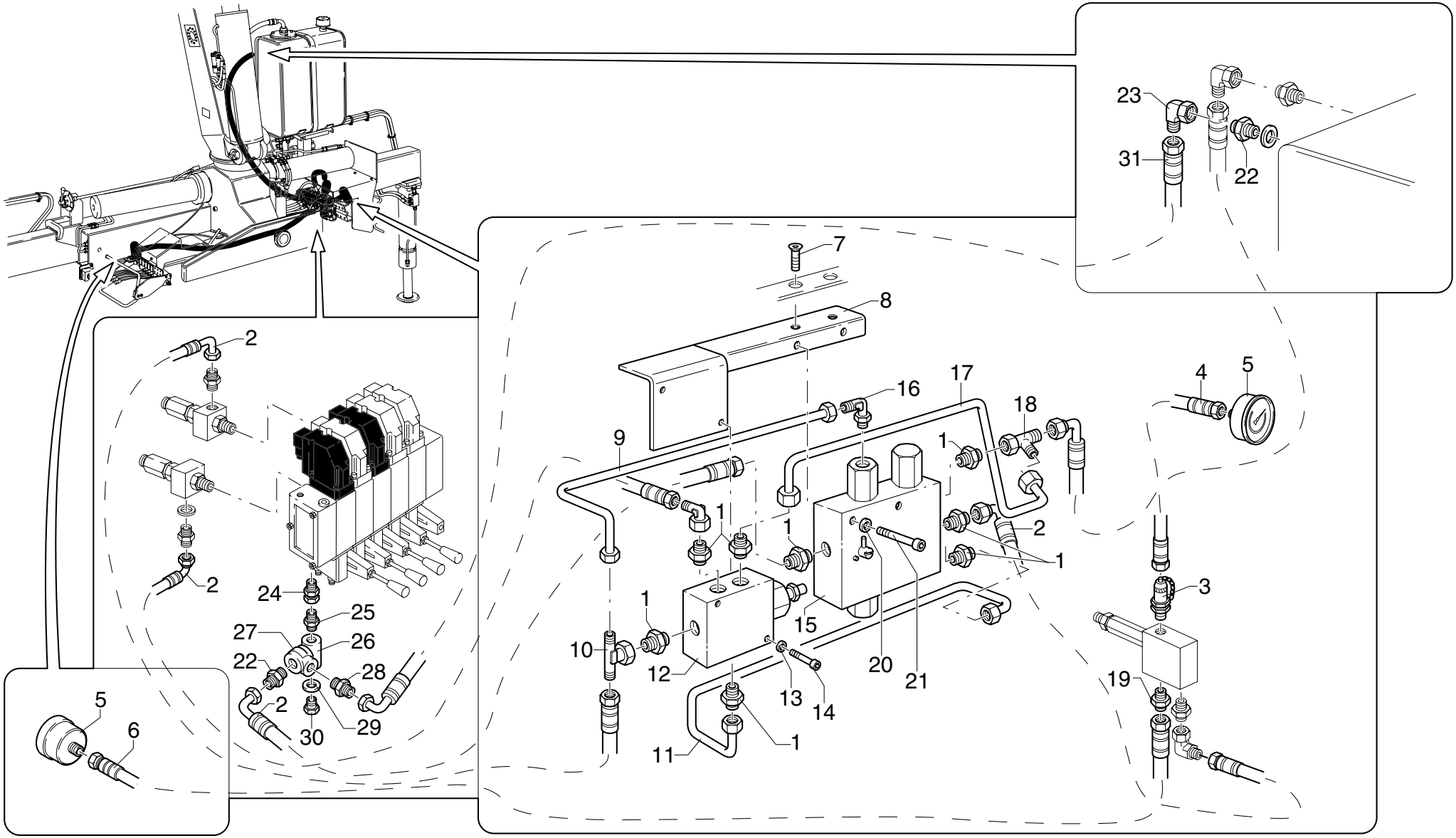

UNISTUDIO - Modena

POS.	N°CODICE	Q	DESCRIZIONE	DESIGNATION	BENENNUNG	DESCRIPTION	DENOMINACIONES
27	494095	1	CARCASSA	CARCASSE	GEHAUSE	CASING	CARCASA
28	409435	1	RACCORDO	RACCORD	FITTING	FITTING	RACOR
29	417094	1	RONDELLA DOWTY BONDED SEAL PP45-C	RONDELLE	SCHEIBE	WASHER	ARANDELA
30	471024	1	TAPPO	BOUCHON	VERSCHLUSS	CAP	TAPON
31	486921	1	TUBO IN GOMMA	TUYAU FLEX.	SCHLAUCH	HOSE	LATIGUILLO

LIMITATORE DI MOMENTO CON "DANFOSS"

** Limiteur de moment avec "DANFOSS"*
** Moment control device with "DANFOSS"*
** Momentbegrenzer mit "DANFOSS"*
** Sistema limitador de momento con "DANFOSS"*

TAV. SU.01.04A 1/2

matr. G.A44.0001

PM 25
PM 28

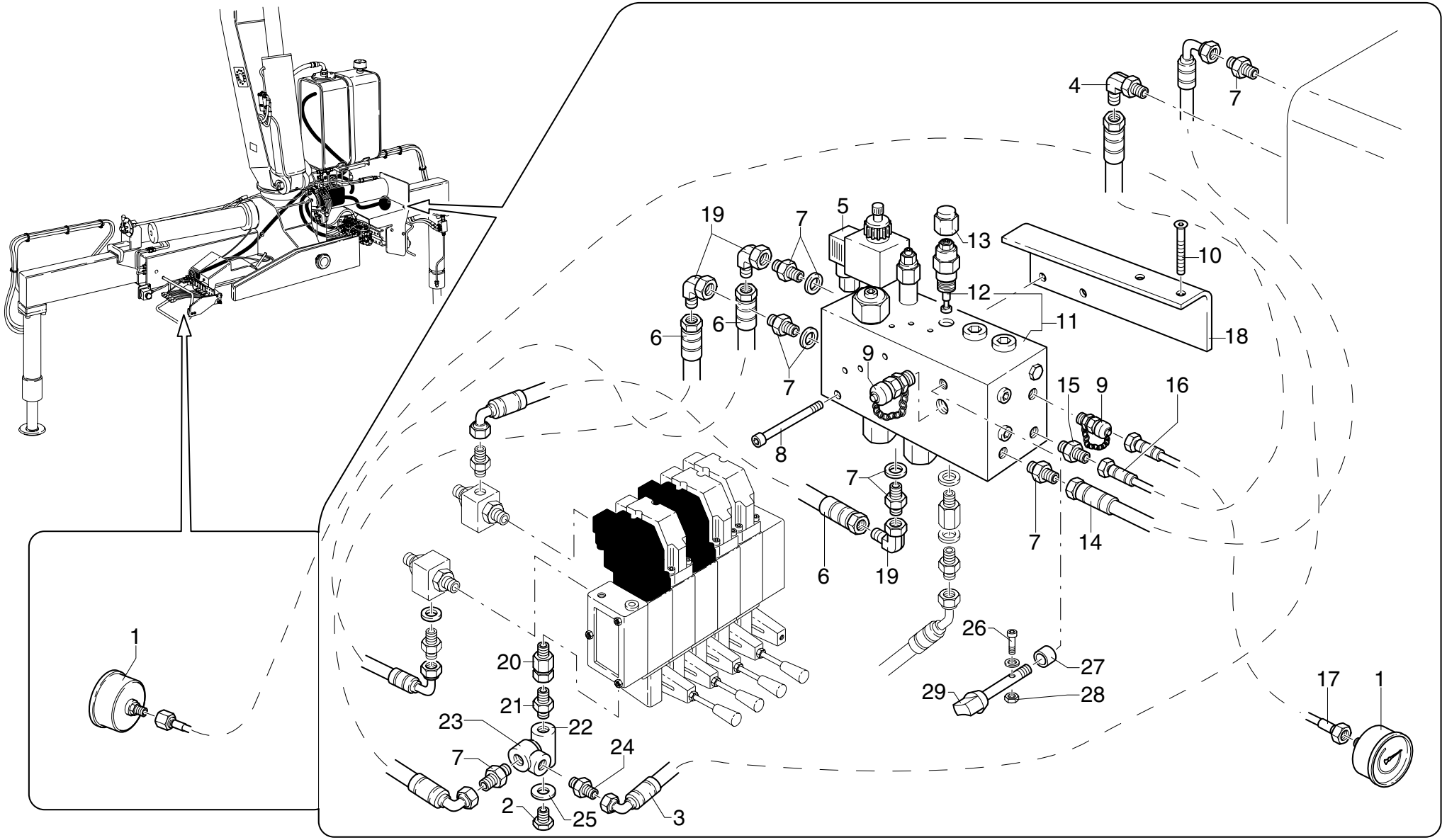

POS.	N°CODICE	Q	DESCRIZIONE	DESIGNATION	BENENNUNG	DESCRIPTION	DENOMINACIONES
1	335007	2	MANOMETRO	MANOMETRE	DRUCKMESSER	GAUGE	MANOMETRO
2	471024	1	TAPPO	BOUCHON	VERSCHLUSS	CAP	TAPON
3	486921	1	TUBO IN GOMMA	TUYAU FLEX.	SCHLAUCH	HOSE	LATIGUILLO
4	409433	1	RACCORDO	RACCORD	FITTING	FITTING	RACOR
5	204072	1	ELETTROVALVOLA	ELECTROVANNE	ELEKTROVENTIL	ELECTROVALVE	ELECTRO-VALVULA
6	486901	3	TUBO IN GOMMA	TUYAU FLEX.	SCHLAUCH	HOSE	LATIGUILLO
7	409426	6	RACCORDO	RACCORD	FITTING	FITTING	RACOR
8	498084	2	VITE TCEI M8X90 UNI 5931 8.8	VIS	SCHRAUBE	SCREW	TORNILLO
9	124009	1	INNESTO	CONNECTION	SCHALTKUPPLUNG	COUPLING	CONEXION
10	497908	2	VITE TSPEI M8X12 UNI 5933 8.8	VIS	SCHRAUBE	SCREW	TORNILLO
11	495532	1	VALVOLA	SOUPAPE	VENTIL	VALVE	VALVULA
12	495163	1	VALVOLA	SOUPAPE	VENTIL	VALVE	VALVULA
13	471277	1	TAPPO	BOUCHON	VERSCHLUSS	CAP	TAPON
14	486903	1	TUBO IN GOMMA	TUYAU FLEX.	SCHLAUCH	HOSE	LATIGUILLO
15	409675	1	RACCORDO	RACCORD	FITTING	FITTING	RACOR
16	486629	1	TUBO IN GOMMA	TUYAU FLEX.	SCHLAUCH	HOSE	LATIGUILLO
17	486697	1	TUBO IN GOMMA	TUYAU FLEX.	SCHLAUCH	HOSE	LATIGUILLO
18	466512	1	SUPPORTO	SUPPORT	TRAEGER	SUPPORT	SOPORTE
19	409436	3	RACCORDO	RACCORD	FITTING	FITTING	RACOR
20	409379	1	RACCORDO	RACCORD	FITTING	FITTING	RACOR
21	409292	1	RACCORDO	RACCORD	FITTING	FITTING	RACOR
22	494343	1	CARCASSA	CARCASSE	GEHAUSE	CASING	CARCASA
23	494095	1	VALVOLA	SOUPAPE	VENTIL	VALVE	VALVULA
24	409435	1	RACCORDO	RACCORD	FITTING	FITTING	RACOR
25	417094	1	RONDELLA DOWTY BONDED SEAL PP45-C	RONDELLE	SCHEIBE	WASHER	ARANDELA
26	497405	1	VITE	VIS	SCHRAUBE	SCREW	TORNILLO

LIMITATORE DI MOMENTO CON "DANFOSS"

** Limiteur de moment avec "DANFOSS"*
** Moment control device with "DANFOSS"*
** Momentbegrenzer mit "DANFOSS"*
** Sistema limitador de momento con "DANFOSS"*

TAV. SU.01.04A 1/2

matr. G.A44.0001

PM 25
PM 28

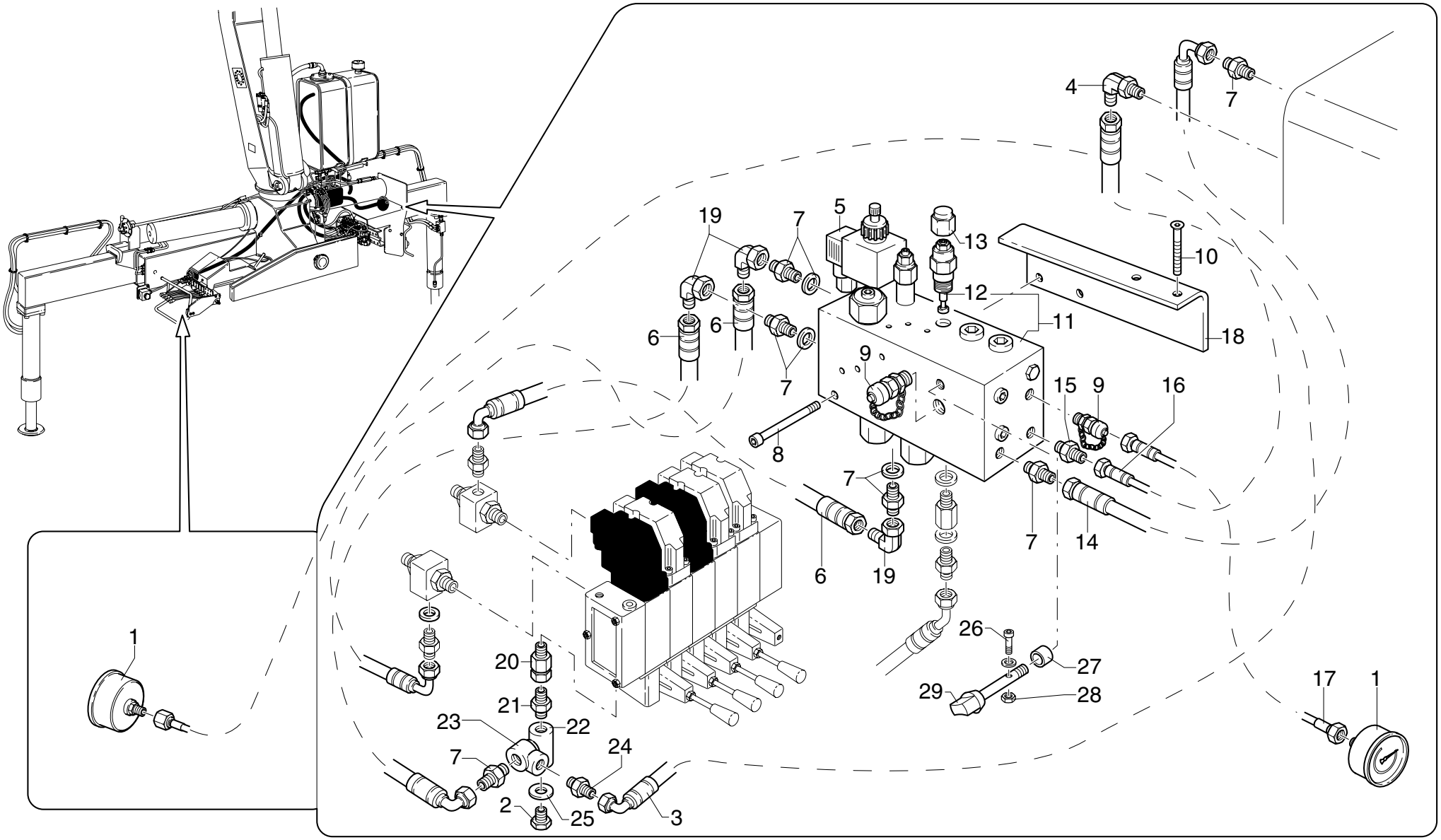

POS.	N°CODICE	Q	DESCRIZIONE	DESIGNATION	BENENNUNG	DESCRIPTION	DENOMINACIONES
27	395588	1	BOCCOLA	DOUILLE	BUCHSE	BUSHING	CASQUILLO
28	191178	1	DADO M3 UNI 7473	ECROU	MUTTER	NUT	TUERCA
29	120743	1	LEVA	LEVIER	HEBEL	LEVER	PALANCA

COMPL. LIMITATORE DI MOMENTO CON "DANFOSS"

** Compl. limiteur de moment avec "DANFOSS"*
** Compl. moment control device with "DANFOSS"*
** Ergänzung Momentbegrenzer mit "DANFOSS"*
** Complet. sistema limitador de momento con "DANFOSS"*

TAV. SU.01.04A 2/2

matr. G.A44.0001

PM 25
PM 28

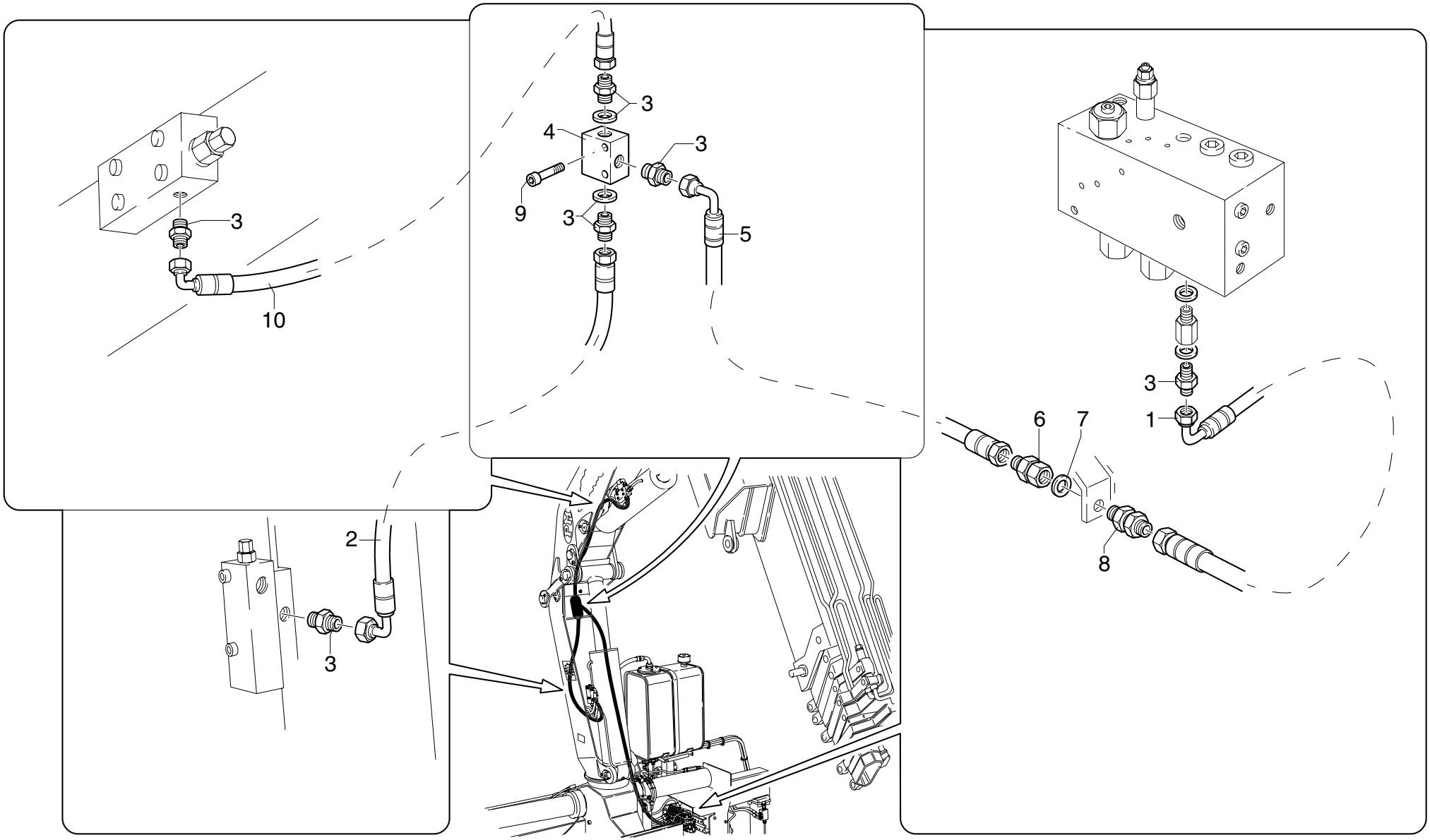

POS.	N°CODICE	Q	DESCRIZIONE	DESIGNATION	BENENNUNG	DESCRIPTION	DENOMINACIONES
1	486974	1	TUBO IN GOMMA	TUYAU FLEX.	SCHLAUCH	HOSE	LATIGUILLO
2	486929	1	TUBO IN GOMMA	TUYAU FLEX.	SCHLAUCH	HOSE	LATIGUILLO
3	409426	6	RACCORDO	RACCORD	FITTING	FITTING	RACOR
4	495075	1	VALVOLA	SOUPAPE	VENTIL	VALVE	VALVULA
5	486902	1	TUBO IN GOMMA	TUYAU FLEX.	SCHLAUCH	HOSE	LATIGUILLO
6	239410	1	RACCORDO	RACCORD	FITTING	FITTING	RACOR
7	417094	2	RONDELLA DOWTY BONDED SEAL PP45-C	RONDELLE	SCHEIBE	WASHER	ARANDELA
8	409737	1	RACCORDO	RACCORD	FITTING	FITTING	RACOR
9	497115	2	VITE TCEI M5X40 UNI 5931 8.8	VIS	SCHRAUBE	SCREW	TORNILLO
10	486930	1	TUBO IN GOMMA	TUYAU FLEX.	SCHLAUCH	HOSE	LATIGUILLO

COMANDO 1° - 2° ATTIVAZIONE

** Commande 1ère et 2ème activation*
** 1st and 2nd activation control*
** 1. und 2. Betätigungssteuerung*
** Mando primera y segunda activación*

TAV. SV.01.01

matr. G.A44.0001

PM 25
PM 28

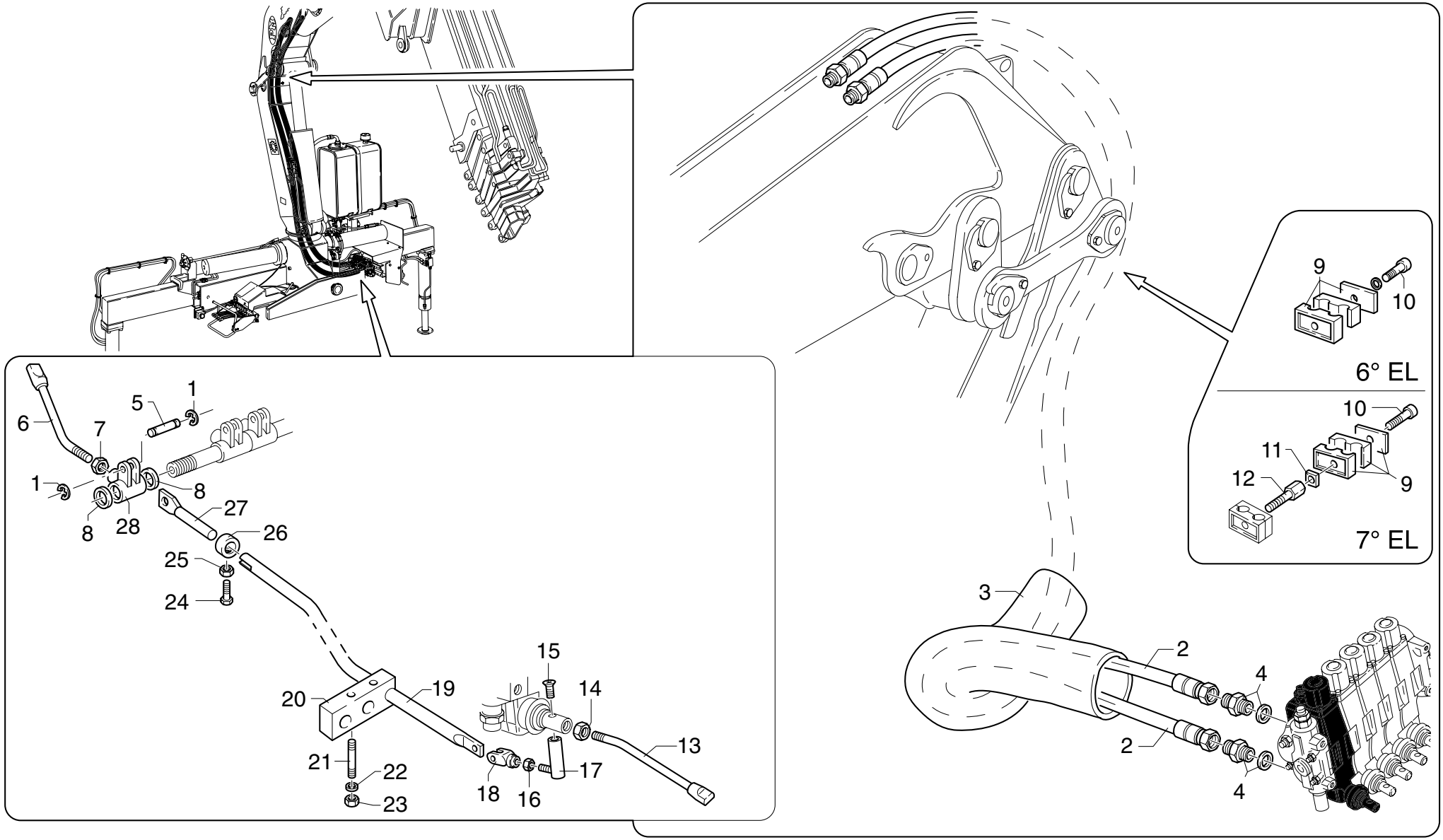

POS.	N°CODICE	Q	DESCRIZIONE	DESIGNATION	BENENNUNG	DESCRIPTION	DENOMINACIONES
1	109159	2	ANELLO 6 UNI 7434	JOINT D'ARRET	SPRENGRING	SPRING RING	SEEGER
2	486905	2	TUBO IN GOMMA	TUYAU FLEX.	SCHLAUCH	HOSE	LATIGUILLO
3	276052	1	GUAINA	GAINE	MANTEL	SHEATH	MANGERA
4	409255	2	RACCORDO	RACCORD	FITTING	FITTING	RACOR
5	379322	1	PERNO	AXE	BOLZEN	PIN	BULON
6	120629	1	LEVA	LEVIER	HEBEL	LEVER	PALANCA
7	191036	1	DADO M10 UNI 5588	ECROU	MUTTER	NUT	TUERCA
8	136127	2	DISTANZIALE	ENTRETOISE	DISTANZHULSE	SPACER	DISTANCIADOR
9	353055	1	MORSETTO	ARRETOIR	KLEMME	FASTENING UNIT	CONEXION
10	497136	1	VITE TCEI M8X45 UNI 5931 8.8	VIS	SCHRAUBE	SCREW	TORNILLO
11	417210	1	FERMO	ARRET	SPERRUNG	RETAINER	TOPE
12	498113	1	VITE	VIS	SCHRAUBE	SCREW	TORNILLO
13	120573	1	LEVA	LEVIER	HEBEL	LEVER	PALANCA
14	191036	2	DADO M10 UNI 5588	ECROU	MUTTER	NUT	TUERCA
15	498099	1	VITE TSPEI M8X30 UNI 5933 10.9	VIS	SCHRAUBE	SCREW	TORNILLO
16	191035	1	DADO M8 UNI 5588	ECROU	MUTTER	NUT	TUERCA
17	379727	1	PERNO	AXE	BOLZEN	PIN	BULON
18	220018	1	FORCELLA	FOURCHE	GABEL	YOKE	HORQUILLA
19	481087	1	TIRANTE	TIRANT	ZUGSTANGE	TIEROD	BARILLA
20	353068	2	MORSETTO	ARRETOIR	KLEMME	FASTENING UNIT	CONEXION
21	497239	2	VITE PRIGION.M8X45 UNI 5911	VIS	SCHRAUBE	SCREW	TORNILLO
22	417004	2	ROSETTA 8,4X17 UNI 6592	RONDELLE	SCHEIBE	WASHER	ARANDELA
23	191168	2	DADO M8 UNI 7474	ECROU	MUTTER	NUT	TUERCA
24	497118	1	VITE TCEI M6X16 UNI 5931 8.8	VIS	SCHRAUBE	SCREW	TORNILLO
25	191062	1	DADO M6 UNI 5589	ECROU	MUTTER	NUT	TUERCA
26	112167	1	BOCCOLA	DOUILLE	BUCHSE	BUSHING	CASQUILLO

COMANDO 1° - 2° ATTIVAZIONE

** Commande 1ère et 2ème activation*
** 1st and 2nd activation control*
** 1. und 2. Betätigungssteuerung*
** Mando primera y segunda activación*

TAV. SV.01.01

matr. G.A44.0001

PM 25
PM 28

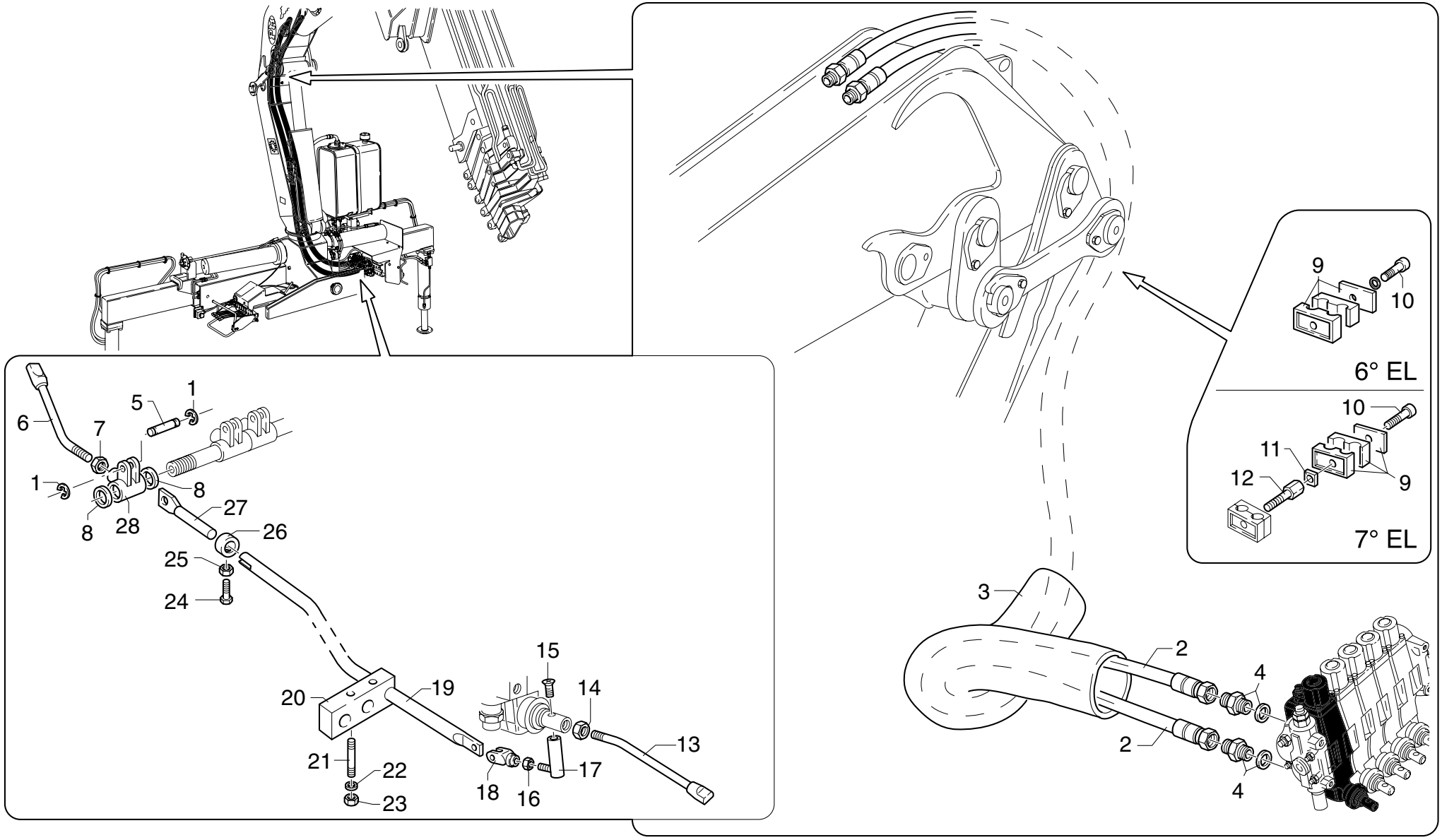

POS.	N°CODICE	Q	DESCRIZIONE	DESIGNATION	BENENNUNG	DESCRIPTION	DENOMINACIONES
27	283015	1	TIRANTE	TIRANT	ZUGSTANGE	TIEROD	BARILLA
28	131013	1	BISCOTTO	SUPP. LEVIER	LASCHE	LEVER LINK	CONEXION PALANCA

COMANDO 1° - 2° ATTIVAZIONE

** Commande 1ère et 2ème activation*
** 1st and 2nd activation control*
** 1. und 2. Betätigungssteuerung*
** Mando primera y segunda activación*

TAV. SV.01.02

matr. G.A44.0001

PM 25 PA
PM 28 PA

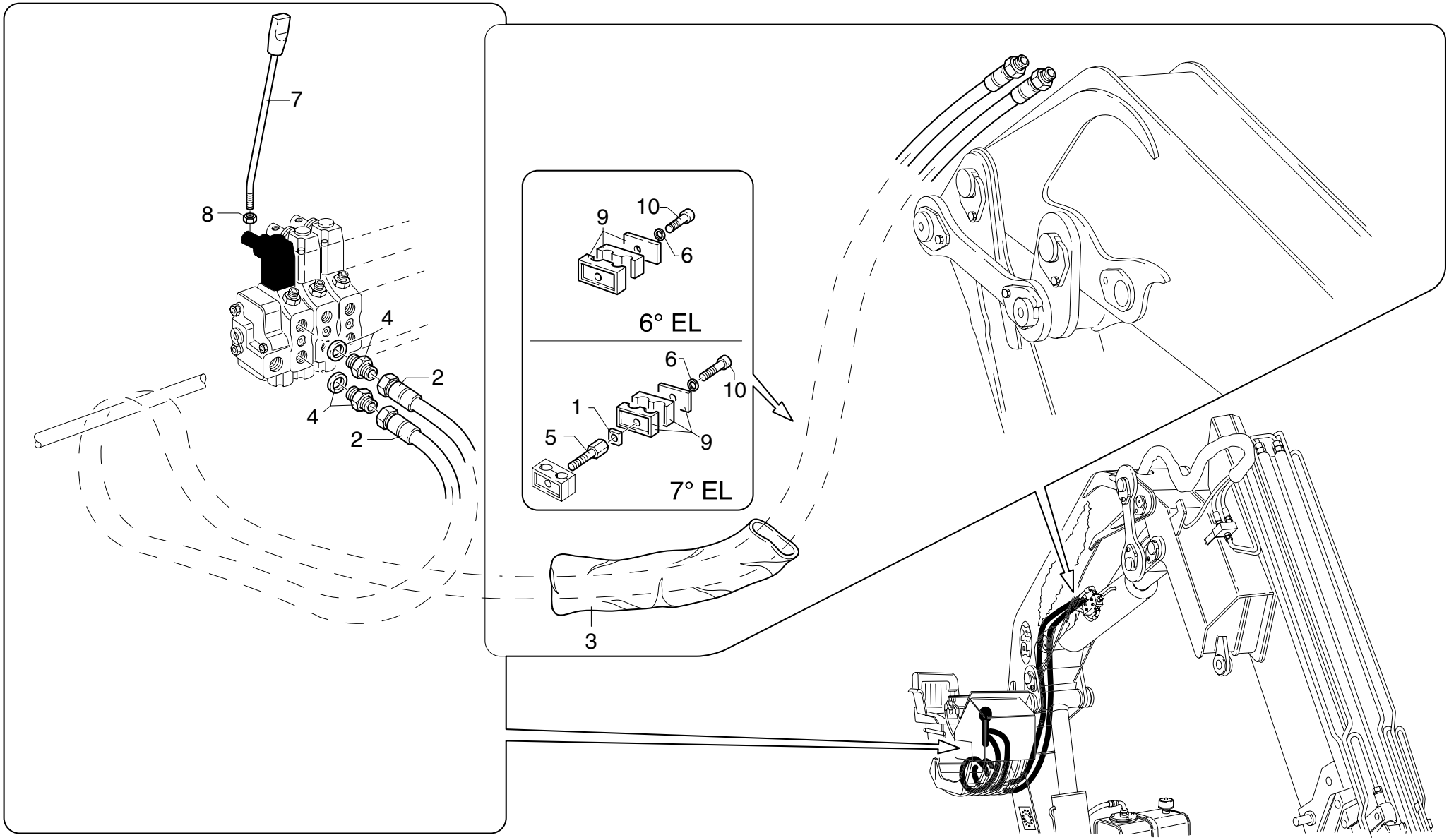

POS.	N°CODICE	Q	DESCRIZIONE	DESIGNATION	BENENNUNG	DESCRIPTION	DENOMINACIONES
1	417210	1	RONDELLA SCHNORR S8 ZN	RONDELLE	SCHEIBE	WASHER	ARANDELA
2	486908	2	TUBO IN GOMMA	TUYAU FLEX.	SCHLAUCH	HOSE	LATIGUILLO
3	276052	1	GUAINA	GAINE	MANTEL	SHEATH	MANGERA
4	409255	2	RACCORDO	RACCORD	FITTING	FITTING	RACOR
5	498113	1	VITE	VIS	SCHRAUBE	SCREW	TORNILLO
6	417025	1	RONDELLA SCHNORR S8 ZN	RONDELLE	SCHEIBE	WASHER	ARANDELA
7	120573	1	LEVA	LEVIER	HEBEL	LEVER	PALANCA
8	191036	1	DADO M10 UNI 5588	ECROU	MUTTER	NUT	TUERCA
9	353055	1	MORSETTO	ARRETOIR	KLEMME	FASTENING UNIT	CONEXION
10	497136	1	VITE TCEI M8X45 UNI 5931 8.8	VIS	SCHRAUBE	SCREW	TORNILLO

COMANDO 1° - 2° ATTIVAZIONE CON "DANFOSS"

** Commande 1ère et 2ème activation avec "DANFOSS"*
** 1st and 2nd activation control with "DANFOSS"*
** 1. und 2. Betätigungssteuerung mit "DANFOSS"*
** Mando primera y segunda activación con "DANFOSS"*

TAV. SV.01.03

matr. G.A44.0001

PM 25
PM 28

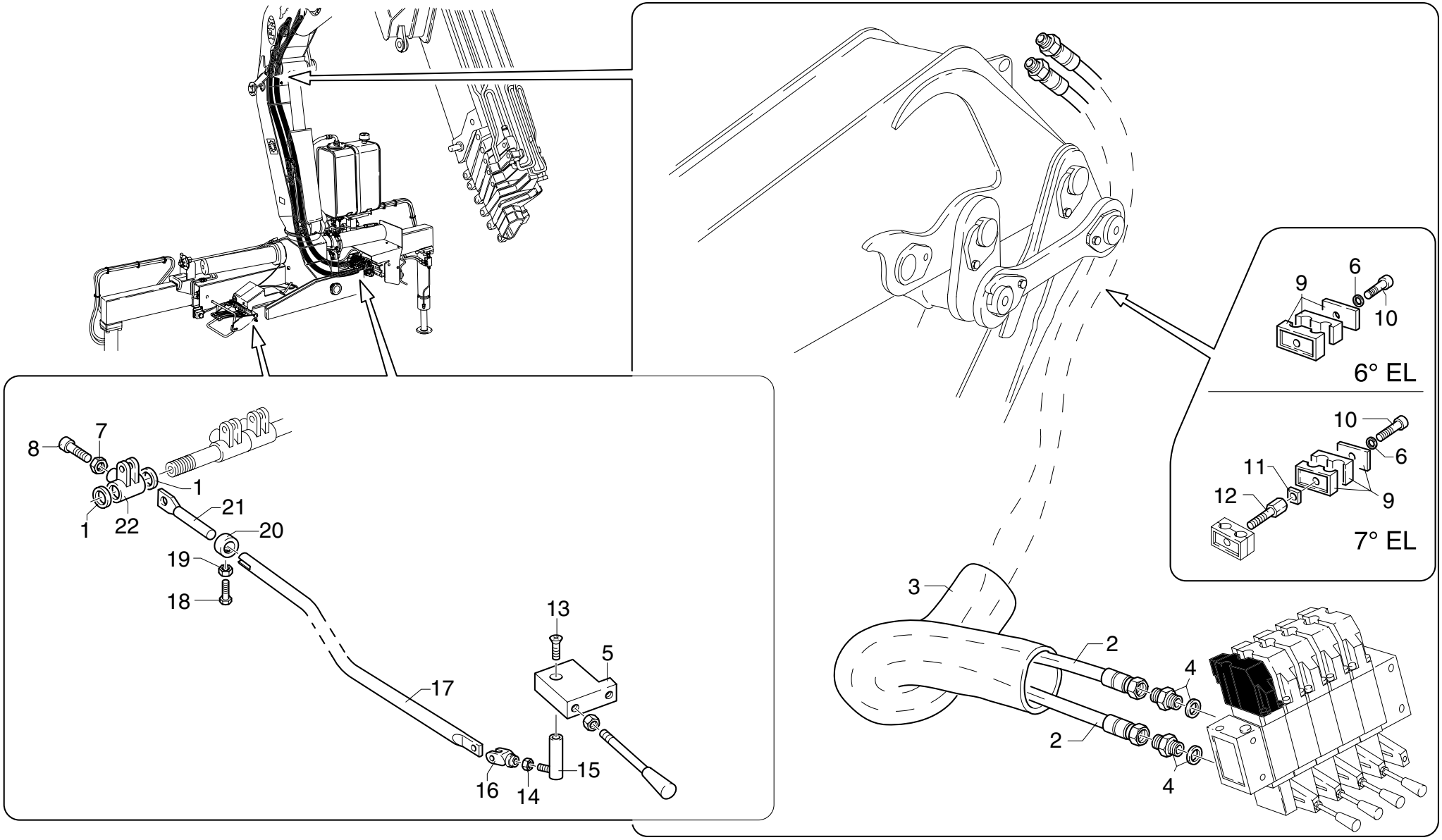

UNISTUDIO - Modena

POS.	N°CODICE	Q	DESCRIZIONE	DESIGNATION	BENENNUNG	DESCRIPTION	DENOMINACIONES
1	136127	2	DISTANZIALE	ENTRETOISE	DISTANZHULSE	SPACER	DISTANCIADOR
2	486905	2	TUBO IN GOMMA	TUYAU FLEX.	SCHLAUCH	HOSE	LATIGUILLO
3	276052	1	GUAINA	GAINE	MANTEL	SHEATH	MANGERA
4	409255	2	RACCORDO	RACCORD	FITTING	FITTING	RACOR
5	123180	1	PIASTRINO	PLAQUETTE	PLATTCHEN	PLATE	PLAQUETA
6	417025	1	RONDELLA SCHNORR S8 ZN	RONDELLE	SCHEIBE	WASHER	ARANDELA
7	417026	1	RONDELLA SCHNORR S10 DACROMET	RONDELLE	SCHEIBE	WASHER	ARANDELA
8	497145	1	VITE TCEI M10X25 UNI 5931 8.8	VIS	SCHRAUBE	SCREW	TORNILLO
9	353080	1	MORSETTO	ARRETOIR	KLEMME	FASTENING UNIT	CONEXION
10	497136	1	VITE TCEI M8X45 UNI 5931 8.8	VIS	SCHRAUBE	SCREW	TORNILLO
11	417210	1	FERMO	ARRET	SPERRUNG	RETAINER	TOPE
12	498113	1	VITE	VIS	SCHRAUBE	SCREW	TORNILLO
13	498099	1	VITE TSPEI M8X30 UNI 5933 10.9	VIS	SCHRAUBE	SCREW	TORNILLO
14	191035	1	DADO M8 UNI 5588	ECROU	MUTTER	NUT	TUERCA
15	379727	1	PERNO	AXE	BOLZEN	PIN	BULON
16	220018	1	FORCELLA	FOURCHE	GABEL	YOKE	HORQUILLA
17	481251	1	TIRANTE	TIRANT	ZUGSTANGE	TIEROD	BARILLA
18	497118	1	VITE TCEI M6X16 UNI 5931 8.8	VIS	SCHRAUBE	SCREW	TORNILLO
19	191062	1	DADO M6 UNI 5588	ECROU	MUTTER	NUT	TUERCA
20	112167	1	BOCCOLA	DOUILLE	BUCHSE	BUSHING	CASQUILLO
21	283015	1	TIRANTE	TIRANT	ZUGSTANGE	TIEROD	BARILLA
22	131013	1	BISCOTTO	SUPP. LEVIER	LASCHE	LEVER LINK	CONEXION PALANCA

COMPL. COMANDO 1a ATTIVAZIONE (3/8")

** Materiel de complètement 1ère activation*
** Completing material 1st supplementary activation*
** Vervollständigung 1. Betätigung*
** Compl. primer mando suplementario*

TAV. SV.02.01 1/2

matr. G.A44.0001

PM 25
PM 28

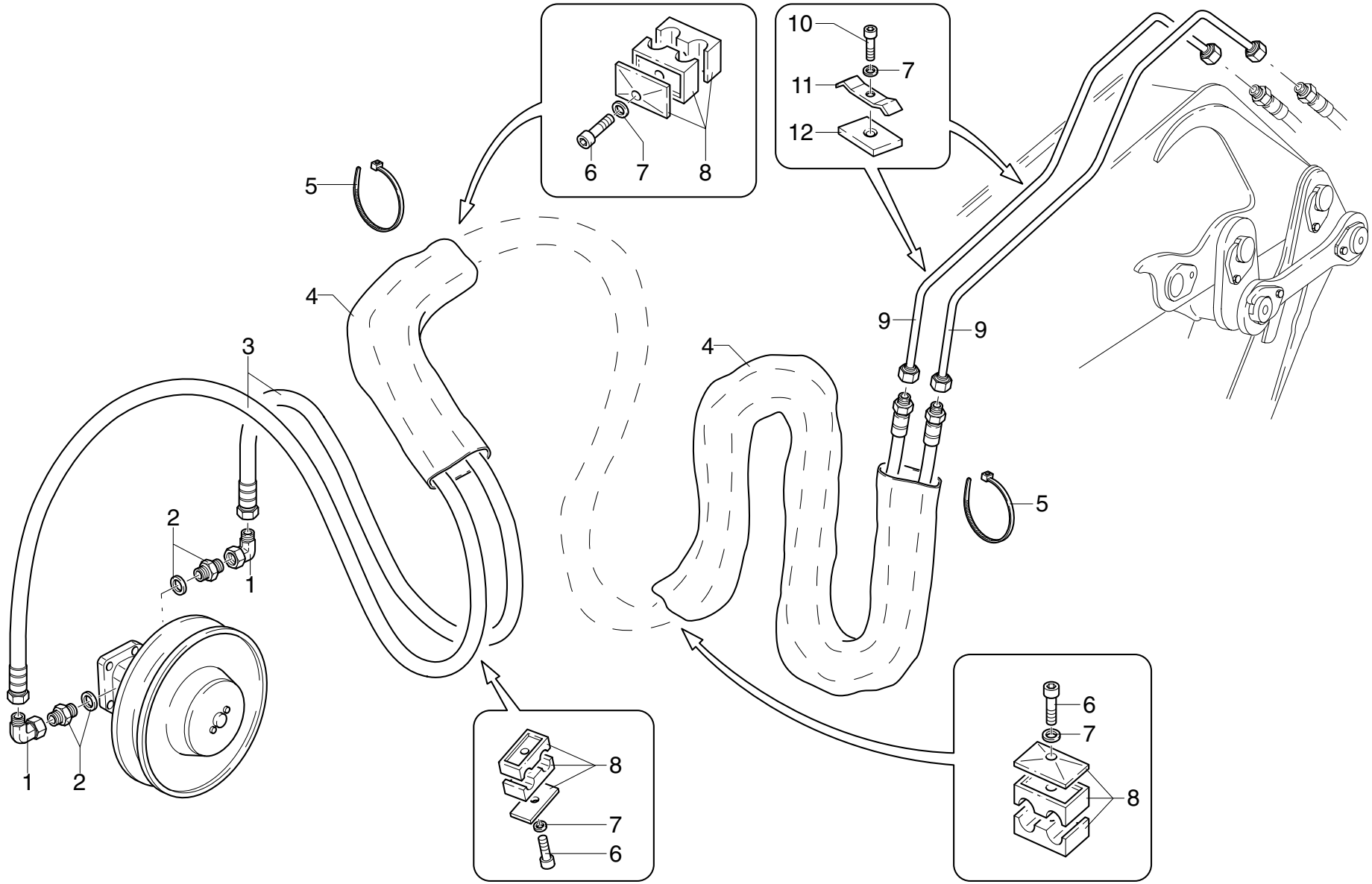

POS.	N°CODICE	Q	DESCRIZIONE	DESIGNATION	BENENNUNG	DESCRIPTION	DENOMINACIONES
1	409396	2	RACCORDO	RACCORD	FITTING	FITTING	RACOR
2	409381	2	RACCORDO	RACCORD	FITTING	FITTING	RACOR
3	486906	2	TUBO IN GOMMA	TUYAU FLEX.	SCHLAUCH	HOSE	LATIGUILLO
4	276051	2	GUAINA	GAINE	MANTEL	SHEATH	MANGERA
5	207064	4	FASCETTA	COLLIER	HALTEBAND	CLAMP	ABRAZADERA
6	497136	3	VITE TCEI M8X45 UNI 5931 8.8	VIS	SCHRAUBE	SCREW	TORNILLO
7	417025	6	RONDELLA SCHNORR S8 ZN	RONDELLE	SCHEIBE	WASHER	ARANDELA
8	353055	3	MORSETTO	ARRETOIR	KLEMME	FASTENING UNIT	CONEXION
9	493300	2	TUBO IN FERRO	TUYAU EN FER	EISEN-ROHR	IRON PIPE	TUBO DE HIERRO
10	497133	3	VITE TCEI M8X30 UNI 5931 8.8	VIS	SCHRAUBE	SCREW	TORNILLO
11	353099	3	MORSETTO	ARRETOIR	KLEMME	FASTENING UNIT	CONEXION
12	262170	3	SPESSORE	CALE D'EPAISSEUR	BEILAGE	SHIM	ESPESOR

COMPL. COMANDO 1a ATTIVAZIONE (3/8")

** Materiel de complètement 1ère activation*
** Completing material 1st supplementary activation*
** Vervollständigung 1. Betätigung*
** Compl. primer mando suplementario*

TAV. SV.02.01 2/2

matr. G.A44.0001

PM 25022-23
24-25-26
PM 28022-23
24-25-26

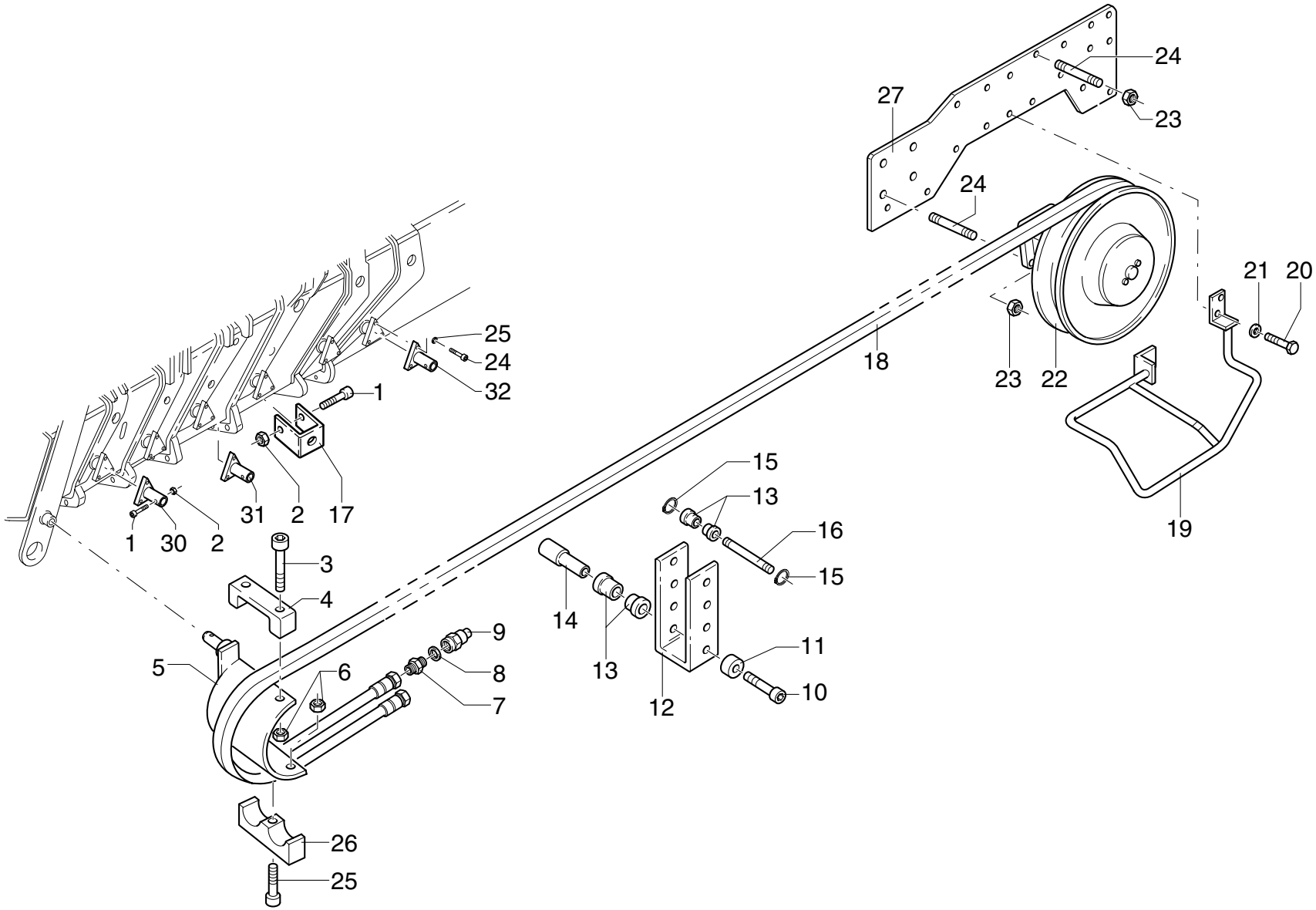

POS.	N°CODICE	Q	DESCRIZIONE	DESIGNATION	BENENNUNG	DESCRIPTION	DENOMINACIONES
1	497391	6	VITE	VIS	SCHRAUBE	SCREW	TORNILLO
2	191017	6	DADO M5 UNI 7473	ECROU	MUTTER	NUT	TUERCA
3	497138	2	VITE TCEI M8X55 UNI 5931 8.8	VIS	SCHRAUBE	SCREW	TORNILLO
4	208191	1	FERMO	ARRET	SPERRUNG	RETAINER	TOPE
5	466461	1	SUPPORTO	SUPPORT	TRAEGER	SUPPORT	SOPORTE
6	191090	3	DADO M8 UNI 7473	ECROU	MUTTER	NUT	TUERCA
7	409678	2	RACCORDO	RACCORD	FITTING	FITTING	RACOR
8	417092	2	RONDELLA DOWTY BONDED SEAL PP45-D	RONDELLE	SCHEIBE	WASHER	ARANDELA
9	124001	2	ATTACCO RAPIDO	ATTACHE RAPIDE	SCHNELLE VERBINDUNG	QUICK COUPLING	ENCHUFE RAPIDO
10	498072	5	VITE TCEI M6X14 UNI 5931 8.8	VIS	SCHRAUBE	SCREW	TORNILLO
11	136518	5	DISTANZIALE	ENTRETOISE	DISTANZHULSE	SPACER	DISTANCIADOR
12	466460	5	SUPPORTO	SUPPORT	TRAEGER	SUPPORT	SOPORTE
13	429064	10	RULLO	GALET	ROLLE	ROLLER	RODILLO
14	380183	5	PERNO	AXE	BOLZEN	PIN	BULON
15	109001	10	ANELLO 72 UNI 7437	JOINT D'ARRET	SPRENGRING	SPRING RING	SEEGER
16	380157	5	PERNO	AXE	BOLZEN	PIN	BULON
17	208194	5	FERMO	ARRET	SPERRUNG	RETAINER	TOPE
18	486447	1	TUBO IN GOMMA (PM 25022/23-PM 28022/23)	TUYAU FLEX.	SCHLAUCH	HOSE	LATIGUILLO
18	486446	1	TUBO IN GOMMA (PM 25024 - PM 28024)	TUYAU FLEX.	SCHLAUCH	HOSE	LATIGUILLO
18	486746	1	TUBO IN GOMMA (PM 25025 - PM 28025)	TUYAU FLEX.	SCHLAUCH	HOSE	LATIGUILLO
18	486807	1	TUBO IN GOMMA (PM 25026 - PM 28026)	TUYAU FLEX.	SCHLAUCH	HOSE	LATIGUILLO
19	403240	1	PROTEZIONE	PROTECTION	SCHUTZ	PROTECTION	PROTECCION
20	497131	4	VITE TCEI M8X20 UNI 5931 8.8	VIS	SCHRAUBE	SCREW	TORNILLO
21	417025	4	RONDELLA SCHNORR S8 ZN	RONDELLE	SCHEIBE	WASHER	ARANDELA
22	469041	1	AVVOLGITUBO (PM 25022/23/24 - PM 28022/23/24)	ENROULEUR	SCHLAUCHWICKLER	HOSE REEL	ENROLLADOR
22	469074	1	AVVOLGITUBO (PM 25025/26 - PM 28025/26)	ENROULEUR	SCHLAUCHWICKLER	HOSE REEL	ENROLLADOR

COMPL. COMANDO 1a ATTIVAZIONE (3/8")

** Materiel de complètement 1ère activation*
** Completing material 1st supplementary activation*
** Vervollständigung 1. Betätigung*
** Compl. primer mando suplementario*

TAV. SV.02.01 2/2

matr. G.A44.0001

PM 25022-23
24-25-26
PM 28022-23
24-25-26

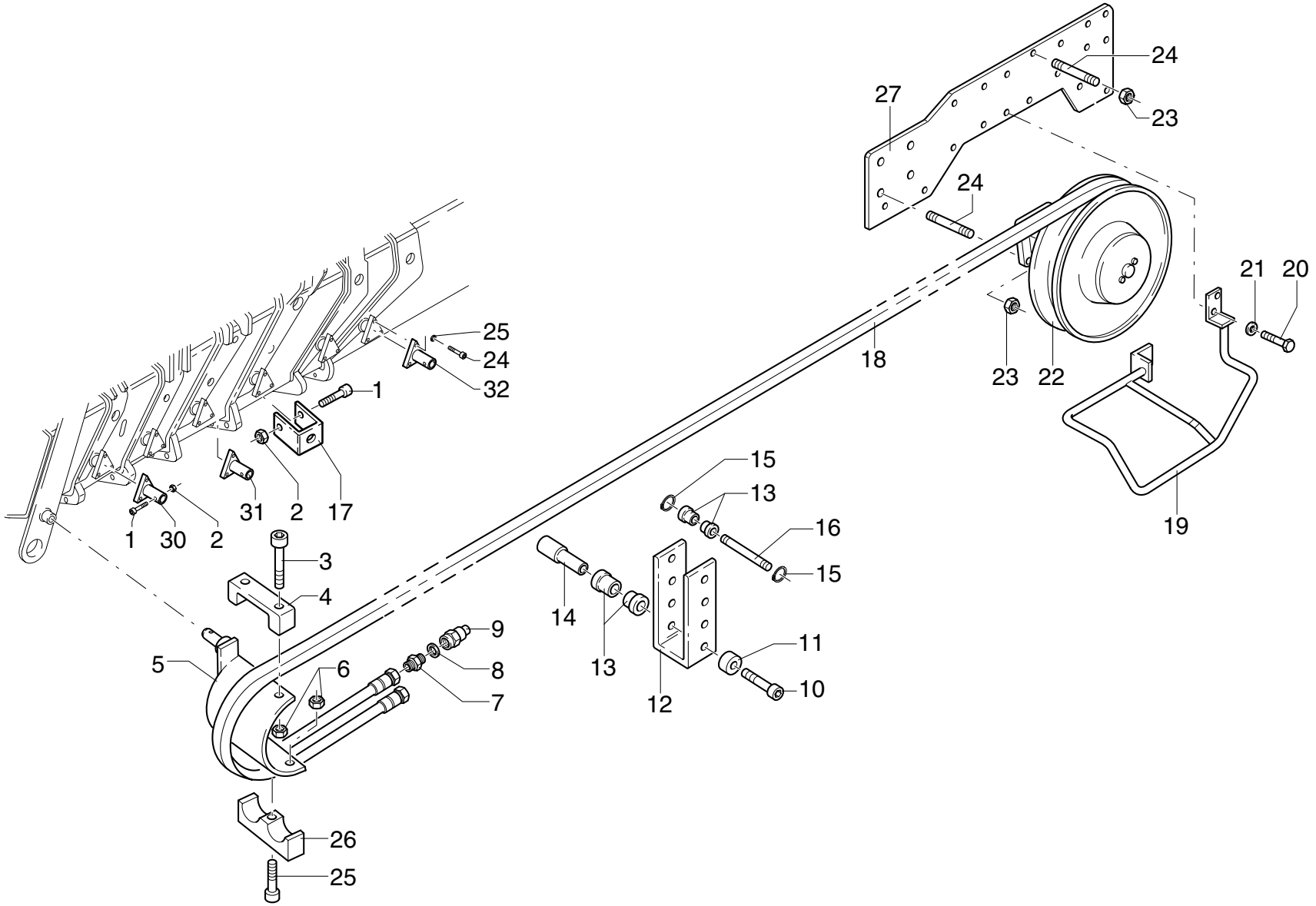

POS.	N°CODICE	Q	DESCRIZIONE	DESIGNATION	BENENNUNG	DESCRIPTION	DENOMINACIONES
23	191092	8	DADO M10 UNI 7473	ECROU	MUTTER	NUT	TUERCA
24	497353	8	VITE PRIGION.M10X25 UNI 5911-66-8G	VIS	SCHRAUBE	SCREW	TORNILLO
25	417026	18	RONDELLA SCHNORR S10 DACROMET	RONDELLE	SCHEIBE	WASHER	ARANDELA
26	497145	18	VITE TCEI M10X25 UNI 5931 8.8	VIS	SCHRAUBE	SCREW	TORNILLO
27	466474	1	SUPPORTO (PM 25022/23/24/25/26 PM 28022/23/24/25/26)	SUPPORT	TRAEGER	SUPPORT	SOPORTE
28	497136	1	VITE TCEI M8X45 UNI 5931 8.8	VIS	SCHRAUBE	SCREW	TORNILLO
29	353113	1	MORSETTO	ARRETOIR	KLEMME	FASTENING UNIT	CONEXION
30	466669	2	SUPPORTO	SUPPORT	TRAEGER	SUPPORT	SOPORTE
31	466679	2	SUPPORTO	SUPPORT	TRAEGER	SUPPORT	SOPORTE
32	466668	2	SUPPORTO	SUPPORT	TRAEGER	SUPPORT	SOPORTE

COMPL. COMANDO 1a ATTIVAZIONE (3/8")

** Materiel de complètement 1ère activation*
** Completing material 1st supplementary activation*
** Vervollständigung 1. Betätigung*
** Compl. primer mando suplementario*

TAV. SV.02.02

matr. G.A44.0001

PM 25 LC
PM 28 LC

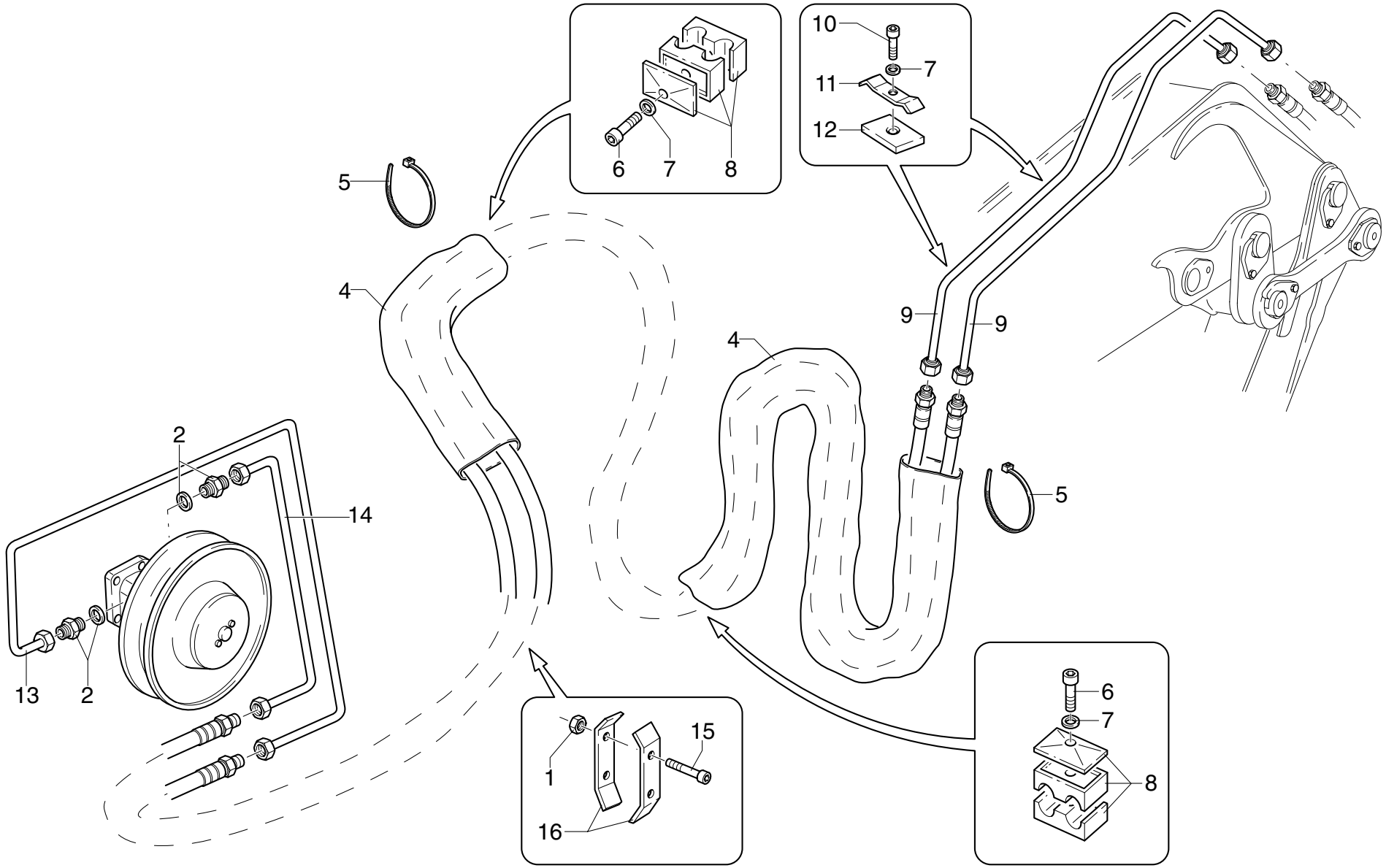

UNISTUDIO - Modena

POS.	N°CODICE	Q	DESCRIZIONE	DESIGNATION	BENENNUNG	DESCRIPTION	DENOMINACIONES
1	191162	2	DADO M6 UNI 7473	ECROU	MUTTER	NUT	TUERCA
2	409381	2	RACCORDO	RACCORD	FITTING	FITTING	RACOR
3	486951	2	TUBO IN GOMMA	TUYAU FLEX.	SCHLAUCH	HOSE	LATIGUILLO
4	276051	2	GUAINA	GAINE	MANTEL	SHEATH	MANGERA
5	207064	4	FASCETTA	COLLIER	HALTEBAND	CLAMP	ABRAZADERA
6	497136	2	VITE TCEI M8X45 UNI 5931 8.8	VIS	SCHRAUBE	SCREW	TORNILLO
7	417025	5	RONDELLA SCHNORR S8 ZN	RONDELLE	SCHEIBE	WASHER	ARANDELA
8	353055	2	MORSETTO	ARRETOIR	KLEMME	FASTENING UNIT	CONEXION
9	495300	2	TUBO IN FERRO	TUYAU EN FER	EISEN-ROHR	IRON PIPE	TUBO DE HIERRO
10	497133	3	VITE TCEI M8X30 UNI 5931 8.8	VIS	SCHRAUBE	SCREW	TORNILLO
11	353099	3	MORSETTO	ARRETOIR	KLEMME	FASTENING UNIT	CONEXION
12	262170	3	SPESSORE	CALE D'EPAISSEUR	BEILAGE	SHIM	ESPESOR
13	493380	1	TUBO IN FERRO	TUYAU EN FER	EISEN-ROHR	IRON PIPE	TUBO DE HIERRO
14	493381	1	TUBO IN FERRO	TUYAU EN FER	EISEN-ROHR	IRON PIPE	TUBO DE HIERRO
15	497123	2	VITE TCEI M6X40 UNI 5931 8.8	VIS	SCHRAUBE	SCREW	TORNILLO
16	466518	2	SUPPORTO	SUPPORT	TRAEGER	SUPPORT	SOPORTE

COMPL. COMANDO 1a ATTIVAZIONE (3/8")

** Materiel de complètement 1ère activation*
** Completing material 1st supplementary activation*
** Vervollständigung 1. Betätigung*
** Compl. primer mando suplementario*

TAV. SV.02.03

matr. G.A44.0001

PM 25027
PM 28027

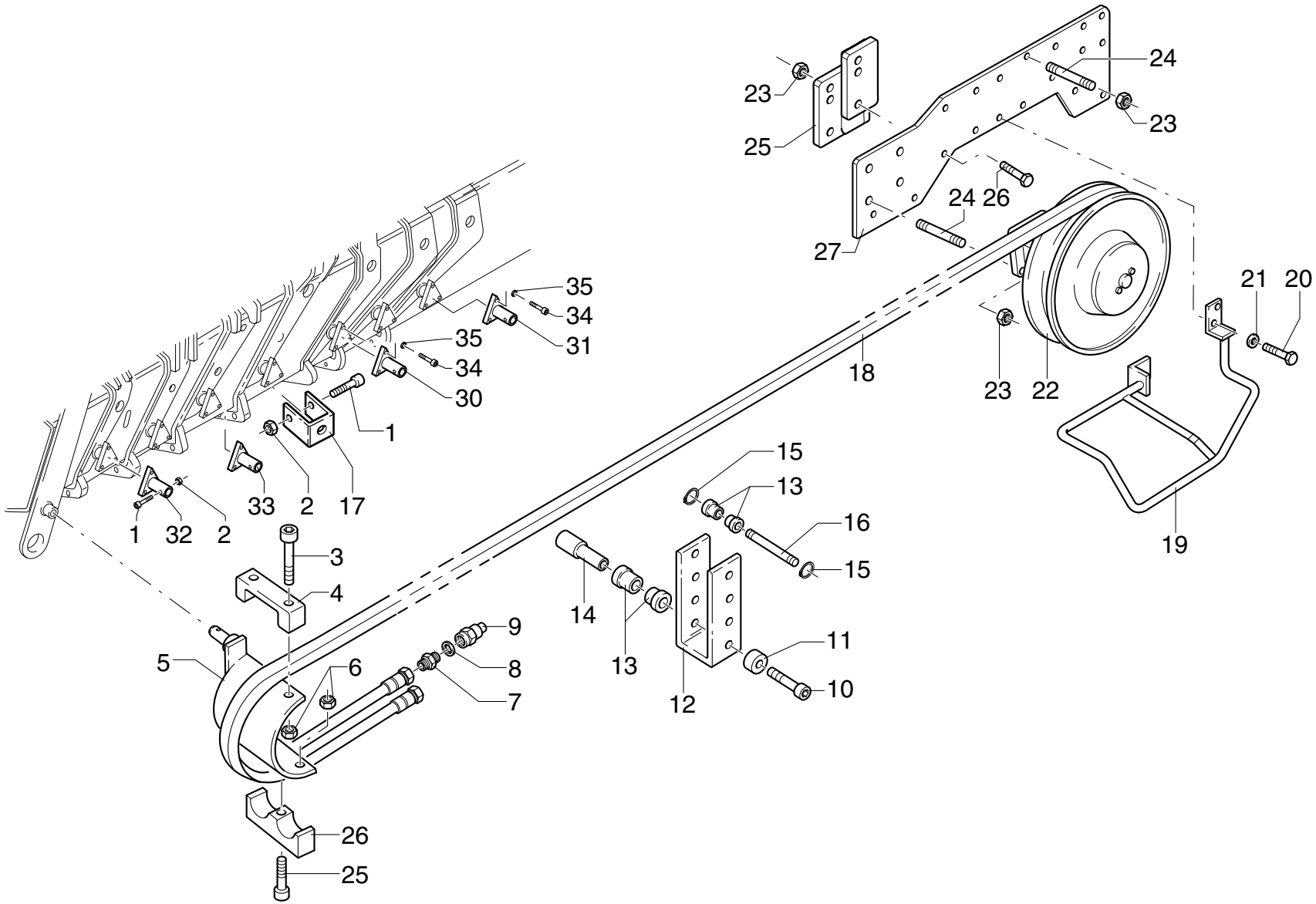

POS.	N°CODICE	Q	DESCRIZIONE	DESIGNATION	BENENNUNG	DESCRIPTION	DENOMINACIONES
1	497391	7	VITE	VIS	SCHRAUBE	SCREW	TORNILLO
2	191017	7	DADO M5 UNI 7473	ECROU	MUTTER	NUT	TUERCA
3	497138	2	VITE TCEI M8X55 UNI 5931 8.8	VIS	SCHRAUBE	SCREW	TORNILLO
4	208191	1	FERMO	ARRET	SPERRUNG	RETAINER	TOPE
5	466461	1	SUPPORTO	SUPPORT	TRAEGER	SUPPORT	SOPORTE
6	191090	3	DADO M8 UNI 7473	ECROU	MUTTER	NUT	TUERCA
7	409678	2	RACCORDO	RACCORD	FITTING	FITTING	RACOR
8	417092	2	RONDELLA DOWTY BONDED SEAL PP45-D	RONDELLE	SCHEIBE	WASHER	ARANDELA
9	124001	2	ATTACCO RAPIDO	ATTACHE RAPIDE	SCHNELLE VERBINDUNG	QUICK COUPLING	ENCHUFE RAPIDO
10	498072	6	VITE TCEI M6X14 UNI 5931 8.8	VIS	SCHRAUBE	SCREW	TORNILLO
11	136518	6	DISTANZIALE	ENTRETOISE	DISTANZHULSE	SPACER	DISTANCIADOR
12	466460	6	SUPPORTO	SUPPORT	TRAEGER	SUPPORT	SOPORTE
13	429064	12	RULLO	GALET	ROLLE	ROLLER	RODILLO
14	380183	6	PERNO	AXE	BOLZEN	PIN	BULON
15	109001	12	ANELLO 72 UNI 7437	JOINT D'ARRET	SPRENGRING	SPRING RING	SEEGER
16	380157	6	PERNO	AXE	BOLZEN	PIN	BULON
17	208194	6	FERMO	ARRET	SPERRUNG	RETAINER	TOPE
18	486862	1	TUBO IN GOMMA (PM 25027 - PM 28027)	TUYAU FLEX.	SCHLAUCH	HOSE	LATIGUILLO
19	403240	1	PROTEZIONE	PROTECTION	SCHUTZ	PROTECTION	PROTECCION
20	497131	4	VITE TCEI M8X20 UNI 5931 8.8	VIS	SCHRAUBE	SCREW	TORNILLO
21	417025	4	RONDELLA SCHNORR S8 ZN	RONDELLE	SCHEIBE	WASHER	ARANDELA
22	469058	1	AVVOLGITUBO (PM 25027 - PM 28027)	ENROULEUR	SCHLAUCHWICKLER	HOSE REEL	ENROLLADOR
23	191092	12	DADO M10 UNI 7473	ECROU	MUTTER	NUT	TUERCA
24	497353	8	VITE PRIGION.M10X25 UNI 5911-66-8G	VIS	SCHRAUBE	SCREW	TORNILLO
25	466763	2	SUPPORTO	SUPPORT	TRAEGER	SUPPORT	SOPORTE
26	497147	4	VITE TCEI M10X35 UNI 5931 8.8	VIS	SCHRAUBE	SCREW	TORNILLO

COMPL. COMANDO 1a ATTIVAZIONE (3/8")

** Materiel de complètement 1ère activation*
** Completing material 1st supplementary activation*
** Vervollständigung 1. Betätigung*
** Compl. primer mando suplementario*

TAV. SV.02.03

matr. G.A44.0001

PM 25027
PM 28027

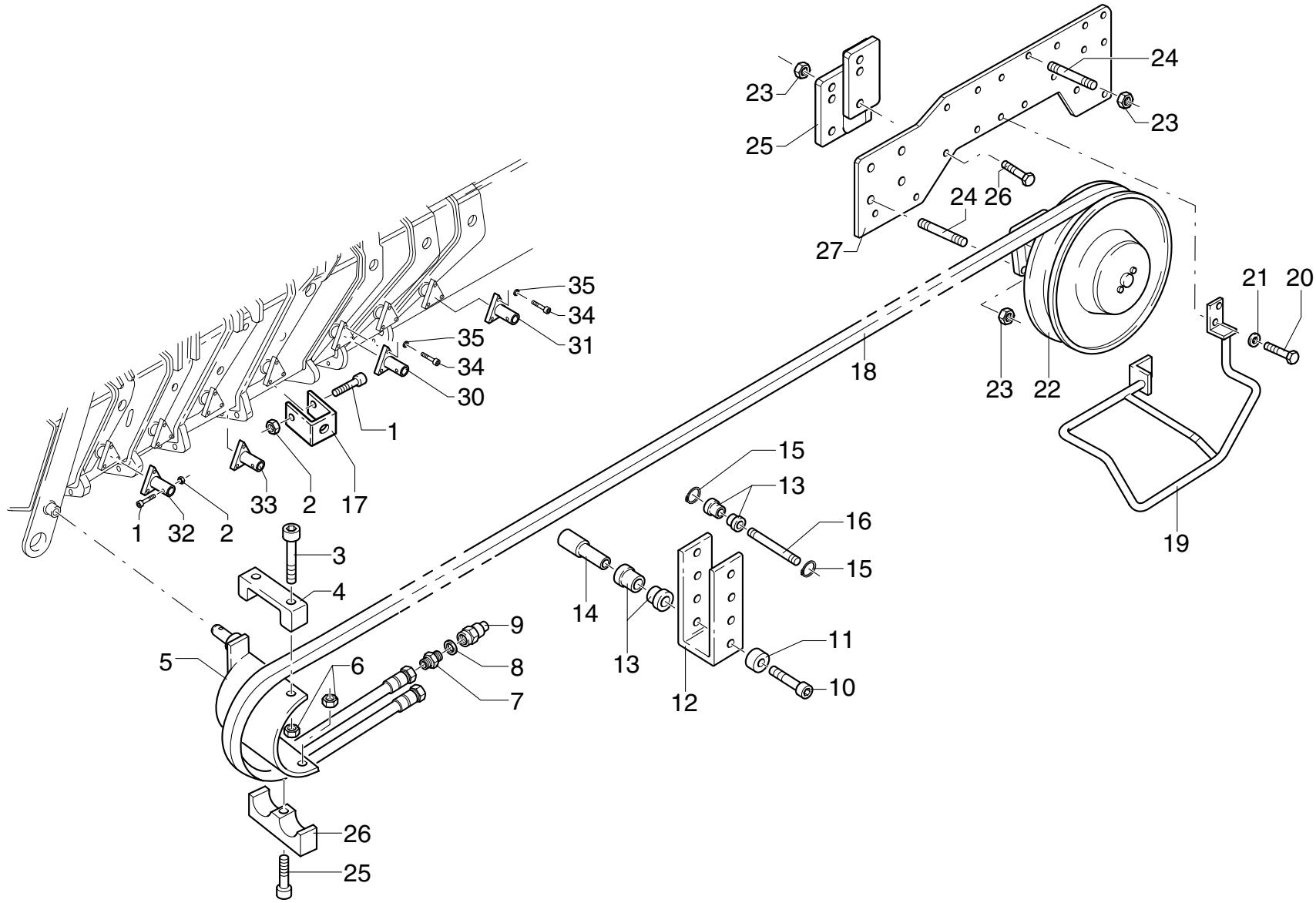

POS.	N°CODICE	Q	DESCRIZIONE	DESIGNATION	BENENNUNG	DESCRIPTION	DENOMINACIONES
27	466474	1	SUPPORTO (PM 25027 - PM 28027)	SUPPORT	TRAEGER	SUPPORT	SOPORTE
28	497136	1	VITE TCEI M8X45 UNI 5931 8.8	VIS	SCHRAUBE	SCREW	TORNILLO
29	353113	1	MORSETTO	ARRETOIR	KLEMME	FASTENING UNIT	CONEXION
30	466669	2	SUPPORTO	SUPPORT	TRAEGER	SUPPORT	SOPORTE
31	466679	2	SUPPORTO	SUPPORT	TRAEGER	SUPPORT	SOPORTE
32	466764	1	SUPPORTO	SUPPORT	TRAEGER	SUPPORT	SOPORTE
33	466703	2	SUPPORTO	SUPPORT	TRAEGER	SUPPORT	SOPORTE
34	497145	21	VITE TCEI M10X25 UNI 5931 8.8	VIS	SCHRAUBE	SCREW	TORNILLO
35	417026	21	RONDELLA SCHNORR S10 DACROMET	RONDELLE	SCHEIBE	WASHER	ARANDELA

COMPL. COMANDO 2a ATTIVAZIONE (3/8")

** Materiel de complètement 2ème activation*
** Completing material 2nd supplementary activation*
** Vervollständigung 2. Betätigung*
** Compl. segundo mando suplementario*

TAV. SV.03.01 1/2

matr. G.A44.0001

PM 25022-23
24-25-26
PM 28022-23
24-25-26

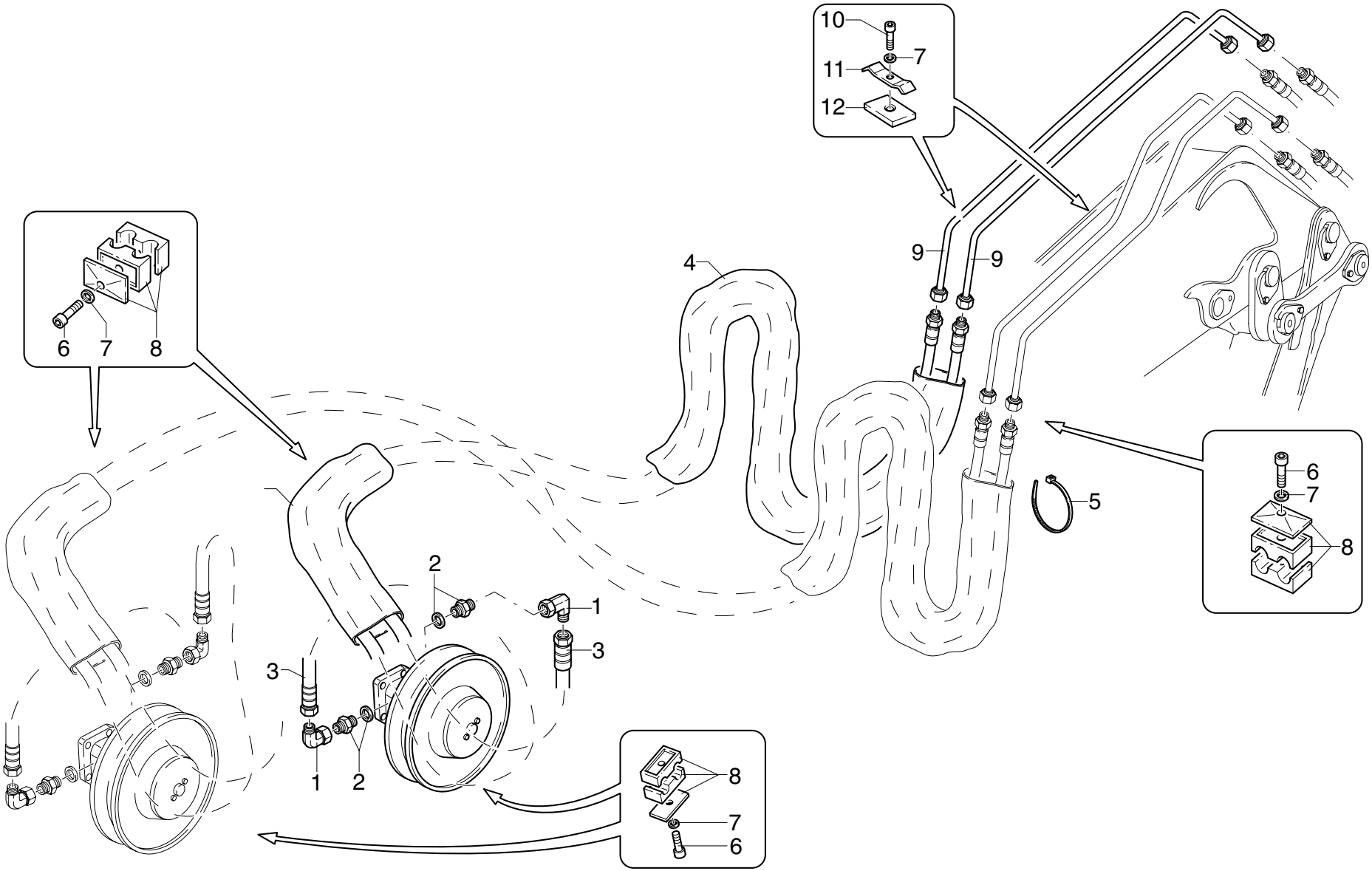

POS.	N°CODICE	Q	DESCRIZIONE	DESIGNATION	BENENNUNG	DESCRIPTION	DENOMINACIONES
1	409396	2	RACCORDO	RACCORD	FITTING	FITTING	RACOR
2	409381	2	RACCORDO	RACCORD	FITTING	FITTING	RACOR
3	486906	2	TUBO IN GOMMA	TUYAU FLEX.	SCHLAUCH	HOSE	LATIGUILLO
4	276051	2	GUAINA	GAINE	MANTEL	SHEATH	MANGERA
5	207064	4	FASCETTA	COLLIER	HALTEBAND	CLAMP	ABRAZADERA
6	497136	3	VITE TCEI M8X45 UNI 5931 8.8	VIS	SCHRAUBE	SCREW	TORNILLO
7	417025	6	RONDELLA SCHNORR S8 ZN	RONDELLE	SCHEIBE	WASHER	ARANDELA
8	353055	3	MORSETTO	ARRETOIR	KLEMME	FASTENING UNIT	CONEXION
9	493301	2	TUBO IN FERRO	TUYAU EN FER	EISEN-ROHR	IRON PIPE	TUBO DE HIERRO
10	497133	3	VITE TCEI M8X30 UNI 5931 8.8	VIS	SCHRAUBE	SCREW	TORNILLO
11	353099	3	MORSETTO	ARRETOIR	KLEMME	FASTENING UNIT	CONEXION
12	262170	3	SPESSORE	CALE D'EPAISSEUR	BEILAGE	SHIM	ESPESOR

COMPL. COMANDO 2a ATTIVAZIONE (3/8")

** Materiel de complètement 2ème activation*
** Completing material 2nd supplementary activation*
** Vervollständigung 2. Betätigung*
** Compl. segundo mando suplementario*

TAV. SV.03.01 2/2

matr. G.A44.0001

PM 25022-23
24-25-26
PM 28022-23
24-25-26

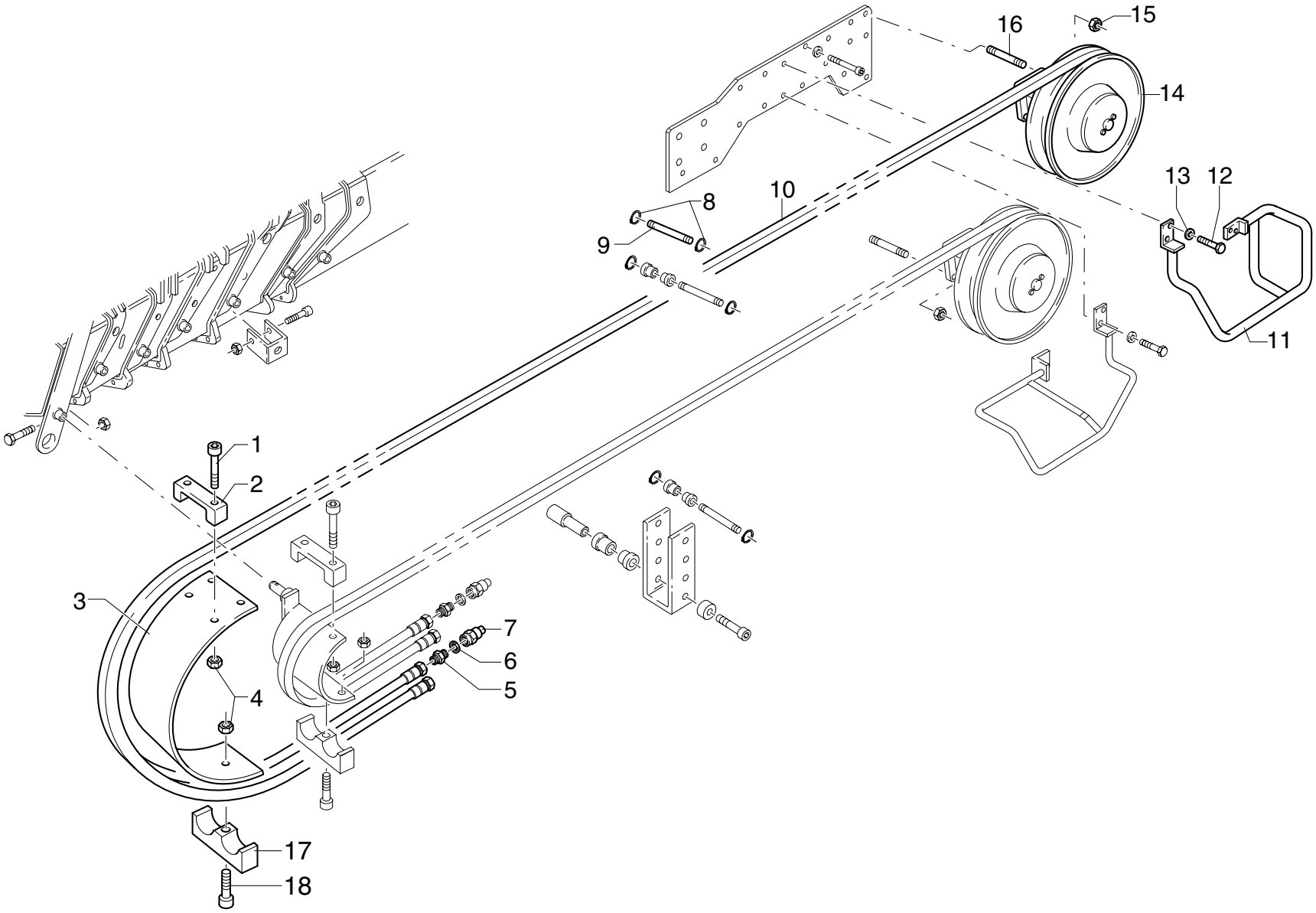

POS.	N°CODICE	Q	DESCRIZIONE	DESIGNATION	BENENNUNG	DESCRIPTION	DENOMINACIONES
1	497138	4	VITE TCEI M8X55 UNI 5931 8.8	VIS	SCHRAUBE	SCREW	TORNILLO
2	208191	2	FERMO	ARRET	SPERRUNG	RETAINER	TOPE
3	208192	1	FERMO	ARRET	SPERRUNG	RETAINER	TOPE
4	191090	4	DADO M8 UNI 7473	ECROU	MUTTER	NUT	TUERCA
5	409678	2	RACCORDO	RACCORD	FITTING	FITTING	RACOR
6	417092	2	RONDELLA DOWTY BONDED SEAL PP45-D	RONDELLE	SCHEIBE	WASHER	ARANDELA
7	124001	2	ATTACCO RAPIDO	ATTACHE RAPIDE	SCHNELLE VERBINDUNG	QUICK COUPLING	ENCHUFE RAPIDO
8	109001	2	ANELLO 10 UNI 7435	JOINT D'ARRET	SPRENGRING	SPRING RING	SEEGER
9	380157	1	PERNO	AXE	BOLZEN	PIN	BULON
10	486447	1	TUBO IN GOMMA (PM 25022/23 - PM 28022/23)	TUYAU FLEX.	SCHLAUCH	HOSE	LATIGUILLO
10	486446	1	TUBO IN GOMMA (PM 25024 - PM 28024)	TUYAU FLEX.	SCHLAUCH	HOSE	LATIGUILLO
10	486746	1	TUBO IN GOMMA (PM 25025 - PM 28025)	TUYAU FLEX.	SCHLAUCH	HOSE	LATIGUILLO
10	486807	1	TUBO IN GOMMA (PM 25026 - PM 28026)	TUYAU FLEX.	SCHLAUCH	HOSE	LATIGUILLO
11	403239	1	PROTEZIONE	PROTECTION	SCHUTZ	PROTECTION	PROTECCION
12	497131	4	VITE TCEI M8X20 UNI 5931 8.8	VIS	SCHRAUBE	SCREW	TORNILLO
13	417025	4	RONDELLA	RONDELLE	SCHEIBE	WASHER	ARANDELA
14	469041	1	AVVOLGITUBO (PM 25022/23/24 - PM 28022/23/24)	ENROULEUR	SCHLAUCHWICKLER	HOSE REEL	ENROLLADOR
14	469074	1	AVVOLGITUBO (PM 25025/26 - PM 28025/26)	ENROULEUR	SCHLAUCHWICKLER	HOSE REEL	ENROLLADOR
15	191092	4	DADO M10 UNI 7473	ECROU	MUTTER	NUT	TUERCA
16	497353	4	VITE PRIGION.M10X25 UNI 5911-66-8	VIS	SCHRAUBE	SCREW	TORNILLO
17	353113	1	MORSETTO	ARRETOIR	KLEMME	FASTENING UNIT	CONEXION
18	498084	1	VITE TCEI M8X90 UNI 5931 8.8	VIS	SCHRAUBE	SCREW	TORNILLO

COMPL. COMANDO 2a ATTIVAZIONE (3/8")

** Materiel de complètement 2ème activation*
** Completing material 2nd supplementary activation*
** Vervollständigung 2. Betätigung*
** Compl. segundo mando suplementario*

TAV. SV.03.02

matr. G.A44.0001

PM 25 LC
PM 28 LC

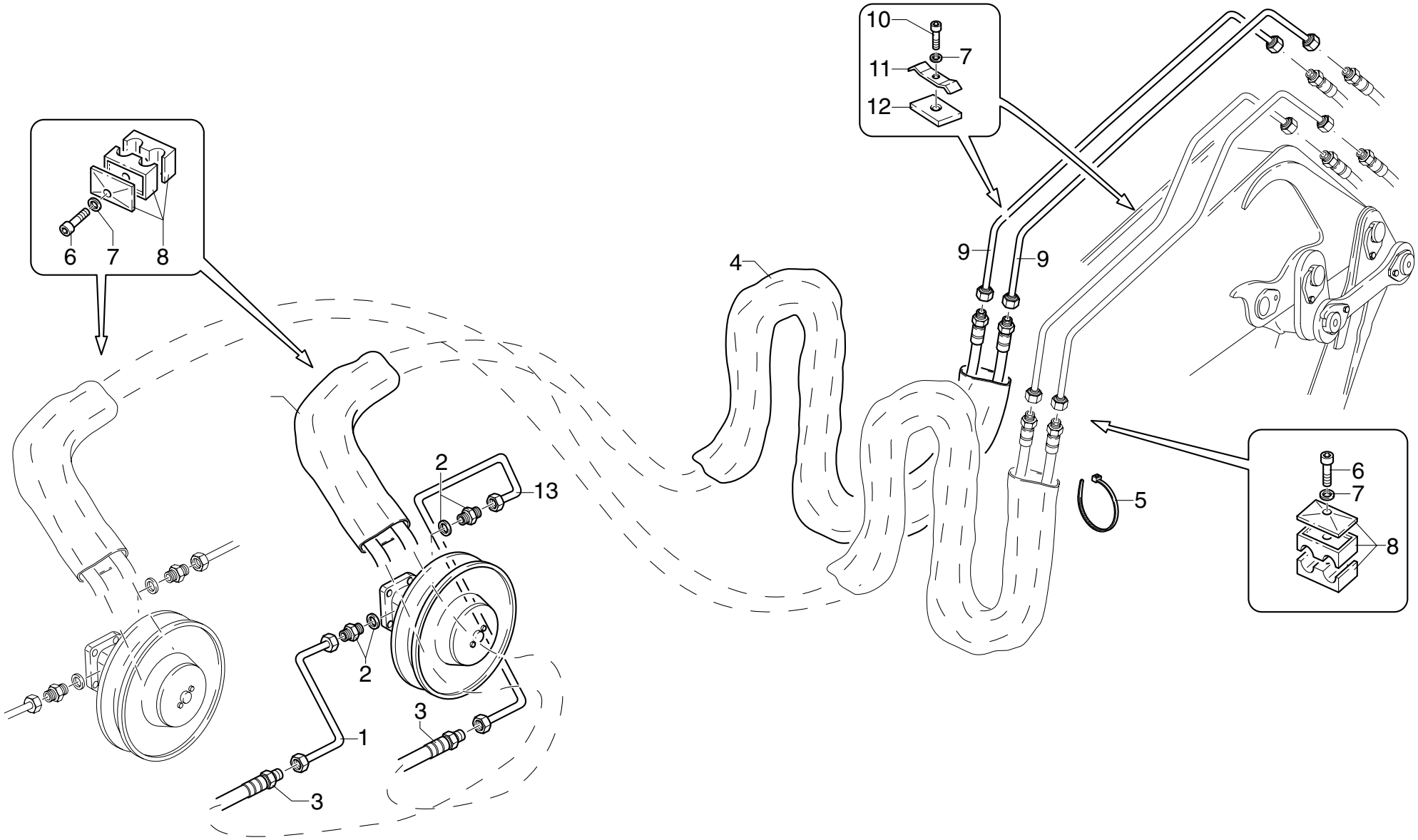

POS.	N°CODICE	Q	DESCRIZIONE	DESIGNATION	BENENNUNG	DESCRIPTION	DENOMINACIONES
1	493382	1	RACCORDO	RACCORD	FITTING	FITTING	RACOR
2	409381	2	RACCORDO	RACCORD	FITTING	FITTING	RACOR
3	486951	2	TUBO IN GOMMA	TUYAU FLEX.	SCHLAUCH	HOSE	LATIGUILLO
4	276051	2	GUAINA	GAINE	MANTEL	SHEATH	MANGERA
5	207064	4	FASCETTA	COLLIER	HALTEBAND	CLAMP	ABRAZADERA
6	497136	2	VITE TCEI M8X45 UNI 5931 8.8	VIS	SCHRAUBE	SCREW	TORNILLO
7	417025	4	RONDELLA SCHNORR S8 ZN	RONDELLE	SCHEIBE	WASHER	ARANDELA
8	353055	2	MORSETTO	ARRETOIR	KLEMME	FASTENING UNIT	CONEXION
9	493301	2	TUBO IN FERRO	TUYAU EN FER	EISEN-ROHR	IRON PIPE	TUBO DE HIERRO
10	497133	3	VITE TCEI M8X30 UNI 5931 8.8	VIS	SCHRAUBE	SCREW	TORNILLO
11	353099	3	MORSETTO	ARRETOIR	KLEMME	FASTENING UNIT	CONEXION
12	262170	3	SPESSORE	CALE D'EPAISSEUR	BEILAGE	SHIM	ESPESOR
13	493383	1	TUBO IN FERRO	TUYAU EN FER	EISEN-ROHR	IRON PIPE	TUBO DE HIERRO

COMPL. COMANDO 2a ATTIVAZIONE (3/8")

** Materiel de complètement 2ème activation*
** Completing material 2nd supplementary activation*
** Vervollständigung 2. Betätigung*
** Compl. segundo mando suplementario*

TAV. SV.03.03

matr. G.A44.0001

PM 25022-23
24-25-26-27
PM 28022-23
24-25-26-27

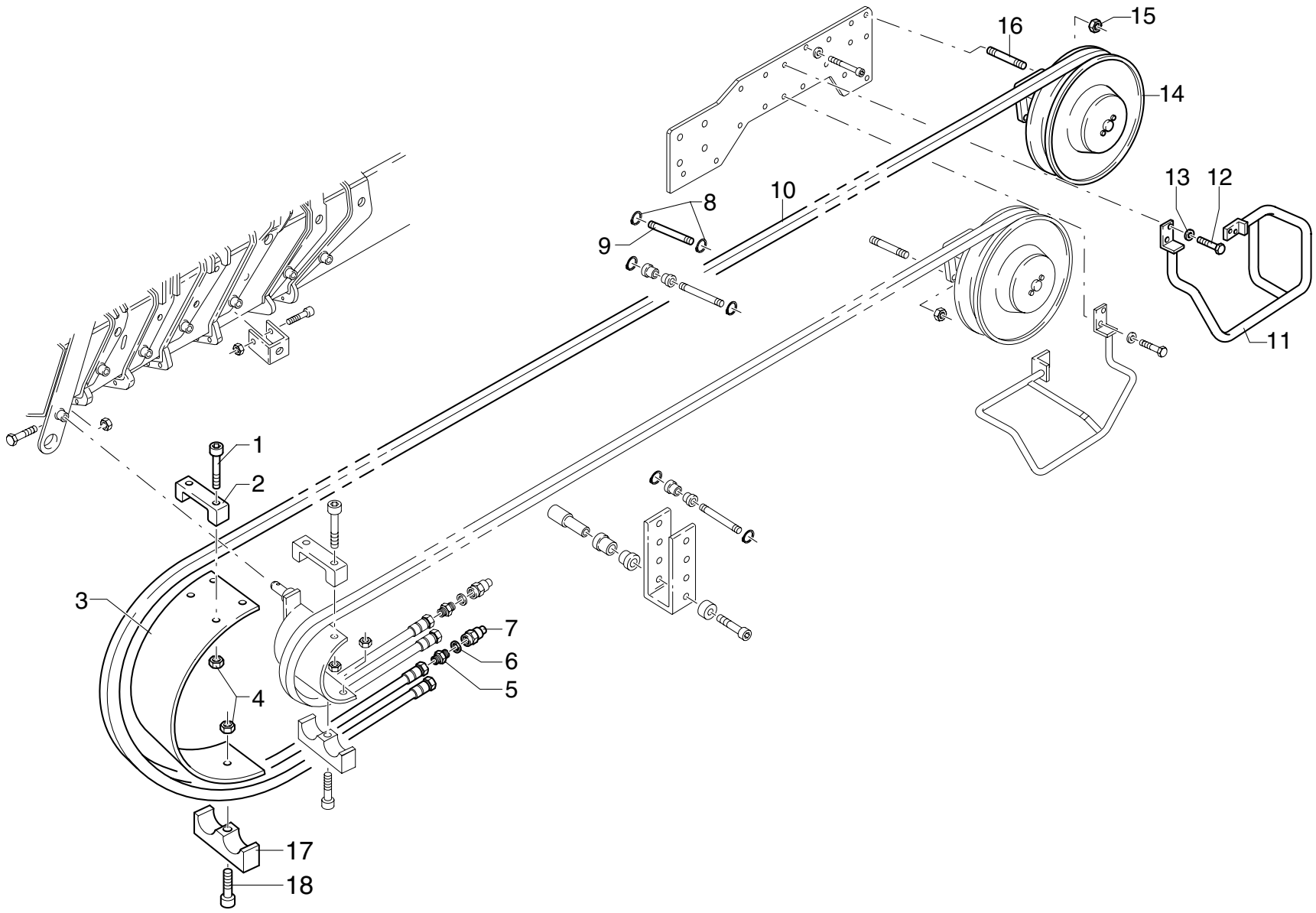

POS.	N°CODICE	Q	DESCRIZIONE	DESIGNATION	BENENNUNG	DESCRIPTION	DENOMINACIONES
1	497138	2	VITE TCEI M8X55 UNI 5931 8.8	VIS	SCHRAUBE	SCREW	TORNILLO
2	208191	1	FERMO	ARRET	SPERRUNG	RETAINER	TOPE
3	208192	1	FERMO	ARRET	SPERRUNG	RETAINER	TOPE
4	191090	3	DADO M8 UNI 7473	ECROU	MUTTER	NUT	TUERCA
5	409678	2	RACCORDO	RACCORD	FITTING	FITTING	RACOR
6	417092	2	RONDELLA DOWTY BONDED SEAL PP45-D	RONDELLE	SCHEIBE	WASHER	ARANDELA
7	124001	2	ATTACCO RAPIDO	ATTACHE RAPIDE	SCHNELLE VERBINDUNG	QUICK COUPLING	ENCHUFE RAPIDO
8	109001	2	ANELLO 10 UNI 7435	JOINT D'ARRET	SPRENGRING	SPRING RING	SEEGER
9	380157	1	PERNO	AXE	BOLZEN	PIN	BULON
10	486447	1	TUBO IN GOMMA (PM 25022/23 - PM 28022/23)	TUYAU FLEX.	SCHLAUCH	HOSE	LATIGUILLO
10	486446	1	TUBO IN GOMMA (PM 25024 - PM 28024)	TUYAU FLEX.	SCHLAUCH	HOSE	LATIGUILLO
10	486746	1	TUBO IN GOMMA (PM 25025 - PM 28025)	TUYAU FLEX.	SCHLAUCH	HOSE	LATIGUILLO
10	486807	1	TUBO IN GOMMA (PM 25026 - PM 28026)	TUYAU FLEX.	SCHLAUCH	HOSE	LATIGUILLO
10	486862	1	TUBO IN GOMMA (PM 25027 - PM 28027)	TUYAU FLEX.	SCHLAUCH	HOSE	LATIGUILLO
11	403239	1	PROTEZIONE	PROTECTION	SCHUTZ	PROTECTION	PROTECCION
12	497131	4	VITE TCEI M8X20 UNI 5931 8.8	VIS	SCHRAUBE	SCREW	TORNILLO
13	417025	4	RONDELLA	RONDELLE	SCHEIBE	WASHER	ARANDELA
14	469041	1	AVVOLGITUBO (PM 25022/23/24 - PM 28022/23/24)	ENROULEUR	SCHLAUCHWICKLER	HOSE REEL	ENROLLADOR
14	469074	1	AVVOLGITUBO (PM 25025/26 - PM 28025/26)	ENROULEUR	SCHLAUCHWICKLER	HOSE REEL	ENROLLADOR
14	469058	1	AVVOLGITUBO (PM 25027 - PM 28027)	ENROULEUR	SCHLAUCHWICKLER	HOSE REEL	ENROLLADOR
15	191092	4	DADO M10 UNI 7473	ECROU	MUTTER	NUT	TUERCA
16	497353	4	VITE PRIGION.M10X25 UNI 5911-66-8	VIS	SCHRAUBE	SCREW	TORNILLO
17	353113	1	MORSETTO	ARRETOIR	KLEMME	FASTENING UNIT	CONEXION
18	498084	1	VITE TCEI M8X90 UNI 5931 8.8	VIS	SCHRAUBE	SCREW	TORNILLO

COMPL. COMANDO 1a ATTIVAZIONE (1/2")

** Materiel de complètement 1ère activation*
** Completing material 1st supplementary activation*
** Vervollständigung 1. Betätigung*
** Compl. primer mando suplementario*

TAV. SV.04.01 1/2

matr. G.A44.0001

PM 25
PM 28

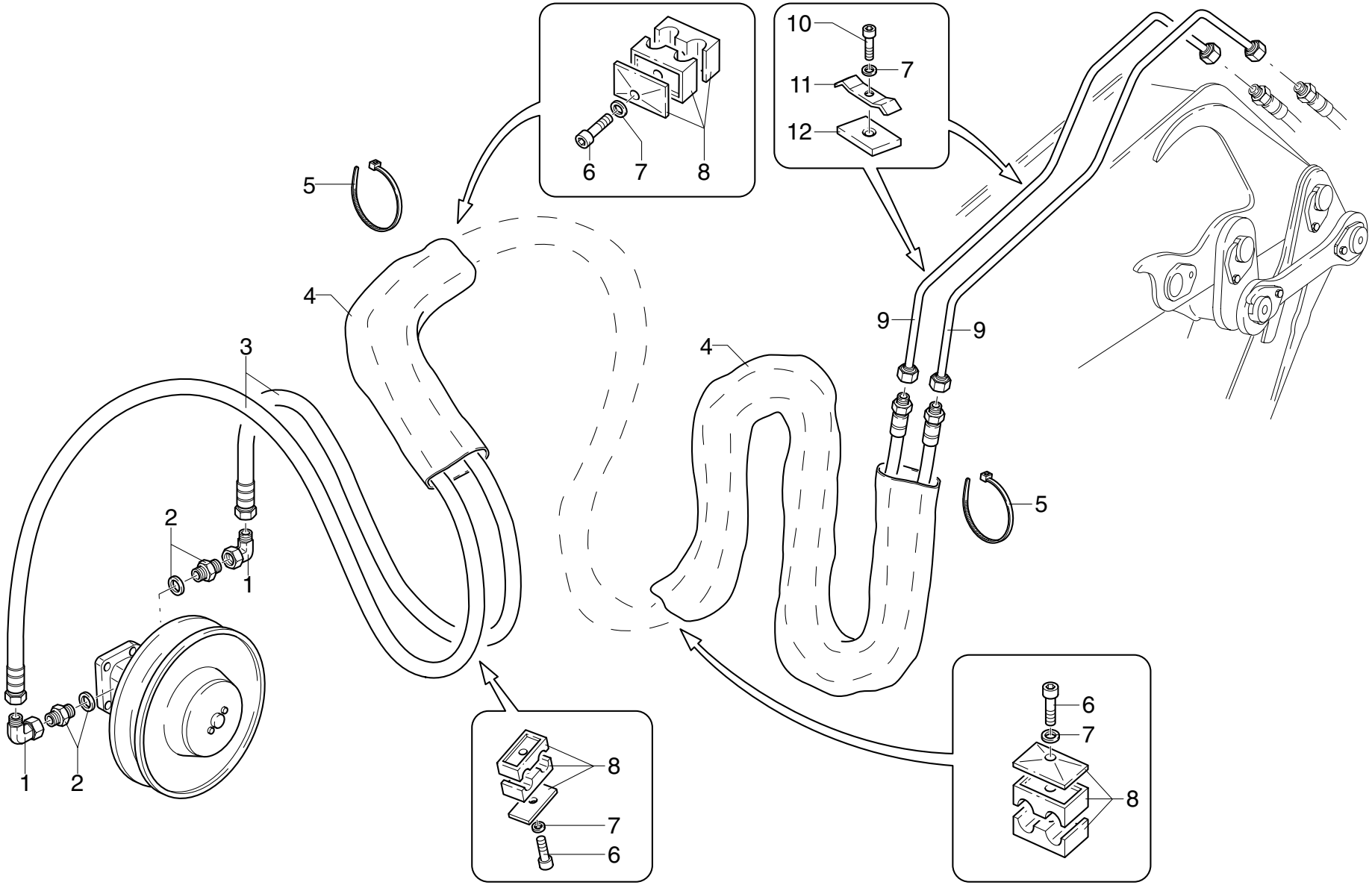

POS.	N°CODICE	Q	DESCRIZIONE	DESIGNATION	BENENNUNG	DESCRIPTION	DENOMINACIONES
1	409396	2	RACCORDO	RACCORD	FITTING	FITTING	RACOR
2	409255	2	RACCORDO	RACCORD	FITTING	FITTING	RACOR
3	486906	2	TUBO IN GOMMA	TUYAU FLEX.	SCHLAUCH	HOSE	LATIGUILLO
4	276051	2	GUAINA	GAINE	MANTEL	SHEATH	MANGERA
5	207064	4	FASCETTA	COLLIER	HALTEBAND	CLAMP	ABRAZADERA
6	497136	3	VITE TCEI M8X45 UNI 5931 8.8	VIS	SCHRAUBE	SCREW	TORNILLO
7	417025	6	RONDELLA SCHNORR S8 ZN	RONDELLE	SCHEIBE	WASHER	ARANDELA
8	353055	3	MORSETTO	ARRETOIR	KLEMME	FASTENING UNIT	CONEXION
9	493300	2	TUBO IN FERRO	TUYAU EN FER	EISEN-ROHR	IRON PIPE	TUBO DE HIERRO
10	497133	3	VITE TCEI M8X30 UNI 5931 8.8	VIS	SCHRAUBE	SCREW	TORNILLO
11	353099	3	MORSETTO	ARRETOIR	KLEMME	FASTENING UNIT	CONEXION
12	262170	3	SPESSORE	CALE D'EPAISSEUR	BEILAGE	SHIM	ESPESOR

COMPL. COMANDO 1a ATTIVAZIONE (1/2")

** Materiel de complètement 1ère activation*
** Completing material 1st supplementary activation*
** Vervollständigung 1. Betätigung*
** Compl. primer mando suplementario*

TAV. SV.04.01 2/2

matr. G.A44.0001

PM 25023
24-25-26
PM 28023
24-25-26

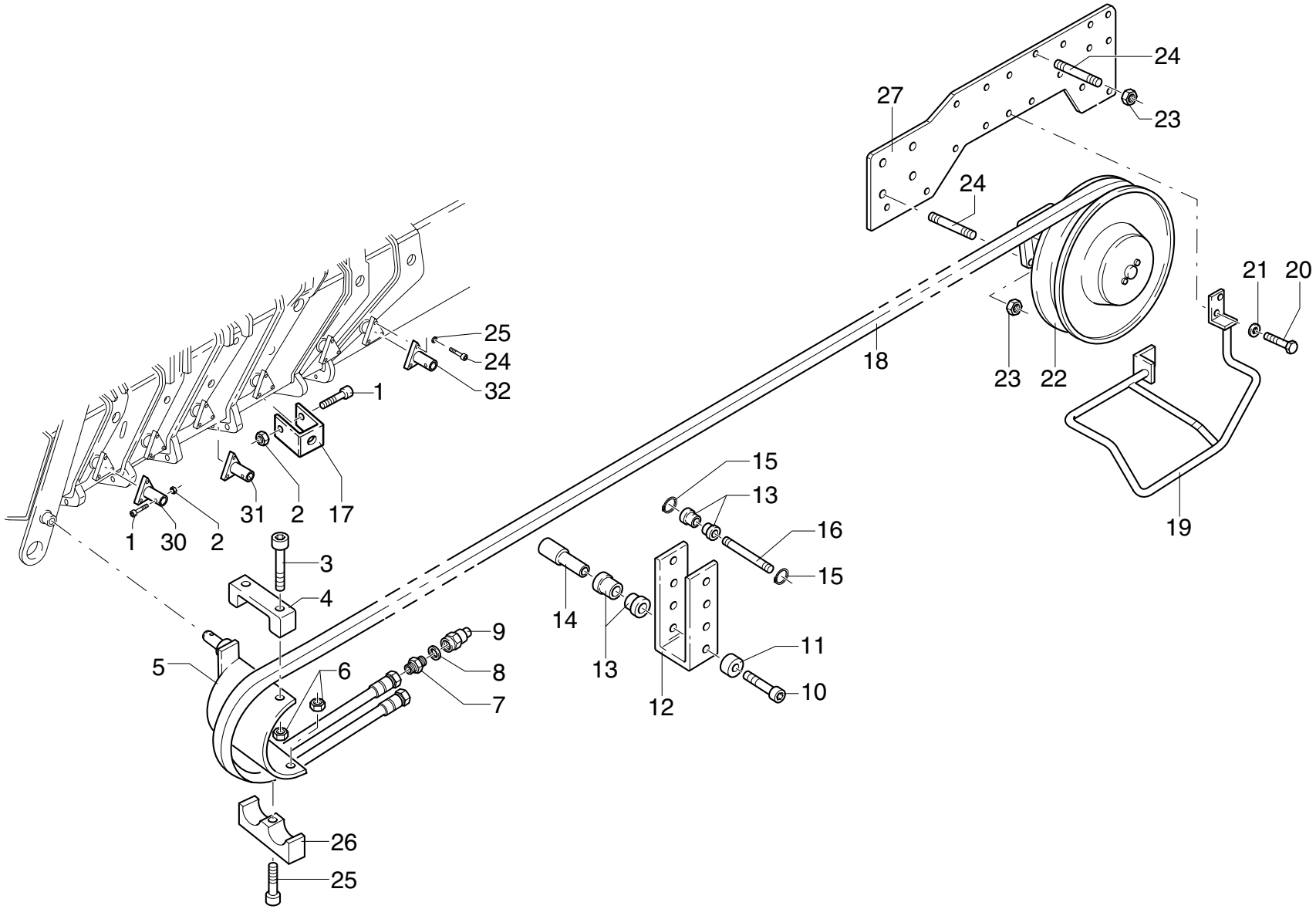

POS.	N°CODICE	Q	DESCRIZIONE	DESIGNATION	BENENNUNG	DESCRIPTION	DENOMINACIONES
1	497391	6	VITE	VIS	SCHRAUBE	SCREW	TORNILLO
2	191017	6	DADO M5 UNI 7473	ECROU	MUTTER	NUT	TUERCA
3	497138	2	VITE TCEI M8X55 UNI 5931 8.8	VIS	SCHRAUBE	SCREW	TORNILLO
4	208189	1	FERMO	ARRET	SPERRUNG	RETAINER	TOPE
5	466461	1	SUPPORTO	SUPPORT	TRAEGER	SUPPORT	SOPORTE
6	191090	3	DADO M8 UNI 7473	ECROU	MUTTER	NUT	TUERCA
7	409678	2	RACCORDO	RACCORD	FITTING	FITTING	RACOR
8	417092	2	RONDELLA DOWTY BONDED SEAL PP45-D	RONDELLE	SCHEIBE	WASHER	ARANDELA
9	124001	2	ATTACCO RAPIDO	ATTACHE RAPIDE	SCHNELLE VERBINDUNG	QUICK COUPLING	ENCHUFE RAPIDO
10	498072	5	VITE TCEI M6X14 UNI 5931 8.8	VIS	SCHRAUBE	SCREW	TORNILLO
11	136518	5	DISTANZIALE	ENTRETOISE	DISTANZHULSE	SPACER	DISTANCIADOR
12	466460	5	SUPPORTO	SUPPORT	TRAEGER	SUPPORT	SOPORTE
13	429064	10	RULLO	GALET	ROLLE	ROLLER	RODILLO
14	380183	5	PERNO	AXE	BOLZEN	PIN	BULON
15	109001	10	ANELLO 72 UNI 7437	JOINT D'ARRET	SPRENGRING	SPRING RING	SEEGER
16	380157	5	PERNO	AXE	BOLZEN	PIN	BULON
17	208194	5	FERMO	ARRET	SPERRUNG	RETAINER	TOPE
18	486865	1	TUBO IN GOMMA (PM 25023 - PM 28023)	TUYAU FLEX.	SCHLAUCH	HOSE	LATIGUILLO
18	486864	1	TUBO IN GOMMA (PM 25024 - PM 28024)	TUYAU FLEX.	SCHLAUCH	HOSE	LATIGUILLO
18	486855	1	TUBO IN GOMMA (PM 25025 - PM 28025)	TUYAU FLEX.	SCHLAUCH	HOSE	LATIGUILLO
18	486890	1	TUBO IN GOMMA (PM 25026 - PM 28026)	TUYAU FLEX.	SCHLAUCH	HOSE	LATIGUILLO
19	403240	1	PROTEZIONE	PROTECTION	SCHUTZ	PROTECTION	PROTECCION
20	497131	4	VITE TCEI M8X20 UNI 5931 8.8	VIS	SCHRAUBE	SCREW	TORNILLO
21	417025	4	RONDELLA SCHNORR S8 ZN	RONDELLE	SCHEIBE	WASHER	ARANDELA
22	469073	1	AVVOLGITUBO (PM 25023/24 - PM 28023/24)	ENROULEUR	SCHLAUCHWICKLER	HOSE REEL	ENROLLADOR
22	469072	1	AVVOLGITUBO (PM 25025/26 - PM 28025/26)	ENROULEUR	SCHLAUCHWICKLER	HOSE REEL	ENROLLADOR

COMPL. COMANDO 1a ATTIVAZIONE (1/2")

** Materiel de complètement 1ère activation*
** Completing material 1st supplementary activation*
** Vervollständigung 1. Betätigung*
** Compl. primer mando suplementario*

TAV. SV.04.01 2/2

matr. G.A44.0001

PM 25023
24-25-26
PM 28023
24-25-26

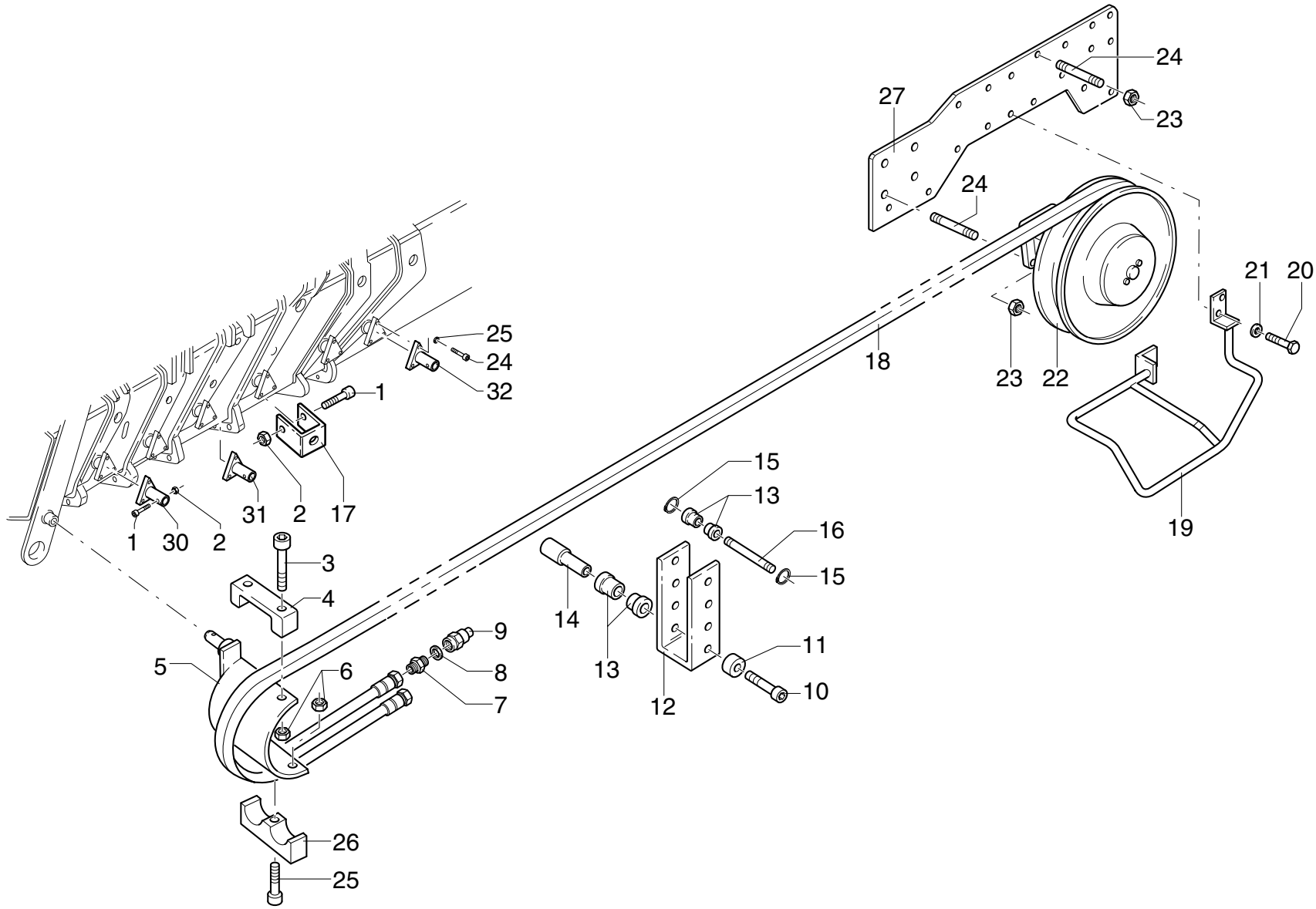

POS.	N°CODICE	Q	DESCRIZIONE	DESIGNATION	BENENNUNG	DESCRIPTION	DENOMINACIONES
23	191092	8	DADO M10 UNI 7473	ECROU	MUTTER	NUT	TUERCA
24	497353	8	VITE PRIGION.M10X25 UNI 5911-66-8G	VIS	SCHRAUBE	SCREW	TORNILLO
25	417026	18	RONDELLA SCHNORR S10 DACROMET	RONDELLE	SCHEIBE	WASHER	ARANDELA
26	497145	18	VITE TCEI M10X25 UNI 5931 8.8	VIS	SCHRAUBE	SCREW	TORNILLO
27	466474	1	SUPPORTO	SUPPORT	TRAEGER	SUPPORT	SOPORTE
28	497136	1	VITE TCEI M8X45 UNI 5931 8.8	VIS	SCHRAUBE	SCREW	TORNILLO
29	353113	1	MORSETTO	ARRETOIR	KLEMME	FASTENING UNIT	CONEXION
30	466669	2	SUPPORTO	SUPPORT	TRAEGER	SUPPORT	SOPORTE
31	466679	2	SUPPORTO	SUPPORT	TRAEGER	SUPPORT	SOPORTE
32	466668	2	SUPPORTO	SUPPORT	TRAEGER	SUPPORT	SOPORTE

COMPL. COMANDO 1a ATTIVAZIONE (1/2")

** Materiel de complètement 1ère activation*
** Completing material 1st supplementary activation*
** Vervollständigung 1. Betätigung*
** Compl. primer mando suplementario*

TAV. SV.04.02

matr. G.A44.0001

PM 25
PM 28

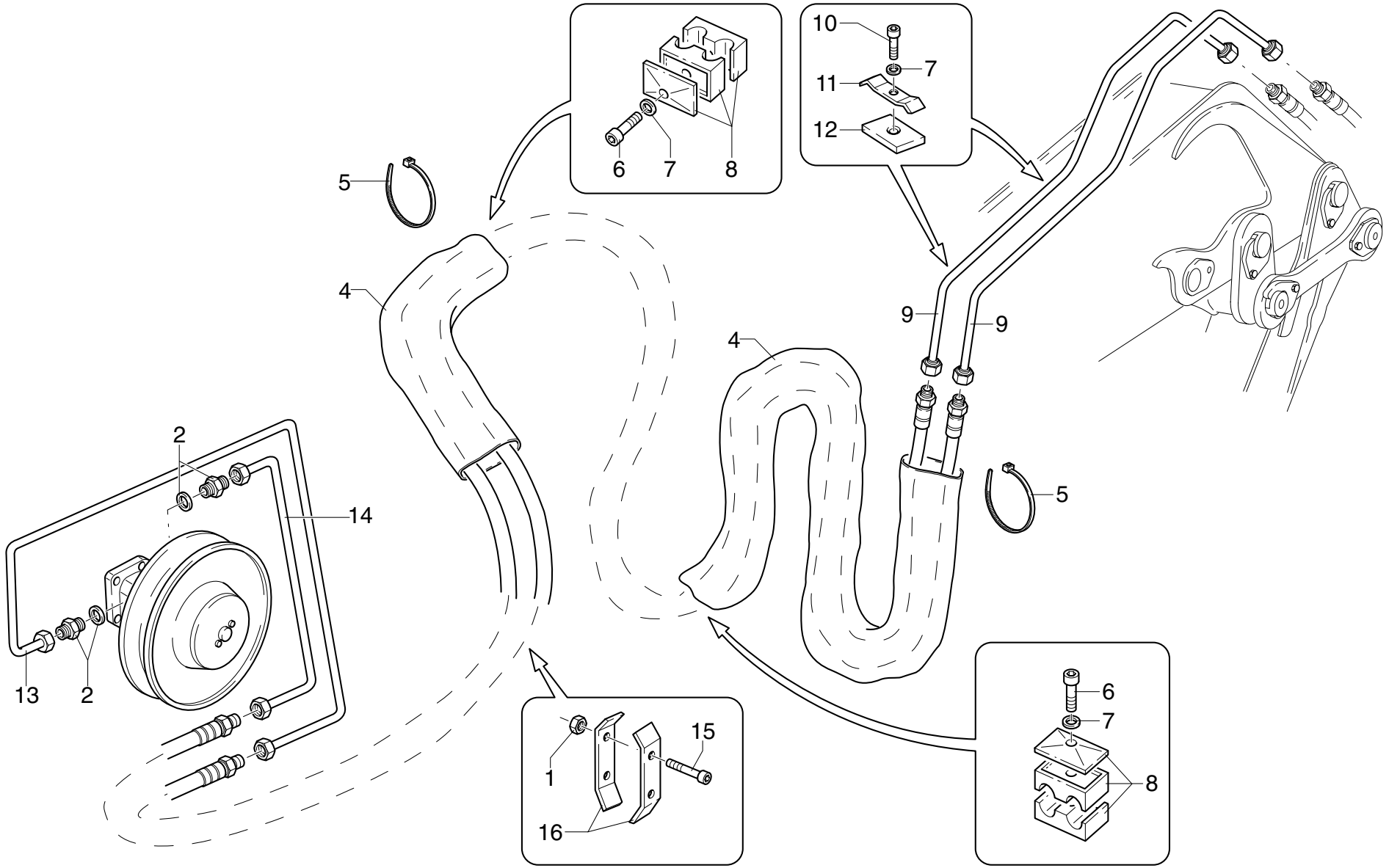

UNISTUDIO - Modena

POS.	N°CODICE	Q	DESCRIZIONE	DESIGNATION	BENENNUNG	DESCRIPTION	DENOMINACIONES
1	191162	2	DADO M6 UNI 7473	ECROU	MUTTER	NUT	TUERCA
2	409255	2	RACCORDO	RACCORD	FITTING	FITTING	RACOR
3	486951	2	TUBO IN GOMMA	TUYAU FLEX.	SCHLAUCH	HOSE	LATIGUILLO
4	276051	2	GUAINA	GAINE	MANTEL	SHEATH	MANGERA
5	207064	4	FASCETTA	COLLIER	HALTEBAND	CLAMP	ABRAZADERA
6	497136	2	VITE TCEI M8X45 UNI 5931 8.8	VIS	SCHRAUBE	SCREW	TORNILLO
7	417025	5	RONDELLA SCHNORR S8 ZN	RONDELLE	SCHEIBE	WASHER	ARANDELA
8	353055	2	MORSETTO	ARRETOIR	KLEMME	FASTENING UNIT	CONEXION
9	4935300	2	TUBO IN FERRO	TUYAU EN FER	EISEN-ROHR	IRON PIPE	TUBO DE HIERRO
10	497133	3	VITE TCEI M8X30 UNI 5931 8.8	VIS	SCHRAUBE	SCREW	TORNILLO
11	353099	3	MORSETTO	ARRETOIR	KLEMME	FASTENING UNIT	CONEXION
12	262170	3	SPESSORE	CALE D'EPAISSEUR	BEILAGE	SHIM	ESPESOR
13	493380	1	TUBO IN FERRO	TUYAU EN FER	EISEN-ROHR	IRON PIPE	TUBO DE HIERRO
14	493381	1	TUBO IN FERRO	TUYAU EN FER	EISEN-ROHR	IRON PIPE	TUBO DE HIERRO
15	497123	2	VITE TCEI M6X40 UNI 5931 8.8	VIS	SCHRAUBE	SCREW	TORNILLO
16	466518	2	SUPPORTO	SUPPORT	TRAEGER	SUPPORT	SOPORTE

COMPL. COMANDO 2a ATTIVAZIONE (1/2")

** Materiel de complètement 2ème activation*
** Completing material 2nd supplementary activation*
** Vervollständigung 2. Betätigung*
** Compl. segundo mando suplementario*

TAV. SV.05.01 1/2

matr. G.A44.0001

PM 25023
24-25-26
PM 28023
24-25-26

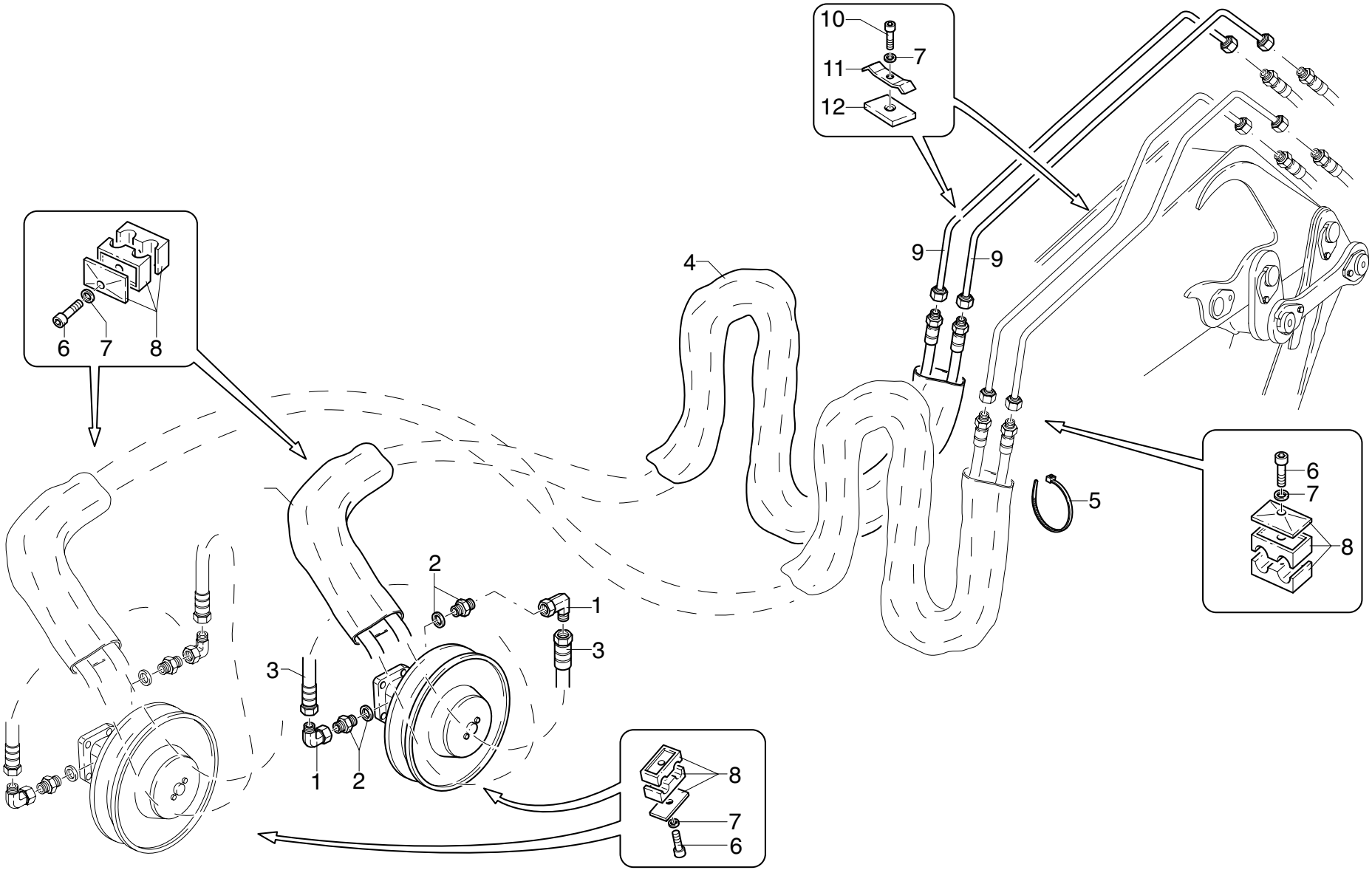

POS.	N°CODICE	Q	DESCRIZIONE	DESIGNATION	BENENNUNG	DESCRIPTION	DENOMINACIONES
1	409396	2	RACCORDO	RACCORD	FITTING	FITTING	RACOR
2	409255	2	RACCORDO	RACCORD	FITTING	FITTING	RACOR
3	486906	2	TUBO IN GOMMA	TUYAU FLEX.	SCHLAUCH	HOSE	LATIGUILLO
4	276051	2	GUAINA	GAINE	MANTEL	SHEATH	MANGERA
5	207064	4	FASCETTA	COLLIER	HALTEBAND	CLAMP	ABRAZADERA
6	497136	3	VITE TCEI M8X45 UNI 5931 8.8	VIS	SCHRAUBE	SCREW	TORNILLO
7	417025	6	RONDELLA SCHNORR S8 ZN	RONDELLE	SCHEIBE	WASHER	ARANDELA
8	353055	3	MORSETTO	ARRETOIR	KLEMME	FASTENING UNIT	CONEXION
9	493301	2	TUBO IN FERRO	TUYAU EN FER	EISEN-ROHR	IRON PIPE	TUBO DE HIERRO
10	497133	3	VITE TCEI M8X30 UNI 5931 8.8	VIS	SCHRAUBE	SCREW	TORNILLO
11	353099	3	MORSETTO	ARRETOIR	KLEMME	FASTENING UNIT	CONEXION
12	262170	3	SPESSORE	CALE D'EPAISSEUR	BEILAGE	SHIM	ESPESOR

COMPL. COMANDO 2a ATTIVAZIONE (1/2")

** Materiel de complètement 2ème activation*
** Completing material 2nd supplementary activation*
** Vervollständigung 2. Betätigung*
** Compl. segundo mando suplementario*

TAV. SV.05.01 2/2

matr. G.A44.0001

PM 25023
24-25-26
PM 28023
24-25-26

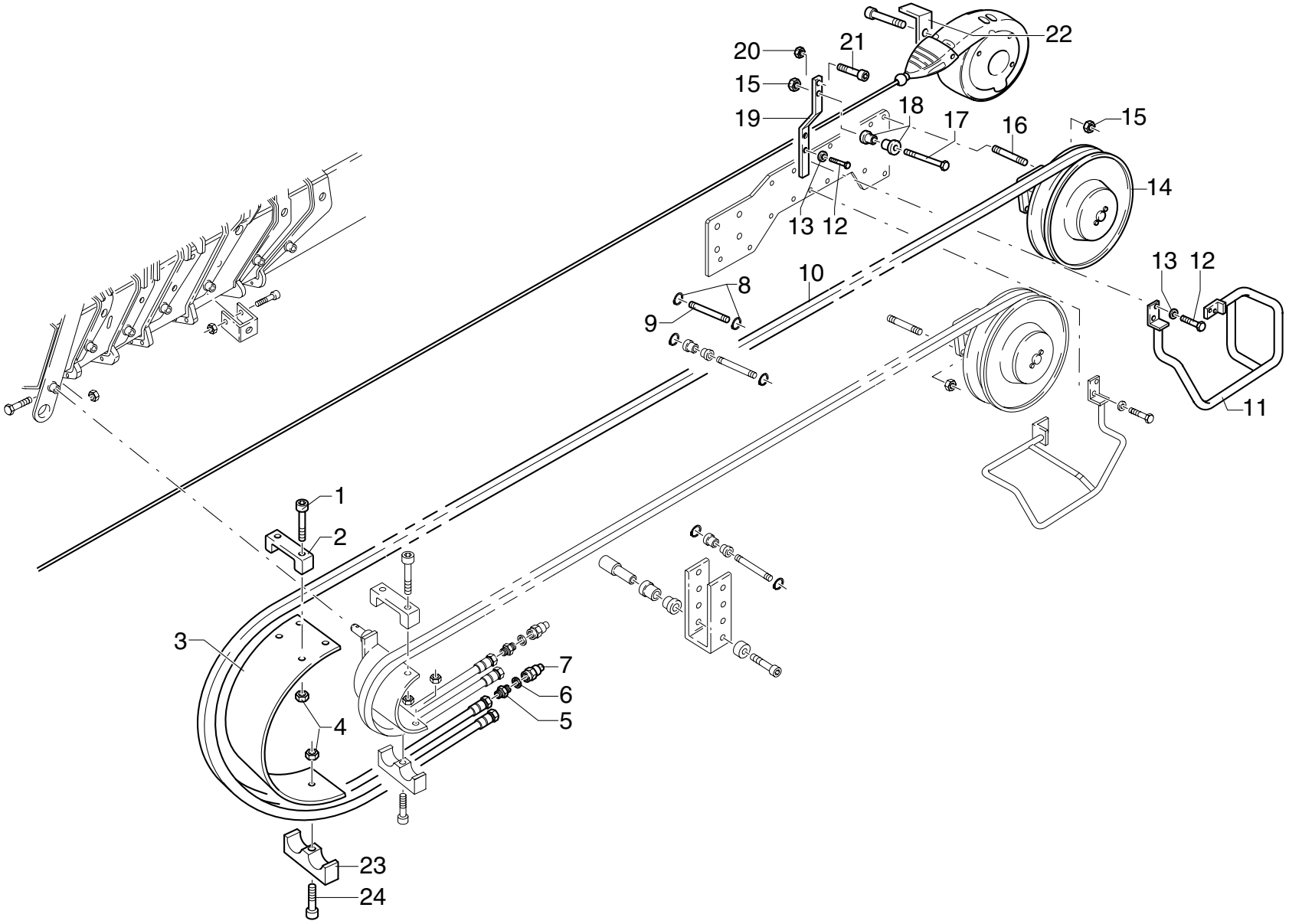

POS.	N°CODICE	Q	DESCRIZIONE	DESIGNATION	BENENNUNG	DESCRIPTION	DENOMINACIONES
1	497138	2	VITE TCEI M8X55 UNI 5931 8.8	VIS	SCHRAUBE	SCREW	TORNILLO
2	208189	1	FERMO	ARRET	SPERRUNG	RETAINER	TOPE
3	208192	1	FERMO	ARRET	SPERRUNG	RETAINER	TOPE
4	191090	3	DADO M8 UNI 7473	ECROU	MUTTER	NUT	TUERCA
5	409678	2	RACCORDO	RACCORD	FITTING	FITTING	RACOR
6	417092	2	RONDELLA DOWTY BONDED SEAL PP45-D	RONDELLE	SCHEIBE	WASHER	ARANDELA
7	124001	2	ATTACCO RAPIDO	ATTACHE RAPIDE	SCHNELLE VERBINDUNG	QUICK COUPLING	ENCHUFE RAPIDO
8	109001	2	ANELLO ELASTICO	JOINT D'ARRET	SPRENGRING	SPRING RING	SEEGER
9	380157	1	PERNO	AXE	BOLZEN	PIN	BULON
10	486865	1	TUBO IN GOMMA (PM 25023 - PM 28023)	TUYAU FLEX.	SCHLAUCH	HOSE	LATIGUILLO
10	486864	1	TUBO IN GOMMA (PM 25024 - PM 28024)	TUYAU FLEX.	SCHLAUCH	HOSE	LATIGUILLO
10	486855	1	TUBO IN GOMMA (PM 25025 - PM 28025)	TUYAU FLEX.	SCHLAUCH	HOSE	LATIGUILLO
10	486863	1	TUBO IN GOMMA (PM 25026 - PM 28026)	TUYAU FLEX.	SCHLAUCH	HOSE	LATIGUILLO
11	403239	1	PROTEZIONE	PROTECTION	SCHUTZ	PROTECTION	PROTECCION
12	497131	6	VITE TCEI M8X20 UNI 5931 8.8	VIS	SCHRAUBE	SCREW	TORNILLO
13	417025	6	RONDELLA SCHNORR S8 ZN	RONDELLE	SCHEIBE	WASHER	ARANDELA
14	469073	1	AVVOLGITUBO (PM 25023/24 - PM 28023/24)	ENROULEUR	SCHLAUCHWICKLER	HOSE REEL	ENROLLADOR
14	469072	1	AVVOLGITUBO (PM 25025/26 - PM 28025/26)	ENROULEUR	SCHLAUCHWICKLER	HOSE REEL	ENROLLADOR
15	191092	4	DADO M10 UNI 7473	ECROU	MUTTER	NUT	TUERCA
16	497353	4	VITE PRIGION.M10X25 UNI 5911-66-8G	VIS	SCHRAUBE	SCREW	TORNILLO
17	497155	1	VITE TCEI M10X90 UNI 5931 8.8	VIS	SCHRAUBE	SCREW	TORNILLO
18	429064	2	RULLO	GALET	ROLLE	ROLLER	RODILLO
19	466490	1	SUPPORTO	SUPPORT	TRAEGER	SUPPORT	SOPORTE
20	191162	1	DADO M6 UNI 7473	ECROU	MUTTER	NUT	TUERCA
21	497341	1	VITE TCEI M6X80 UNI 5931 8.8	VIS	SCHRAUBE	SCREW	TORNILLO
22	466464	1	SUPPORTO	SUPPORT	TRAEGER	SUPPORT	SOPORTE

COMPL. COMANDO 2a ATTIVAZIONE (1/2")

** Materiel de complètement 2ème activation*
** Completing material 2nd supplementary activation*
** Vervollständigung 2. Betätigung*
** Compl. segundo mando suplementario*

TAV. SV.05.01 2/2

matr. G.A44.0001

PM 25023
24-25-26
PM 28023
24-25-26

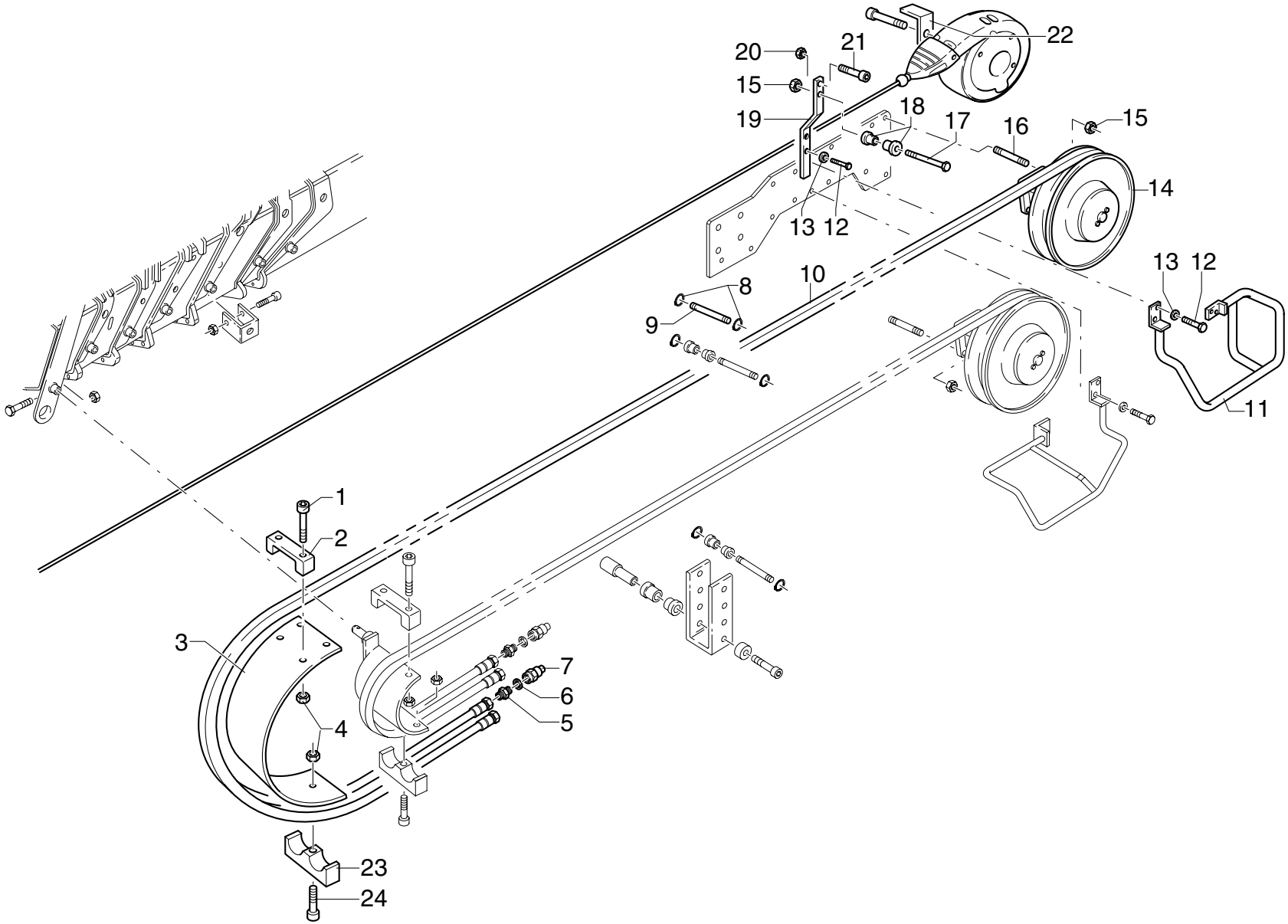

POS.	N°CODICE	Q	DESCRIZIONE	DESIGNATION	BENENNUNG	DESCRIPTION	DENOMINACIONES
23	353113	1	MORSETTO	ARRETOIR	KLEMME	FASTENING UNIT	CONEXION
24	498084	1	VITE TCEI M8X90 UNI 5931 8.8	VIS	SCHRAUBE	SCREW	TORNILLO

COMPL. COMANDO 2a ATTIVAZIONE (1/2")

** Materiel de complètement 2ème activation*
** Completing material 2nd supplementary activation*
** Vervollständigung 2. Betätigung*
** Compl. segundo mando suplementario*

TAV. SV.05.02

matr. G.A44.0001

PM 25 LC
PM 28 LC

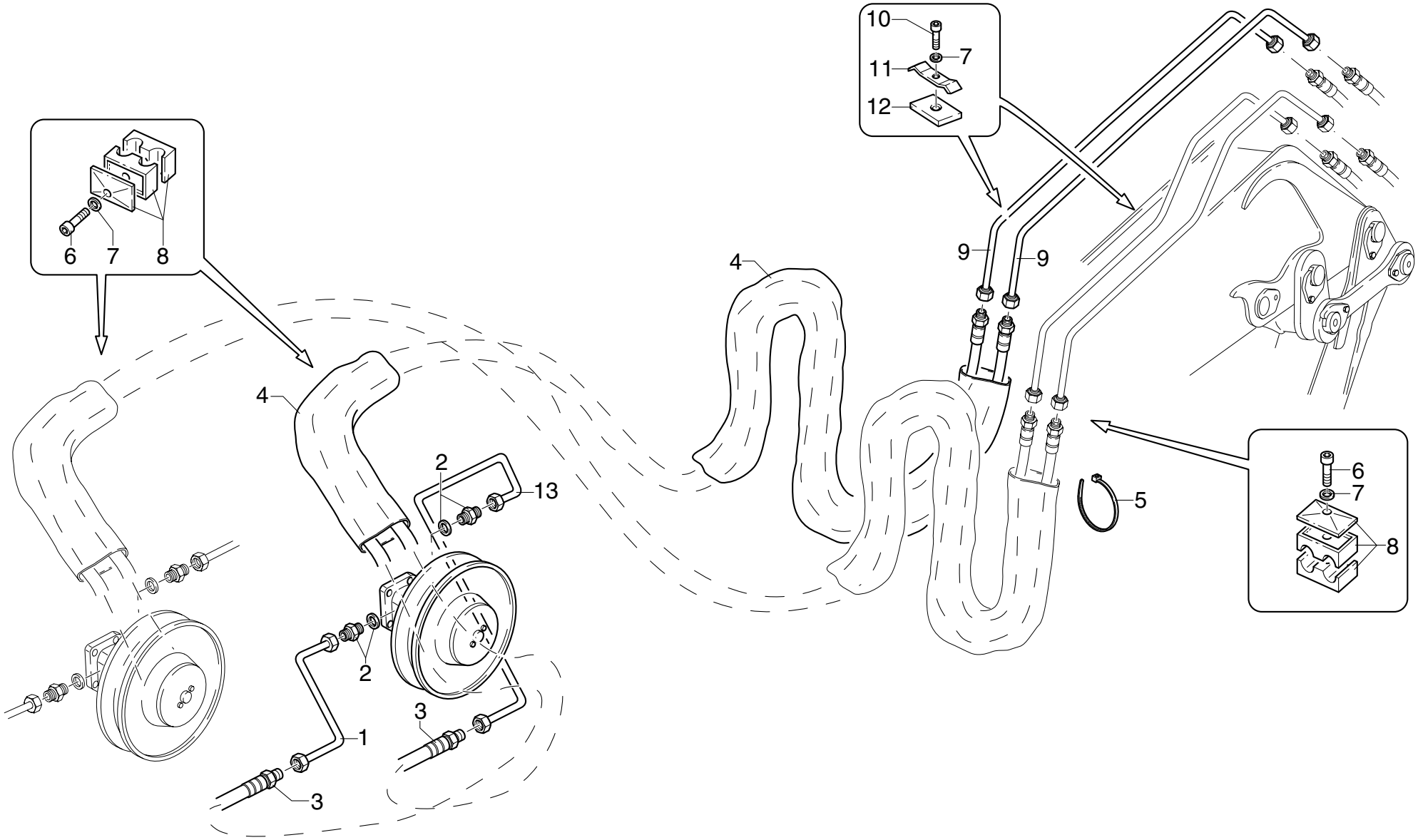

POS.	N°CODICE	Q	DESCRIZIONE	DESIGNATION	BENENNUNG	DESCRIPTION	DENOMINACIONES
1	493382	1	TUBO IN FERRO	TUYAU EN FER	EISEN-ROHR	IRON PIPE	TUBO DE HIERRO
2	409255	2	RACCORDO	RACCORD	FITTING	FITTING	RACOR
3	486951	2	TUBO IN GOMMA	TUYAU FLEX.	SCHLAUCH	HOSE	LATIGUILLO
4	276051	2	GUAINA	GAINE	MANTEL	SHEATH	MANGERA
5	207064	4	FASCETTA	COLLIER	HALTEBAND	CLAMP	ABRAZADERA
6	497136	2	VITE TCEI M8X45 UNI 5931 8.8	VIS	SCHRAUBE	SCREW	TORNILLO
7	417025	4	RONDELLA SCHNORR S8 ZN	RONDELLE	SCHEIBE	WASHER	ARANDELA
8	353055	2	MORSETTO	ARRETOIR	KLEMME	FASTENING UNIT	CONEXION
9	493301	2	TUBO IN FERRO	TUYAU EN FER	EISEN-ROHR	IRON PIPE	TUBO DE HIERRO
10	497133	3	VITE TCEI M8X30 UNI 5931 8.8	VIS	SCHRAUBE	SCREW	TORNILLO
11	353099	3	MORSETTO	ARRETOIR	KLEMME	FASTENING UNIT	CONEXION
12	262170	3	SPESSORE	CALE D'EPAISSEUR	BEILAGE	SHIM	ESPESOR
13	493383	1	TUBO IN FERRO	TUYAU EN FER	EISEN-ROHR	IRON PIPE	TUBO DE HIERRO

COMPLETAMENTO IMPIANTO VERRICELLO

** Complètement installation vérin*
** Completion of the winch system*
** Erganzung Windenanlage*
** Completamiento instalación cabrestante*

TAV. SV.06.01

matr. G.A44.0001

PM 25
PM 28

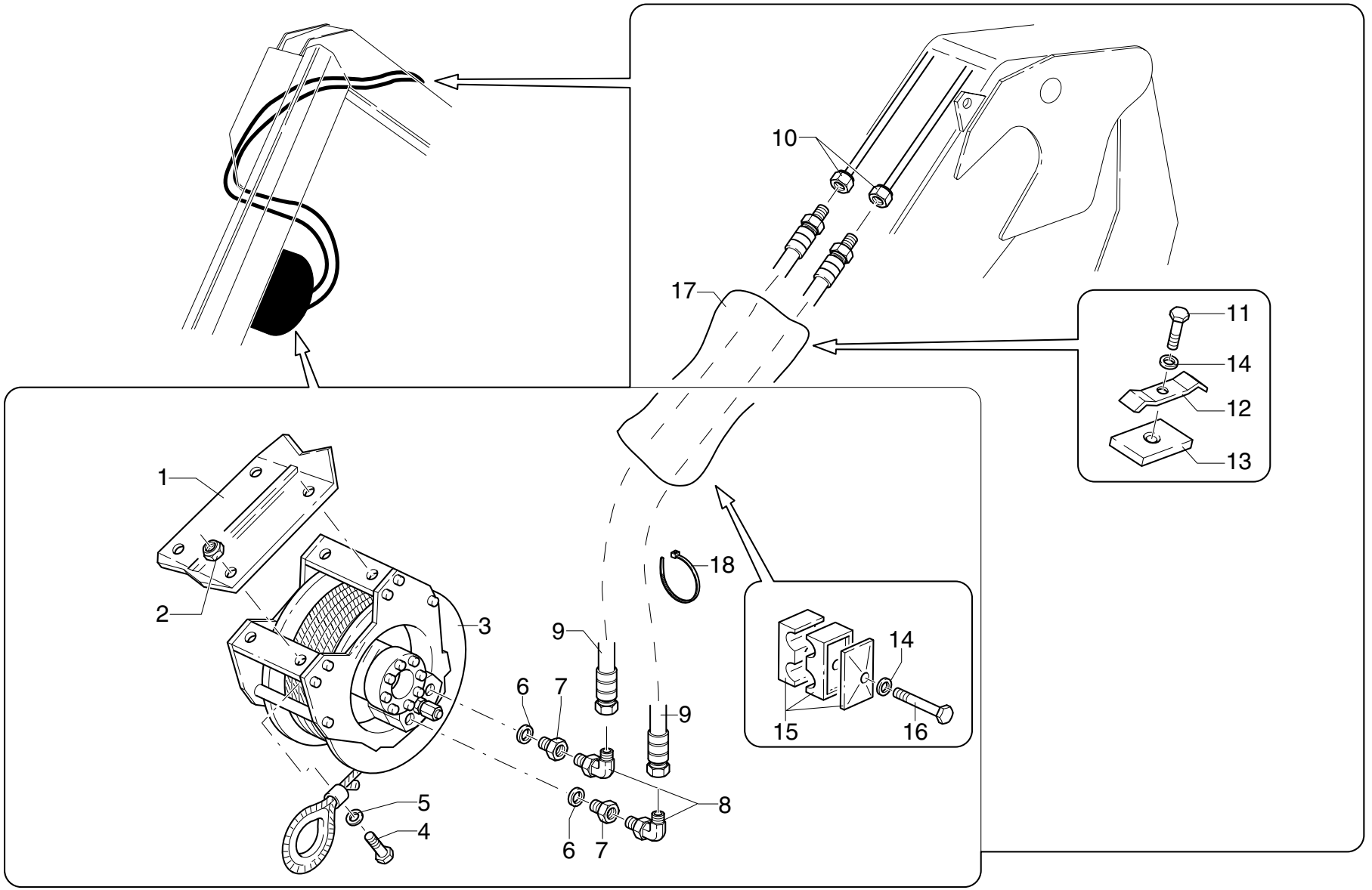

POS.	N°CODICE	Q	DESCRIZIONE	DESIGNATION	BENENNUNG	DESCRIPTION	DENOMINACIONES
1	466470	1	SUPPORTO	SUPPORT	TRAEGER	SUPPORT	SOPORTE
2	191096	4	DADO M14 UNI 7473	ECROU	MUTTER	NUT	TUERCA
3	119028	1	VERRICELLO	TREUIL	SCHWING. DAMPFER	WINCH	CABRESTANTE
4	497060	4	VITE TCEI M14X60 UNI 5739 10.9	VIS	SCHRAUBE	SCREW	TORNILLO
5	417028	4	RONDELLA SCHNORR S14 ZN	RONDELLE	SCHEIBE	WASHER	ARANDELA
6	417093	2	RONDELLA DOWTY BONDED SEAL PP45-F	RONDELLE	SCHEIBE	WASHER	ARANDELA
7	409669	2	RACCORDO	RACCORD	FITTING	FITTING	RACOR
8	409361	2	RACCORDO	RACCORD	FITTING	FITTING	RACOR
9	486908	2	TUBO IN GOMMA	TUYAU FLEX.	SCHLAUCH	HOSE	LATIGUILLO
10	493300	2	TUBO IN FERRO	TUYAU EN FER	EISEN-ROHR	IRON PIPE	TUBO DE HIERRO
11	497131	3	VITE TCEI M8X20 UNI 5931 8.8	VIS	SCHRAUBE	SCREW	TORNILLO
12	353099	3	MORSETTO	ARRETOIR	KLEMME	FASTENING UNIT	CONEXION
13	262170	3	SPESSORE	CALE D'EPAISSEUR	BEILAGE	SHIM	ESPESOR
14	417025	5	RONDELLA SCHNORR S8 ZN	RONDELLE	SCHEIBE	WASHER	ARANDELA
15	353080	2	MORSETTO	ARRETOIR	KLEMME	FASTENING UNIT	CONEXION
16	497136	2	VITE TCEI M8X45 UNI 5931 8.8	VIS	SCHRAUBE	SCREW	TORNILLO
17	276059	2	GUAINA	GAINE	MANTEL	SHEATH	MANGERA
18	207064	4	FASCETTA	COLLIER	HALTEBAND	CLAMP	ABRAZADERA

COMPLETAMENTO IMPIANTO VERRICELLO

** Complètement installation vérin*
** Completion of the winch system*
** Erganzung Windenanlage*
** Completamiento instalación cabrestante*

TAV. SV.06.02

matr. G.A44.0001

PM 25 LC
PM 28 LC

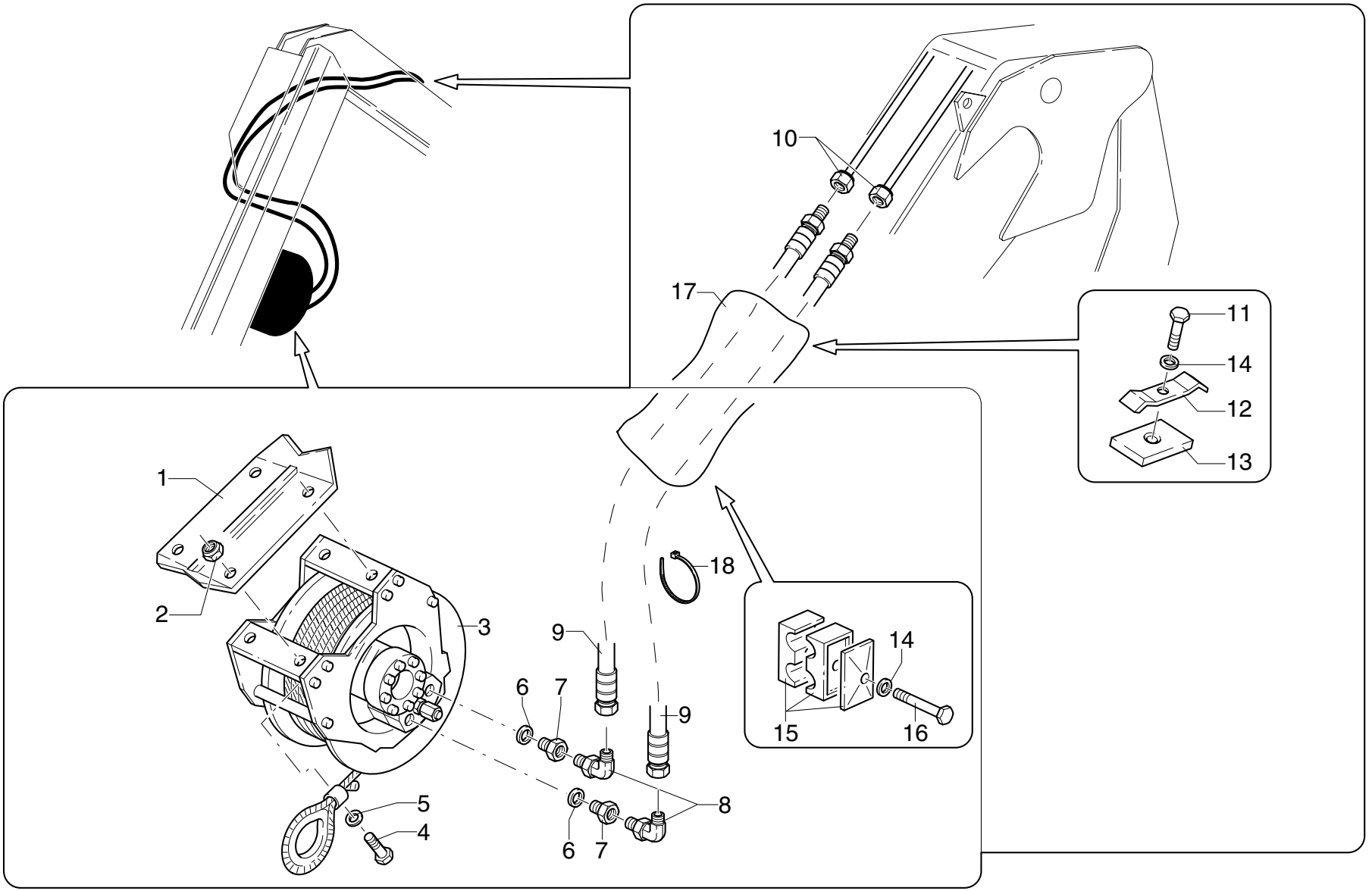

POS.	N°CODICE	Q	DESCRIZIONE	DESIGNATION	BENENNUNG	DESCRIPTION	DENOMINACIONES
1	466467	1	SUPPORTO	SUPPORT	TRAEGER	SUPPORT	SOPORTE
2	191096	4	DADO M14 UNI 7473	ECROU	MUTTER	NUT	TUERCA
3	119028	1	VERRICELLO	TREUIL	SCHWING. DAMPFER	WINCH	CABRESTANTE
4	497060	4	VITE TCEI M14X60 UNI 5739 10.9	VIS	SCHRAUBE	SCREW	TORNILLO
5	417028	4	RONDELLA SCHNORR S14 ZN	RONDELLE	SCHEIBE	WASHER	ARANDELA
6	417093	2	RONDELLA DOWTY BONDED SEAL PP45-F	RONDELLE	SCHEIBE	WASHER	ARANDELA
7	409669	2	RACCORDO	RACCORD	FITTING	FITTING	RACOR
8	409361	2	RACCORDO	RACCORD	FITTING	FITTING	RACOR
9	486908	2	TUBO IN GOMMA	TUYAU FLEX.	SCHLAUCH	HOSE	LATIGUILLO
10	493300	2	TUBO IN FERRO	TUYAU EN FER	EISEN-ROHR	IRON PIPE	TUBO DE HIERRO
11	497131	3	VITE TCEI M8X20 UNI 5931 8.8	VIS	SCHRAUBE	SCREW	TORNILLO
12	353099	3	MORSETTO	ARRETOIR	KLEMME	FASTENING UNIT	CONEXION
13	262170	3	SPESSORE	CALE D'EPAISSEUR	BEILAGE	SHIM	ESPESOR
14	417025	5	RONDELLA SCHNORR S8 ZN	RONDELLE	SCHEIBE	WASHER	ARANDELA
15	353080	2	MORSETTO	ARRETOIR	KLEMME	FASTENING UNIT	CONEXION
16	497136	2	VITE TCEI M8X45 UNI 5931 8.8	VIS	SCHRAUBE	SCREW	TORNILLO
17	276059	2	GUAINA	GAINE	MANTEL	SHEATH	MANGERA
18	207064	4	FASCETTA	COLLIER	HALTEBAND	CLAMP	ABRAZADERA

COMPLETAMENTO COMANDO 1a - 2a ATTIVAZIONE CON RACCOGLITUBO

** Complètement commande 1ère-2ème activation (3/8") avec serre-tubes*
** Vervollständigung Steuerung 1.-2. Aktivierung (3/8") mit Schlauchaufnahme*
** 1st-2nd activation (3/8") control with pipe holder, sequel*
** Completam. mando 1ª-2ª activación (3/8") con recogetubo*

TAV. SV.07.01

matr. G.A44.0001

PM 25
PM 28

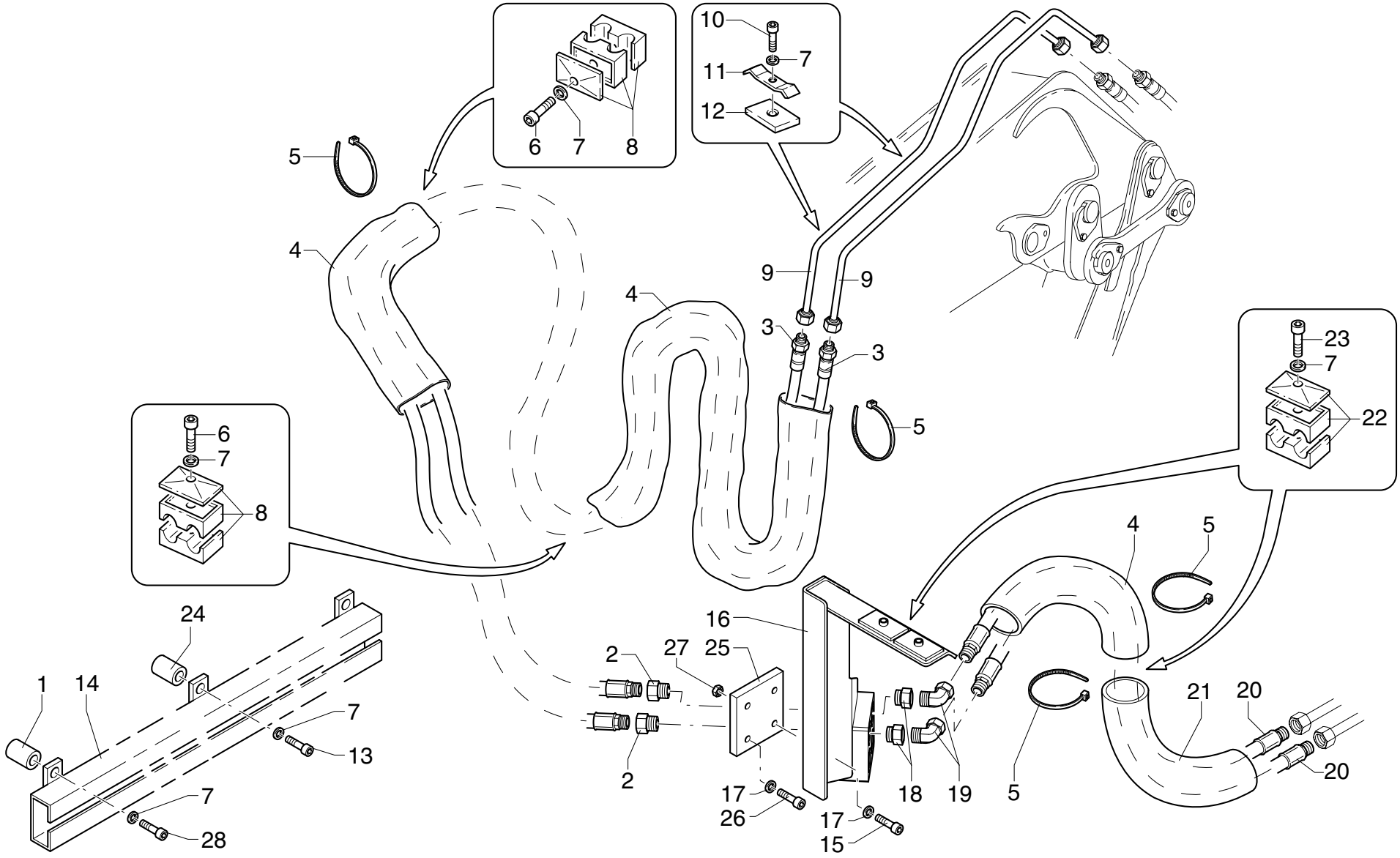

POS.	N°CODICE	Q	DESCRIZIONE	DESIGNATION	BENENNUNG	DESCRIPTION	DENOMINACIONES
1	136661	1	DISTANZIALE	ENTRETOISE	DISTANZHULSE	SPACER	DISTANCIADOR
2	409294	2	RACCORDO	RACCORD	FITTING	FITTING	RACOR
3	486627	2	TUBO IN GOMMA	TUYAU FLEX.	SCHLAUCH	HOSE	LATIGUILLO
4	276051	3	GUAINA	GAINE	MANTEL	SHEATH	MANGERA
5	207064	8	FASCETTA	COLLIER	HALTEBAND	CLAMP	ABRAZADERA
6	497136	2	VITE TCEI M8X45 UNI 5931 8.8	VIS	SCHRAUBE	SCREW	TORNILLO
7	417025	10	RONDELLA SCHNORR S8 ZN	RONDELLE	SCHEIBE	WASHER	ARANDELA
8	353055	2	MORSETTO	ARRETOIR	KLEMME	FASTENING UNIT	CONEXION
9	493300	2	TUBO IN FERRO 1a ATTIVAZ.	TUYAU EN FER	EISEN-ROHR	IRON PIPE	TUBO DE HIERRO
9	493301	2	TUBO IN FERRO 2a ATTIVAZ.	TUYAU EN FER	EISEN-ROHR	IRON PIPE	TUBO DE HIERRO
10	497133	3	VITE TCEI M8X30 UNI 5931 8.8	VIS	SCHRAUBE	SCREW	TORNILLO
11	353099	3	MORSETTO	ARRETOIR	KLEMME	FASTENING UNIT	CONEXION
12	262170	3	SPESSORE	CALE D'EPAISSEUR	BEILAGE	SHIM	ESPESOR
13	498071	2	VITE TCEI M8X100 UNI 5931 8.8	VIS	SCHRAUBE	SCREW	TORNILLO
14	466670	1	SUPPORTO	SUPPORT	TRAEGER	SUPPORT	SOPORTE
15	497146	2	VITE TCEI M10X30 UNI 5931 8.8	VIS	SCHRAUBE	SCREW	TORNILLO
16	466662	1	SUPPORTO	SUPPORT	TRAEGER	SUPPORT	SOPORTE
17	417026	4	RONDELLA SCHNORR S10 DACROMET	RONDELLE	SCHEIBE	WASHER	ARANDELA
18	410128	2	RACCORDO	RACCORD	FITTING	FITTING	RACOR
19	410117	2	RACCORDO	RACCORD	FITTING	FITTING	RACOR
20	486403	2	TUBO IN GOMMA	TUYAU FLEX.	SCHLAUCH	HOSE	LATIGUILLO
21	276096	1	GUAINA	GAINE	MANTEL	SHEATH	MANGERA
22	353079	2	MORSETTO	ARRETOIR	KLEMME	FASTENING UNIT	CONEXION
23	497134	2	VITE TCEI M8X35 UNI 5931 8.8	VIS	SCHRAUBE	SCREW	TORNILLO
24	136662	2	DISTANZIALE	ENTRETOISE	DISTANZHULSE	SPACER	DISTANCIADOR
25	466762	1	SUPPORTO	SUPPORT	TRAEGER	SUPPORT	SOPORTE

COMPLETAMENTO COMANDO 1a - 2a ATTIVAZIONE CON RACCOGLITUBO

** Complètement commande 1ère-2ème activation (3/8") avec serre-tubes*
** Vervollständigung Steuerung 1.-2. Aktivierung (3/8") mit Schlauchaufnahme*
** 1st-2nd activation (3/8") control with pipe holder, sequel*
** Completam. mando 1ª-2ª activación (3/8") con recogetubo*

TAV. SV.07.01

matr. G.A44.0001

PM 25
PM 28

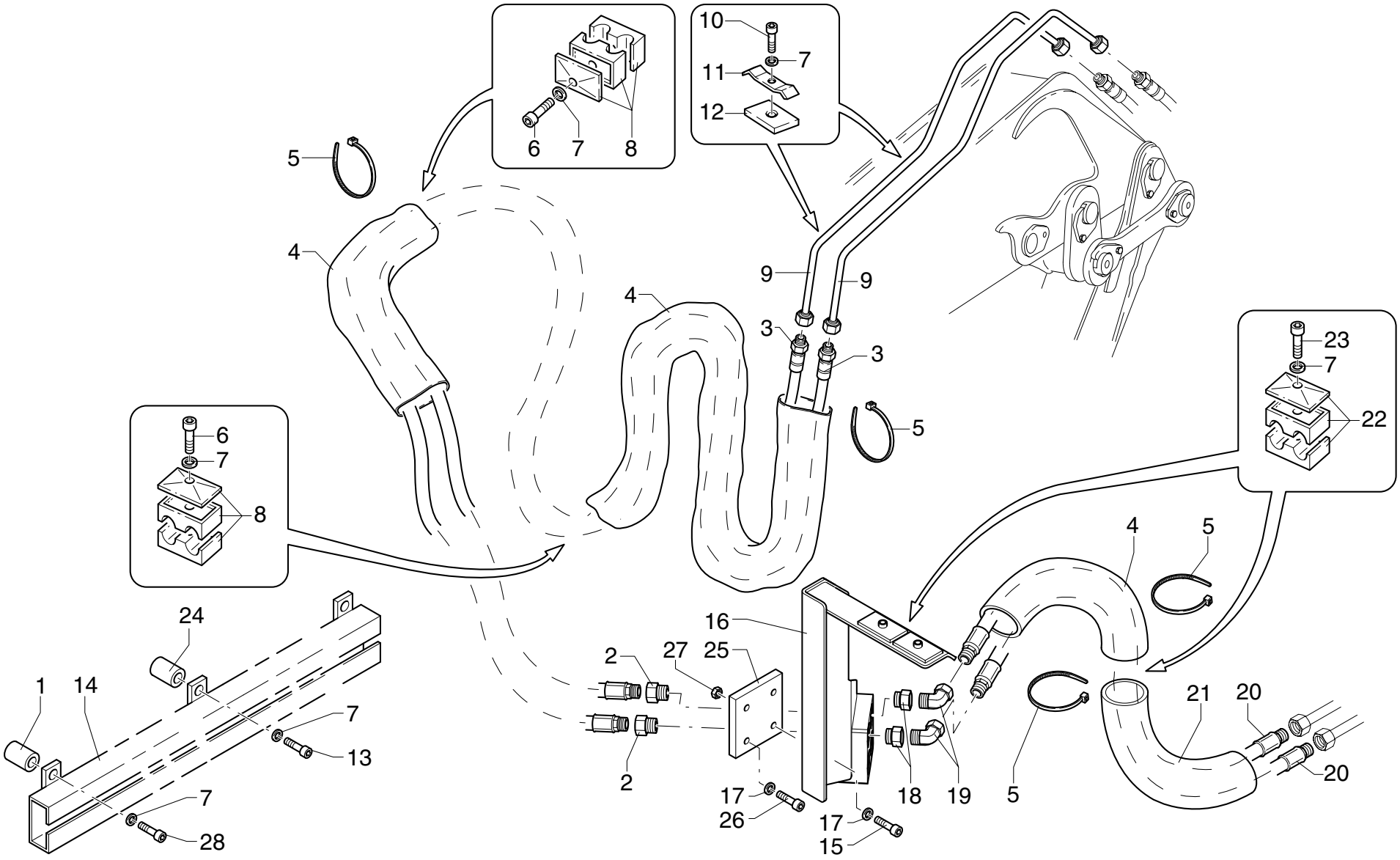

POS.	N°CODICE	Q	DESCRIZIONE	DESIGNATION	BENENNUNG	DESCRIPTION	DENOMINACIONES
26	497144	2	VITE TCEI M10X20 UNI 5931 8.8	VIS	SCHRAUBE	SCREW	TORNILLO
27	191092	2	DADO M10 UNI 7473	ECROU	MUTTER	NUT	TUERCA
28	498084	1	VITE TCEI M8X90 UNI 5931 8.8	VIS	SCHRAUBE	SCREW	TORNILLO

CORREDO 1a-2a ATTIVAZIONE CON RACCOGLITUBO

** Equipement de serie 1ère - 2ème activation avec serre-tubes* ** Ausstattung 1a - 2a aktivierung mit schlauchaufnahme*

** Equipment for the 1st - 2nd activation control with pipe holder* ** Equipamiento 1ª - 2ª activación con recogetubo*

TAV. SV.08.01

matr. G.A44.0001

PM 25022
PM 28022

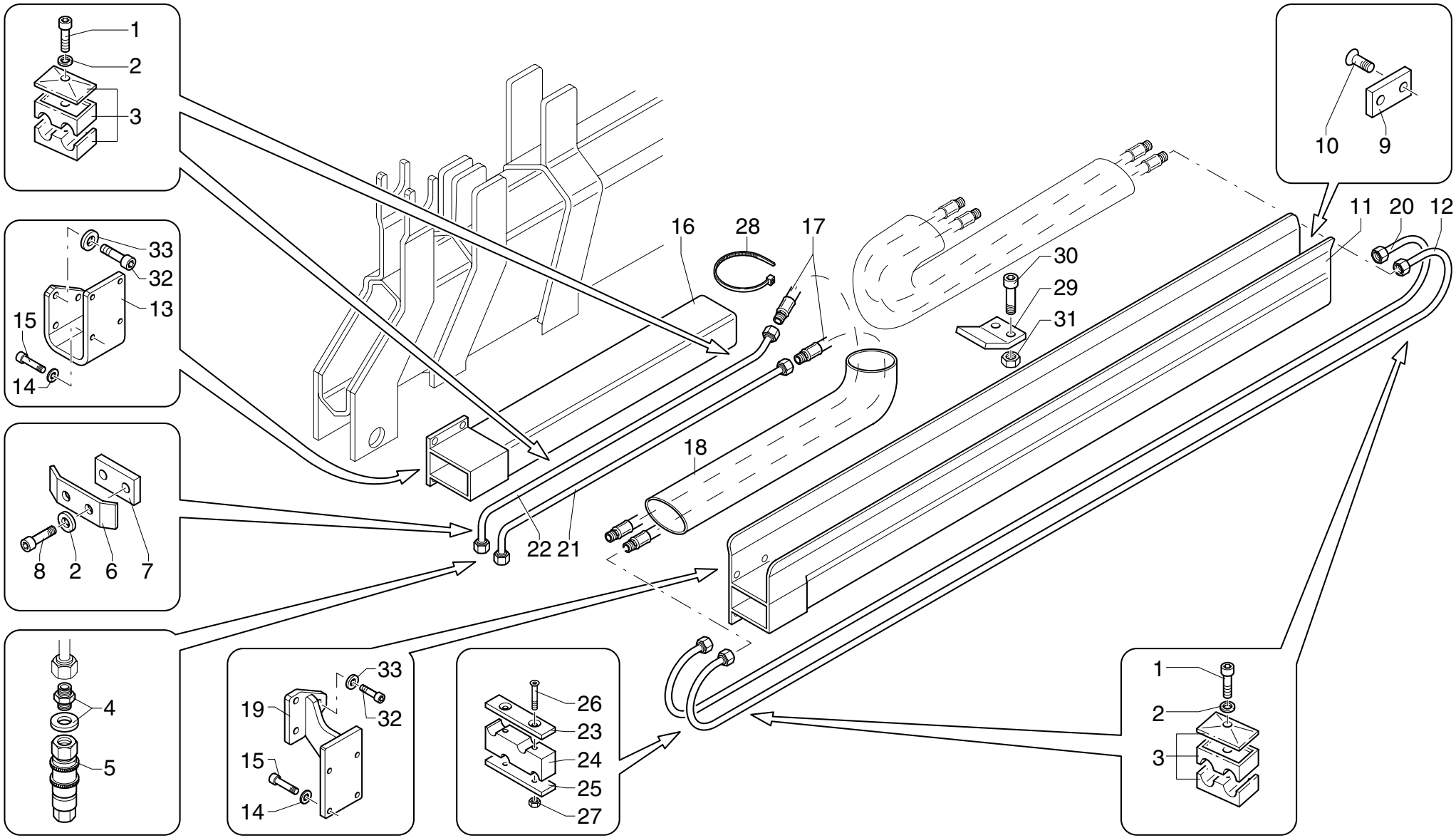

POS.	N°CODICE	Q	DESCRIZIONE	DESIGNATION	BENENNUNG	DESCRIPTION	DENOMINACIONES
1	497122	8	VITE TCEI M6X35 UNI 5931 8.8	VIS	SCHRAUBE	SCREW	TORNILLO
2	417024	10	RONDELLA SCHNORR S6 DACROMET	RONDELLE	SCHEIBE	WASHER	ARANDELA
3	353076	8	MORSETTO	ARRETOIR	KLEMME	FASTENING UNIT	CONEXION
4	409632	4	RACCORDO	RACCORD	FITTING	FITTING	RACOR
5	124001	4	ATTACCO	ATTACHE	VERBINDUNG	COUPLING	CONEXION
6	465957	1	SUPPORTO	SUPPORT	TRAEGER	SUPPORT	SOPORTE
7	465956	1	SUPPORTO	SUPPORT	TRAEGER	SUPPORT	SOPORTE
8	497120	2	VITE TCEI M6X25 UNI 5931 8.8	VIS	SCHRAUBE	SCREW	TORNILLO
9	373652	1	PATTINO	PATIN	GLEIPLATTE	SLIDING BLOCK	PATIN
10	497499	2	VITE TSPEI M8X25 UNI 5933 10.9	VIS	SCHRAUBE	SCREW	TORNILLO
11	465091	1	SUPPORTO	SUPPORT	TRAEGER	SUPPORT	SOPORTE
12	492797	2	TUBO IN FERRO	TUYAU EN FER	EISEN-ROHR	IRON PIPE	TUBO DE HIERRO
13	466665	1	SUPPORTO	SUPPORT	TRAEGER	SUPPORT	SOPORTE
14	417025	8	RONDELLA SCHNORR S8 ZN	RONDELLE	SCHEIBE	WASHER	ARANDELA
15	497131	8	VITE TCEI M8X20 UNI 5931 8.8	VIS	SCHRAUBE	SCREW	TORNILLO
16	465092	1	SUPPORTO	SUPPORT	TRAEGER	SUPPORT	SOPORTE
17	486953	4	TUBO IN GOMMA	TUYAU FLEX.	SCHLAUCH	HOSE	LATIGUILLO
18	276070	1	GUAINA (1° ATTIVAZ.)	GAINE	MANTEL	SHEATH	MANGERA
18	276074	1	GUAINA (1°+ 2° ATTIVAZ.)	GAINE	MANTEL	SHEATH	MANGERA
19	466666	1	SUPPORTO	SUPPORT	TRAEGER	SUPPORT	SOPORTE
20	492987	2	TUBO IN FERRO	TUYAU EN FER	EISEN-ROHR	IRON PIPE	TUBO DE HIERRO
21	492988	2	TUBO IN FERRO	TUYAU EN FER	EISEN-ROHR	IRON PIPE	TUBO DE HIERRO
22	492989	2	TUBO IN FERRO	TUYAU EN FER	EISEN-ROHR	IRON PIPE	TUBO DE HIERRO
23	466269	1	SUPPORTO	SUPPORT	TRAEGER	SUPPORT	SOPORTE
24	353107	1	MORSETTO	ARRETOIR	KLEMME	FASTENING UNIT	CONEXION
25	466270	1	SUPPORTO	SUPPORT	TRAEGER	SUPPORT	SOPORTE

CORREDO 1a-2a ATTIVAZIONE CON RACCOGLITUBO

** Equipement de serie 1ère - 2ème activation avec serre-tubes* ** Ausstattung 1a - 2a aktivierung mit schlauchaufnahme*

** Equipment for the 1st - 2nd activation control with pipe holder* ** Equipamiento 1ª - 2ª activación con recogetubo*

TAV. SV.08.01

matr. G.A44.0001

PM 25022
PM 28022

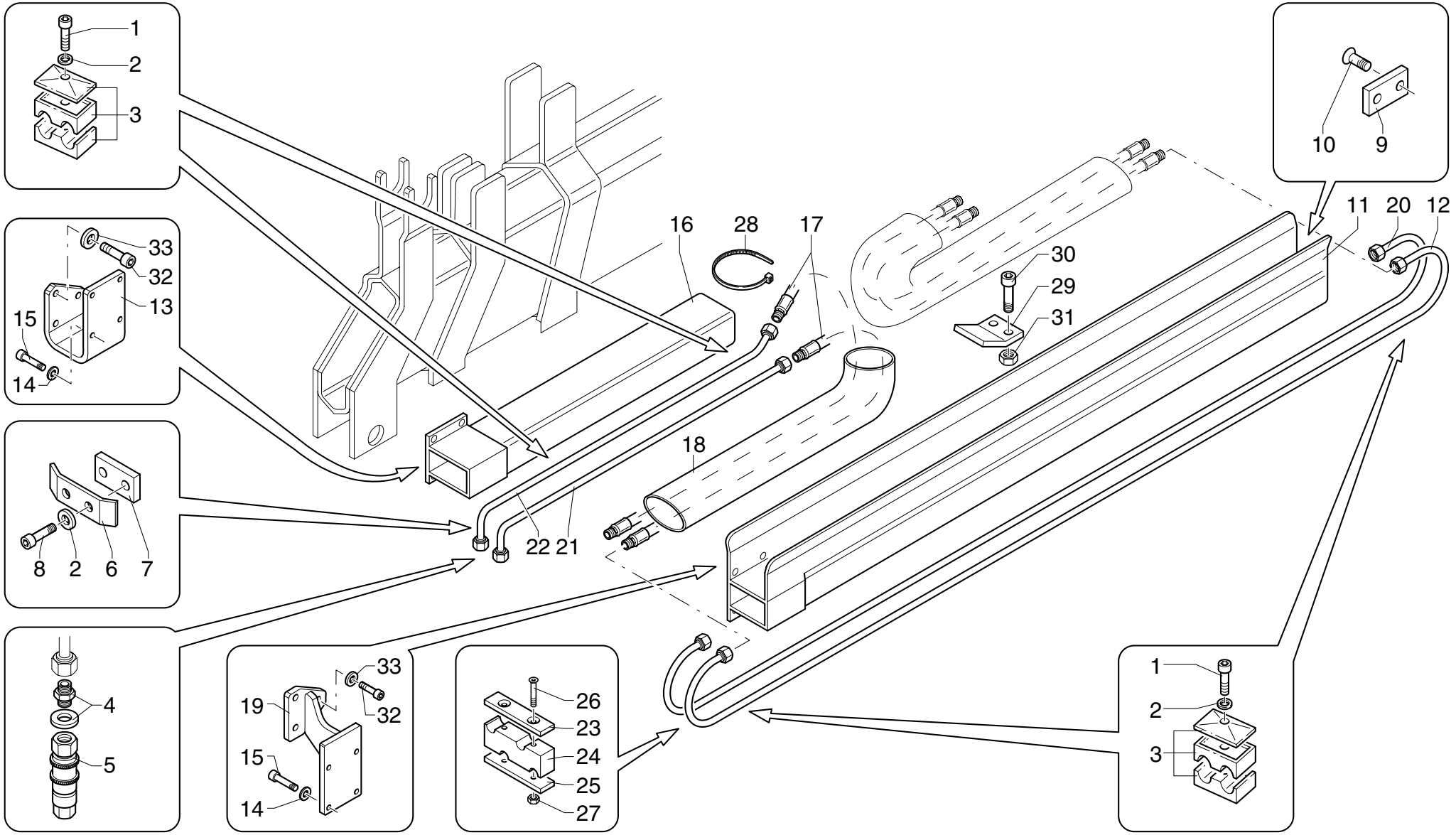

POS.	N°CODICE	Q	DESCRIZIONE	DESIGNATION	BENENNUNG	DESCRIPTION	DENOMINACIONES
26	497340	2	VITE TSPEI M6X60 UNI 5933 10.9	VIS	SCHRAUBE	SCREW	TORNILLO
27	191162	2	DADO M6 UNI 7473	ECROU	MUTTER	NUT	TUERCA
28	207064	2	FASCETTA	COLLIER	HALTEBAND	CLAMP	ABRAZADERA
29	299314	1	SUPPORTO	SUPPORT	TRAEGER	SUPPORT	SOPORTE
30	497132	2	VITE TCEI M8X25 UNI 5931 8.8	VIS	SCHRAUBE	SCREW	TORNILLO
31	191090	2	DADO M8 UNI 7473	ECROU	MUTTER	NUT	TUERCA
32	497145	6	VITE TCEI M10X25 UNI 5931 8.8	VIS	SCHRAUBE	SCREW	TORNILLO
33	417026	6	RONDELLA SCHNORR S10 DACROMET	RONDELLE	SCHEIBE	WASHER	ARANDELA

CORREDO 1a-2a ATTIVAZIONE CON RACCOGLITUBO

** Equipement de serie 1ère - 2ème activation avec serre-tubes* ** Ausstattung 1a - 2a aktivierung mit schlauchaufnahme*

** Equipment for the 1st - 2nd activation control with pipe holder* ** Equipamiento 1ª - 2ª activación con recogetubo*

TAV. SV.08.02

matr. G.A44.0001

PM 25023
PM 28023

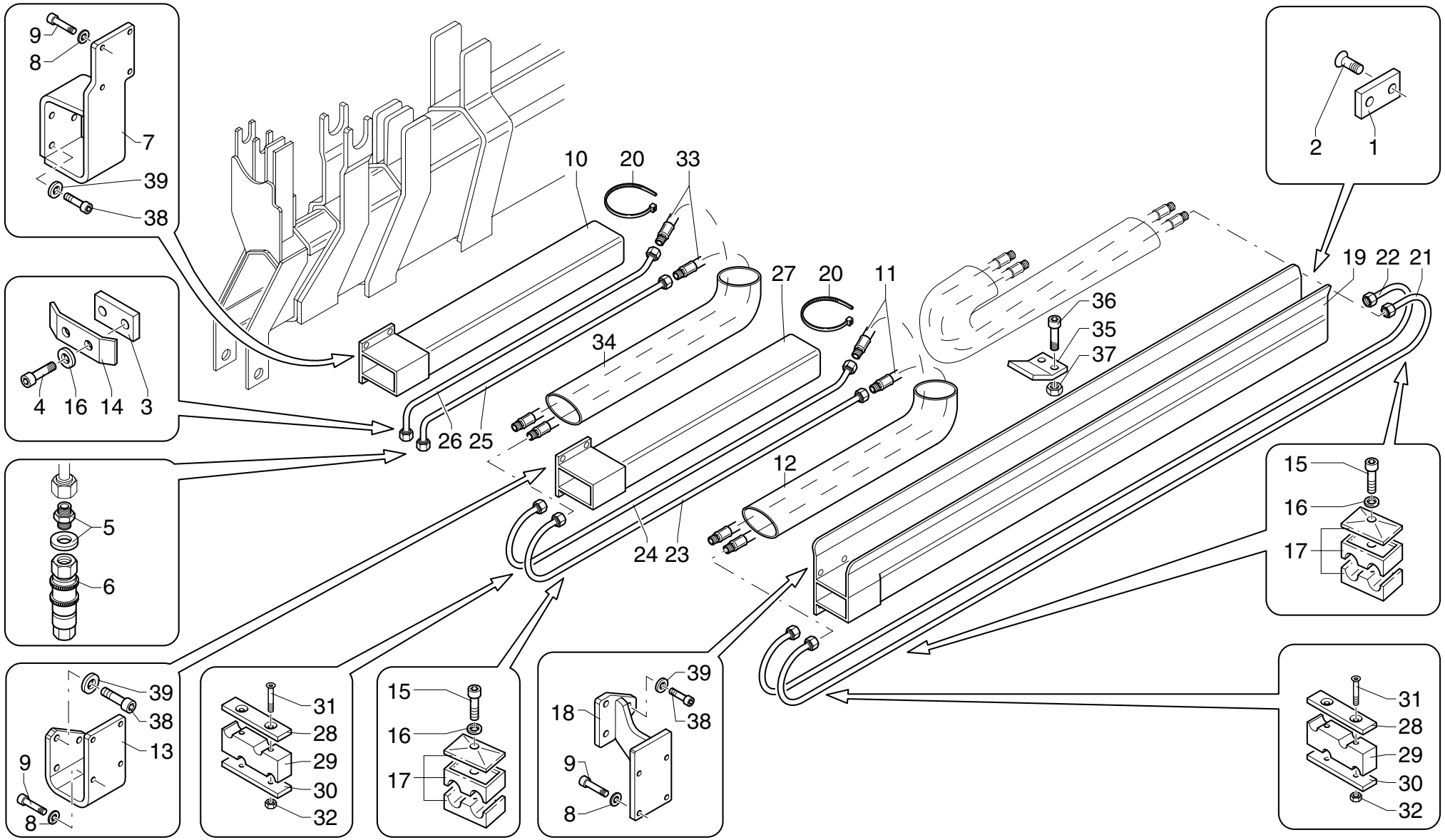

UNISTUDIO - Modena

POS.	N°CODICE	Q	DESCRIZIONE	DESIGNATION	BENENNUNG	DESCRIPTION	DENOMINACIONES
1	373652	1	PATTINO	PATIN	GLEIPLATTE	SLIDING BLOCK	PATIN
2	497499	2	VITE TSPEI M8X25 UNI 5933 10.9	VIS	SCHRAUBE	SCREW	TORNILLO
3	465956	1	SUPPORTO	SUPPORT	TRAEGER	SUPPORT	SOPORTE
4	497120	2	VITE TCEI M6X25 UNI 5931 8.8	VIS	SCHRAUBE	SCREW	TORNILLO
5	409632	4	RACCORDO	RACCORD	FITTING	FITTING	RACOR
6	124001	4	ATTACCO	ATTACHE	VERBINDUNG	COUPLING	CONEXION
7	466664	1	SUPPORTO	SUPPORT	TRAEGER	SUPPORT	SOPORTE
8	417025	12	RONDELLA SCHNORR S8 ZN	RONDELLE	SCHEIBE	WASHER	ARANDELA
9	497131	12	VITE TCEI M8X20 UNI 5931 8.8	VIS	SCHRAUBE	SCREW	TORNILLO
10	465092	1	SUPPORTO	SUPPORT	TRAEGER	SUPPORT	SOPORTE
11	486953	4	TUBO IN GOMMA	TUYAU FLEX.	SCHLAUCH	HOSE	LATIGUILLO
12	276070	1	GUAINA (1° ATTIVAZ.)	GAINE	MANTEL	SHEATH	MANGERA
12	276074	1	GUAINA (1°+ 2° ATTIVAZ.)	GAINE	MANTEL	SHEATH	MANGERA
13	466665	1	SUPPORTO	SUPPORT	TRAEGER	SUPPORT	SOPORTE
14	465957	1	SUPPORTO	SUPPORT	TRAEGER	SUPPORT	SOPORTE
15	497122	12	VITE TCEI M6X35 UNI 5931 8.8	VIS	SCHRAUBE	SCREW	TORNILLO
16	417024	14	RONDELLA SCHNORR S6 DACROMET	RONDELLE	SCHEIBE	WASHER	ARANDELA
17	353076	12	MORSETTO	ARRETOIR	KLEMME	FASTENING UNIT	CONEXION
18	466666	1	SUPPORTO	SUPPORT	TRAEGER	SUPPORT	SOPORTE
19	465091	1	SUPPORTO	SUPPORT	TRAEGER	SUPPORT	SOPORTE
20	207064	4	FASCETTA	COLLIER	HALTEBAND	CLAMP	ABRAZADERA
21	492797	2	TUBO IN FERRO	TUYAU EN FER	EISEN-ROHR	IRON PIPE	TUBO DE HIERRO
22	492987	2	TUBO IN FERRO	TUYAU EN FER	EISEN-ROHR	IRON PIPE	TUBO DE HIERRO
23	492982	2	TUBO IN FERRO	TUYAU EN FER	EISEN-ROHR	IRON PIPE	TUBO DE HIERRO
24	492983	2	TUBO IN FERRO	TUYAU EN FER	EISEN-ROHR	IRON PIPE	TUBO DE HIERRO
25	492988	2	TUBO IN FERRO	TUYAU EN FER	EISEN-ROHR	IRON PIPE	TUBO DE HIERRO

CORREDO 1a-2a ATTIVAZIONE CON RACCOGLITUBO

** Equipement de serie 1ère - 2ème activation avec serre-tubes* ** Ausstattung 1a - 2a aktivierung mit schlauchaufnahme*

** Equipment for the 1st - 2nd activation control with pipe holder* ** Equipamiento 1ª - 2ª activación con recogetubo*

TAV. SV.08.02

matr. G.A44.0001

PM 25023
PM 28023

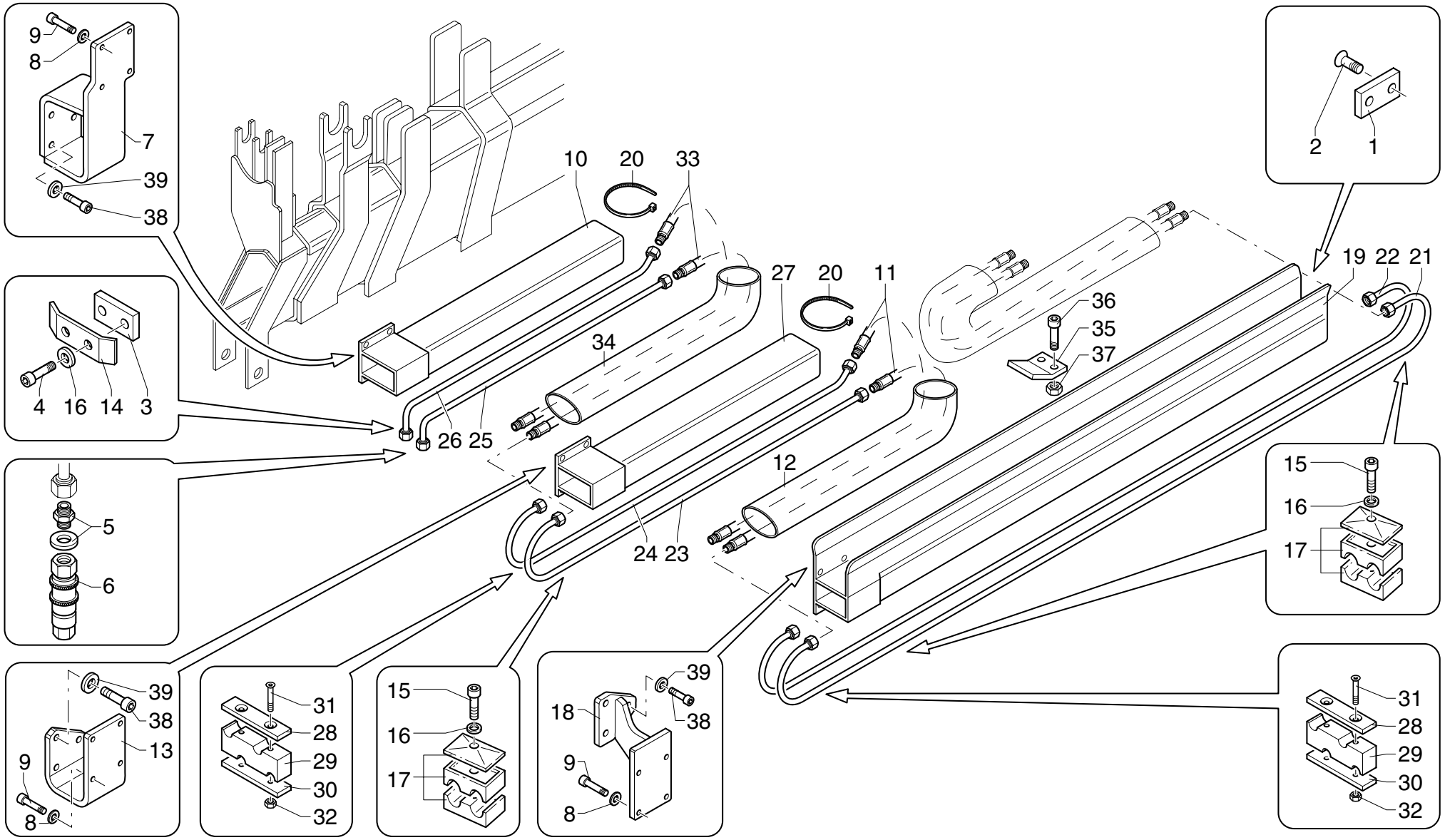

POS.	N°CODICE	Q	DESCRIZIONE	DESIGNATION	BENENNUNG	DESCRIPTION	DENOMINACIONES
26	492989	2	TUBO IN FERRO	TUYAU EN FER	EISEN-ROHR	IRON PIPE	TUBO DE HIERRO
27	466264	1	SUPPORTO	SUPPORT	TRAEGER	SUPPORT	SOPORTE
28	466269	2	SUPPORTO	SUPPORT	TRAEGER	SUPPORT	SOPORTE
29	353107	2	MORSETTO	ARRETOIR	KLEMME	FASTENING UNIT	CONEXION
30	466270	2	SUPPORTO	SUPPORT	TRAEGER	SUPPORT	SOPORTE
31	497340	4	VITE TSPEI M6X60 UNI 5933 10.9	VIS	SCHRAUBE	SCREW	TORNILLO
32	191162	4	DADO M6 UNI 7473	ECROU	MUTTER	NUT	TUERCA
33	486402	4	TUBO IN GOMMA	TUYAU FLEX.	SCHLAUCH	HOSE	LATIGUILLO
34	276089	1	GUAINA (1° ATTIVAZ.)	GAINE	MANTEL	SHEATH	MANGERA
34	276097	1	GUAINA (1°+ 2° ATTIVAZ.)	GAINE	MANTEL	SHEATH	MANGERA
35	299314	1	SUPPORTO	SUPPORT	TRAEGER	SUPPORT	SOPORTE
36	497132	2	VITE TCEI M8X25 UNI 5931 8.8	VIS	SCHRAUBE	SCREW	TORNILLO
37	191090	2	DADO M8 UNI 7473	ECROU	MUTTER	NUT	TUERCA
38	497145	9	VITE TCEI M10X25 UNI 5931 8.8	VIS	SCHRAUBE	SCREW	TORNILLO
39	417026	9	RONDELLA SCHNORR S10 DACROMET	RONDELLE	SCHEIBE	WASHER	ARANDELA

CORREDO 1a-2a ATTIVAZIONE CON RACCOGLITUBO

** Equipement de serie 1ère - 2ème activation avec serre-tubes* ** Ausstattung 1a - 2a aktivierung mit schlauchaufnahme*

** Equipment for the 1st - 2nd activation control with pipe holder* ** Equipamiento 1ª - 2ª activación con recogetubo*

TAV. SV.08.03

matr. G.A44.0001

PM 25024
PM 28024

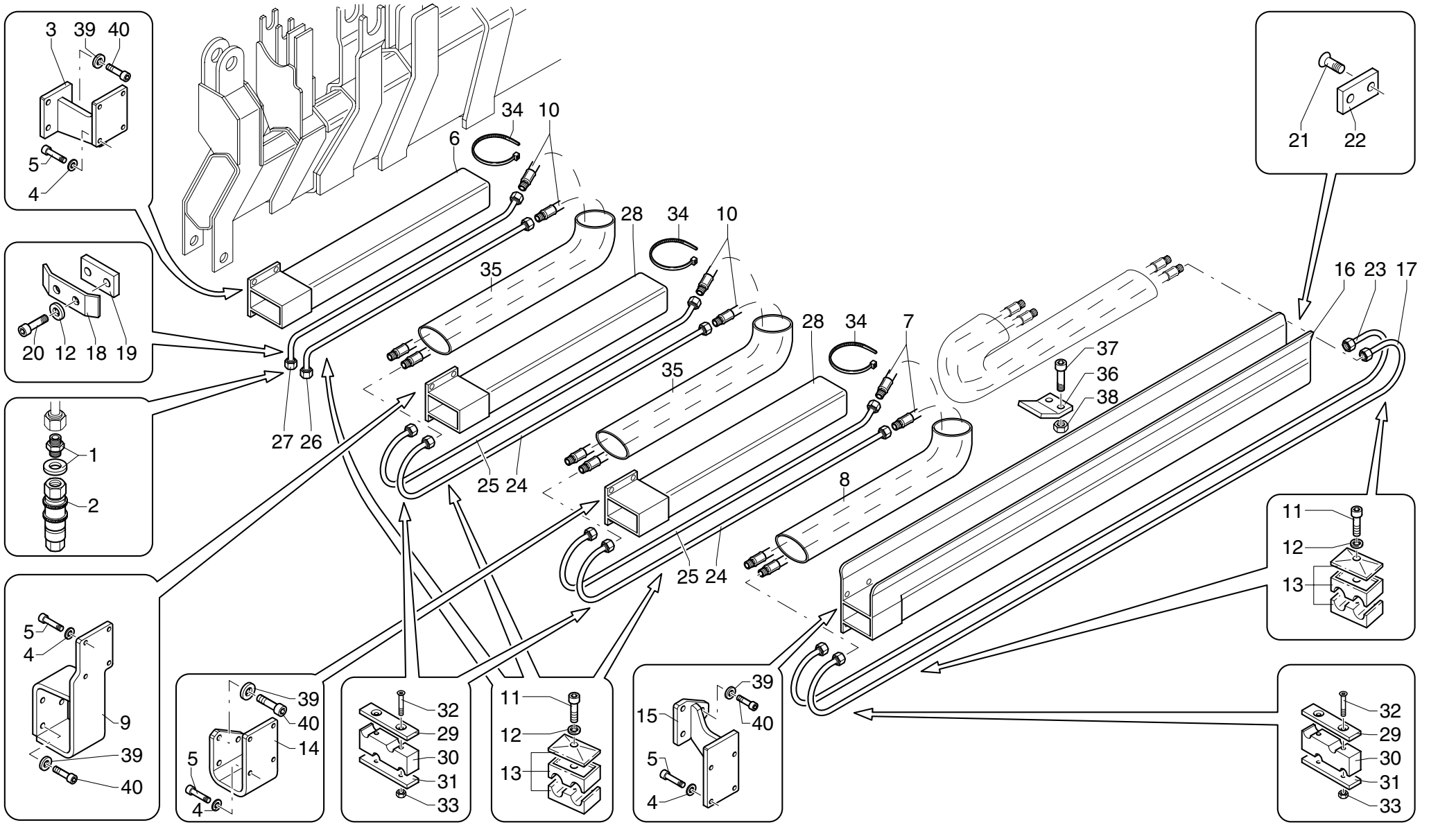

POS.	N°CODICE	Q	DESCRIZIONE	DESIGNATION	BENENNUNG	DESCRIPTION	DENOMINACIONES
1	409632	4	RACCORDO	RACCORD	FITTING	FITTING	RACOR
2	124001	4	ATTACCO	ATTACHE	VERBINDUNG	COUPLING	CONEXION
3	466663	1	SUPPORTO	SUPPORT	TRAEGER	SUPPORT	SOPORTE
4	417025	16	RONDELLA SCHNORR S8 ZN	RONDELLE	SCHEIBE	WASHER	ARANDELA
5	497131	16	VITE TCEI M8X20 UNI 5931 8.8	VIS	SCHRAUBE	SCREW	TORNILLO
6	465092	1	SUPPORTO	SUPPORT	TRAEGER	SUPPORT	SOPORTE
7	486953	4	TUBO IN GOMMA	TUYAU FLEX.	SCHLAUCH	HOSE	LATIGUILLO
8	276070	1	GUAINA (1° ATTIVAZ.)	GAINE	MANTEL	SHEATH	MANGERA
8	276074	1	GUAINA (1°+ 2° ATTIVAZ.)	GAINE	MANTEL	SHEATH	MANGERA
9	466664	1	SUPPORTO	SUPPORT	TRAEGER	SUPPORT	SOPORTE
10	486402	8	TUBO IN GOMMA	TUYAU FLEX.	SCHLAUCH	HOSE	LATIGUILLO
11	497122	16	VITE TCEI M6X35 UNI 5931 8.8	VIS	SCHRAUBE	SCREW	TORNILLO
12	417024	18	RONDELLA SCHNORR S6 DACROMET	RONDELLE	SCHEIBE	WASHER	ARANDELA
13	353076	16	MORSETTO	ARRETOIR	KLEMME	FASTENING UNIT	CONEXION
14	466665	1	SUPPORTO	SUPPORT	TRAEGER	SUPPORT	SOPORTE
15	466666	1	SUPPORTO	SUPPORT	TRAEGER	SUPPORT	SOPORTE
16	465091	1	SUPPORTO	SUPPORT	TRAEGER	SUPPORT	SOPORTE
17	492797	2	TUBO IN FERRO	TUYAU EN FER	EISEN-ROHR	IRON PIPE	TUBO DE HIERRO
18	465957	1	SUPPORTO	SUPPORT	TRAEGER	SUPPORT	SOPORTE
19	465956	1	SUPPORTO	SUPPORT	TRAEGER	SUPPORT	SOPORTE
20	497120	2	VITE TCEI M6X25 UNI 5931 8.8	VIS	SCHRAUBE	SCREW	TORNILLO
21	497499	2	VITE TSPEI M8X25 UNI 5933 10.9	VIS	SCHRAUBE	SCREW	TORNILLO
22	373652	1	PATTINO	PATIN	GLEIPLATTE	SLIDING BLOCK	PATIN
23	492987	2	TUBO IN FERRO	TUYAU EN FER	EISEN-ROHR	IRON PIPE	TUBO DE HIERRO
24	492982	4	TUBO IN FERRO	TUYAU EN FER	EISEN-ROHR	IRON PIPE	TUBO DE HIERRO
25	492983	4	TUBO IN FERRO	TUYAU EN FER	EISEN-ROHR	IRON PIPE	TUBO DE HIERRO

CORREDO 1a-2a ATTIVAZIONE CON RACCOGLITUBO

** Equipement de serie 1ère - 2ème activation avec serre-tubes* ** Ausstattung 1a - 2a aktivierung mit schlauchaufnahme*

** Equipment for the 1st - 2nd activation control with pipe holder* ** Equipamiento 1ª - 2ª activación con recogetubo*

TAV. SV.08.03

matr. G.A44.0001

PM 25024
PM 28024

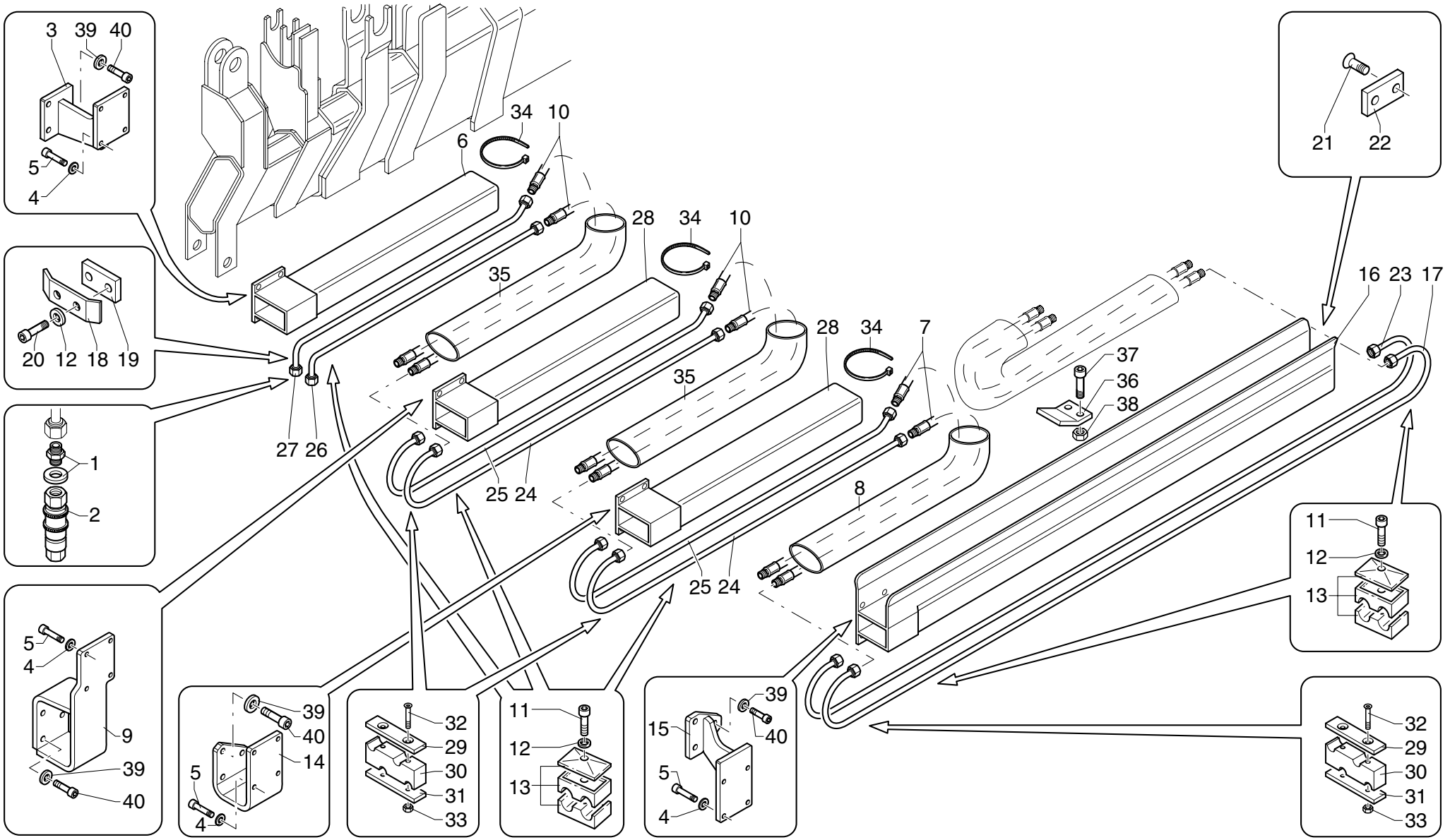

POS.	N°CODICE	Q	DESCRIZIONE	DESIGNATION	BENENNUNG	DESCRIPTION	DENOMINACIONES
26	492988	2	TUBO IN FERRO	TUYAU EN FER	EISEN-ROHR	IRON PIPE	TUBO DE HIERRO
27	492989	2	TUBO IN FERRO	TUYAU EN FER	EISEN-ROHR	IRON PIPE	TUBO DE HIERRO
28	466264	2	SUPPORTO	SUPPORT	TRAEGER	SUPPORT	SOPORTE
29	466269	3	SUPPORTO	SUPPORT	TRAEGER	SUPPORT	SOPORTE
30	353107	3	MORSETTO	ARRETOIR	KLEMME	FASTENING UNIT	CONEXION
31	466270	3	SUPPORTO	SUPPORT	TRAEGER	SUPPORT	SOPORTE
32	497340	6	VITE TSPEI M6X60 UNI 5933 10.9	VIS	SCHRAUBE	SCREW	TORNILLO
33	191162	6	DADO M6 UNI 7473	ECROU	MUTTER	NUT	TUERCA
34	207064	6	FASCETTA	COLLIER	HALTEBAND	CLAMP	ABRAZADERA
35	276089	2	GUAINA (1° ATTIVAZ.)	GAINE	MANTEL	SHEATH	MANGERA
35	276097	2	GUAINA (1°+ 2° ATTIVAZ.)	GAINE	MANTEL	SHEATH	MANGERA
36	299314	1	SUPPORTO	SUPPORT	TRAEGER	SUPPORT	SOPORTE
37	497132	2	VITE TCEI M8X25 UNI 5931 8.8	VIS	SCHRAUBE	SCREW	TORNILLO
38	191090	2	DADO M8 UNI 7473	ECROU	MUTTER	NUT	TUERCA
39	417026	12	RONDELLA SCHNORR S10 DACROMET	RONDELLE	SCHEIBE	WASHER	ARANDELA
40	497145	12	VITE TCEI M10X25 UNI 5931 8.8	VIS	SCHRAUBE	SCREW	TORNILLO

CORREDO 1a-2a ATTIVAZIONE CON RACCOGLITUBO

** Equipement de serie 1ère - 2ème activation avec serre-tubes* ** Ausstattung 1a - 2a aktivierung mit schlauchaufnahme*

** Equipment for the 1st - 2nd activation control with pipe holder* ** Equipamiento 1ª - 2ª activación con recogetubo*

TAV. SV.08.04

matr. G.A44.0001

PM 25025
PM 28025

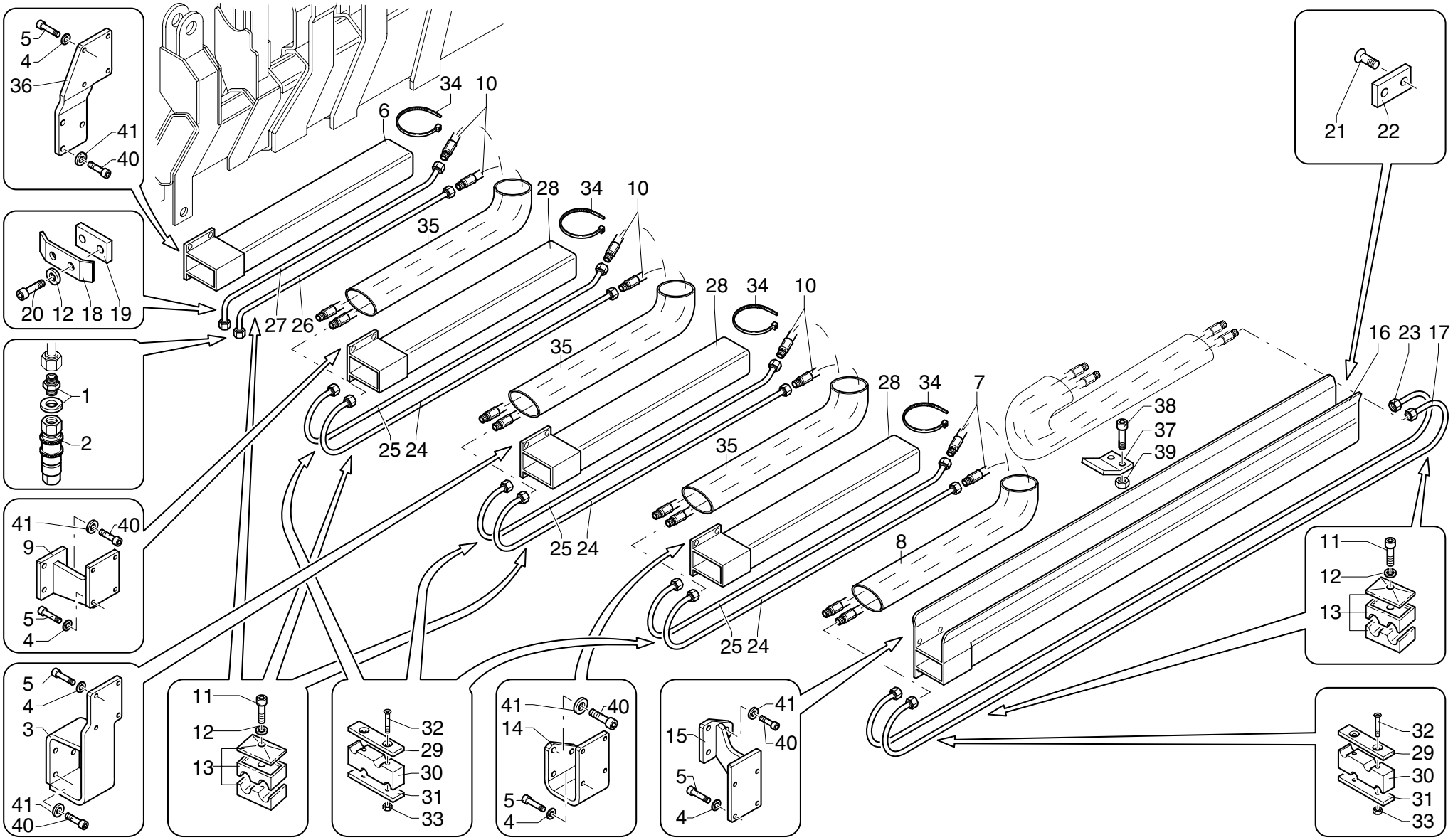

UNISTUDIO - Modena

POS.	N°CODICE	Q	DESCRIZIONE	DESIGNATION	BENENNUNG	DESCRIPTION	DENOMINACIONES
1	409632	4	RACCORDO	RACCORD	FITTING	FITTING	RACOR
2	124001	4	ATTACCO	ATTACHE	VERBINDUNG	COUPLING	CONEXION
3	466664	1	SUPPORTO	SUPPORT	TRAEGER	SUPPORT	SOPORTE
4	417025	20	RONDELLA SCHNORR S8 ZN	RONDELLE	SCHEIBE	WASHER	ARANDELA
5	497131	20	VITE TCEI M8X20 UNI 5931 8.8	VIS	SCHRAUBE	SCREW	TORNILLO
6	465092	1	SUPPORTO	SUPPORT	TRAEGER	SUPPORT	SOPORTE
7	486953	4	TUBO IN GOMMA	TUYAU FLEX.	SCHLAUCH	HOSE	LATIGUILLO
8	276070	1	GUAINA (1° ATTIVAZ.)	GAINE	MANTEL	SHEATH	MANGERA
8	276074	1	GUAINA (1°+ 2° ATTIVAZ.)	GAINE	MANTEL	SHEATH	MANGERA
9	466663	1	SUPPORTO	SUPPORT	TRAEGER	SUPPORT	SOPORTE
10	486402	12	TUBO IN GOMMA	TUYAU FLEX.	SCHLAUCH	HOSE	LATIGUILLO
11	497122	20	VITE TCEI M6X35 UNI 5931 8.8	VIS	SCHRAUBE	SCREW	TORNILLO
12	417024	22	RONDELLA SCHNORR S6 DACROMET	RONDELLE	SCHEIBE	WASHER	ARANDELA
13	353076	20	MORSETTO	ARRETOIR	KLEMME	FASTENING UNIT	CONEXION
14	466665	1	SUPPORTO	SUPPORT	TRAEGER	SUPPORT	SOPORTE
15	466666	1	SUPPORTO	SUPPORT	TRAEGER	SUPPORT	SOPORTE
16	465091	1	SUPPORTO	SUPPORT	TRAEGER	SUPPORT	SOPORTE
17	492797	2	TUBO IN FERRO	TUYAU EN FER	EISEN-ROHR	IRON PIPE	TUBO DE HIERRO
18	465957	1	SUPPORTO	SUPPORT	TRAEGER	SUPPORT	SOPORTE
19	465956	1	SUPPORTO	SUPPORT	TRAEGER	SUPPORT	SOPORTE
20	497120	2	VITE TCEI M6X25 UNI 5931 8.8	VIS	SCHRAUBE	SCREW	TORNILLO
21	497499	2	VITE TSPEI M8X25 UNI 5933 10.9	VIS	SCHRAUBE	SCREW	TORNILLO
22	373652	1	PATTINO	PATIN	GLEIPLATTE	SLIDING BLOCK	PATIN
23	492987	2	TUBO IN FERRO	TUYAU EN FER	EISEN-ROHR	IRON PIPE	TUBO DE HIERRO
24	492982	6	TUBO IN FERRO	TUYAU EN FER	EISEN-ROHR	IRON PIPE	TUBO DE HIERRO
25	492983	6	TUBO IN FERRO	TUYAU EN FER	EISEN-ROHR	IRON PIPE	TUBO DE HIERRO

CORREDO 1a-2a ATTIVAZIONE CON RACCOGLITUBO

** Equipement de serie 1ère - 2ème activation avec serre-tubes* ** Ausstattung 1a - 2a aktivierung mit schlauchaufnahme*

** Equipment for the 1st - 2nd activation control with pipe holder* ** Equipamiento 1ª - 2ª activación con recogetubo*

TAV. SV.08.04

matr. G.A44.0001

PM 25025
PM 28025

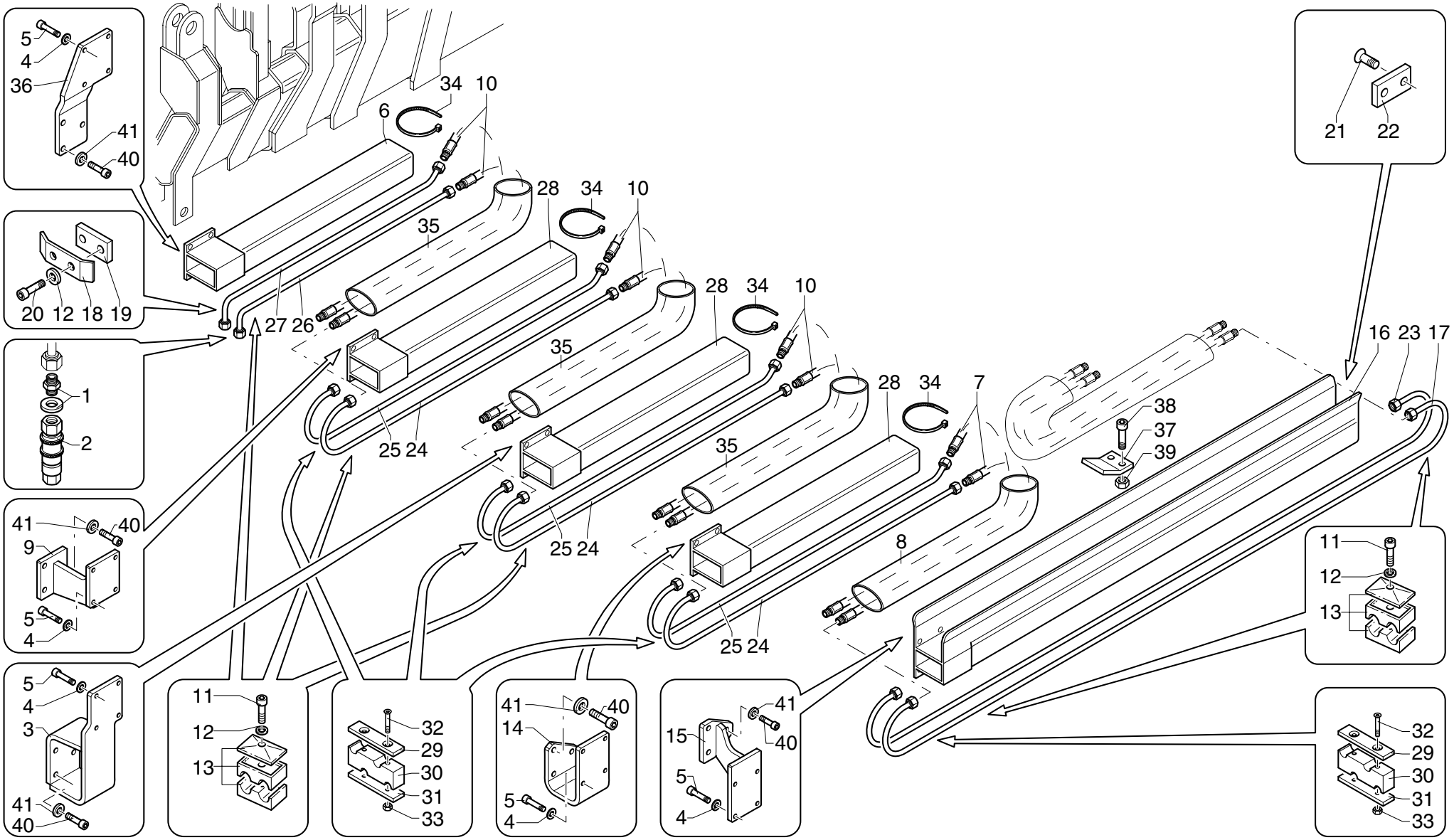

UNISTUDIO - Modena

POS.	N°CODICE	Q	DESCRIZIONE	DESIGNATION	BENENNUNG	DESCRIPTION	DENOMINACIONES
26	492988	2	TUBO IN FERRO	TUYAU EN FER	EISEN-ROHR	IRON PIPE	TUBO DE HIERRO
27	492989	2	TUBO IN FERRO	TUYAU EN FER	EISEN-ROHR	IRON PIPE	TUBO DE HIERRO
28	466264	3	SUPPORTO	SUPPORT	TRAEGER	SUPPORT	SOPORTE
29	466269	4	SUPPORTO	SUPPORT	TRAEGER	SUPPORT	SOPORTE
30	353107	4	MORSETTO	ARRETOIR	KLEMME	FASTENING UNIT	CONEXION
31	466270	4	SUPPORTO	SUPPORT	TRAEGER	SUPPORT	SOPORTE
32	497340	8	VITE TSPEI M6X60 UNI 5933 10.9	VIS	SCHRAUBE	SCREW	TORNILLO
33	191162	8	DADO M6 UNI 7473	ECROU	MUTTER	NUT	TUERCA
34	207064	8	FASCETTA	COLLIER	HALTEBAND	CLAMP	ABRAZADERA
35	276089	3	GUAINA (1° ATTIVAZ.)	GAINE	MANTEL	SHEATH	MANGERA
35	276097	3	GUAINA (1°+ 2° ATTIVAZ.)	GAINE	MANTEL	SHEATH	MANGERA
36	466667	1	SUPPORTO	SUPPORT	TRAEGER	SUPPORT	SOPORTE
37	299314	1	SUPPORTO	SUPPORT	TRAEGER	SUPPORT	SOPORTE
38	497132	2	VITE TCEI M8X25 UNI 5931 8.8	VIS	SCHRAUBE	SCREW	TORNILLO
39	191090	2	DADO M8 UNI 7473	ECROU	MUTTER	NUT	TUERCA
40	497145	15	VITE TCEI M10X25 UNI 5931 8.8	VIS	SCHRAUBE	SCREW	TORNILLO
41	417026	15	RONDELLA SCHNORR S10 DACROMET	RONDELLE	SCHEIBE	WASHER	ARANDELA

LIMITATORE DI ROTAZIONE

** Limiteur de rotation*
** Slewing control device*
** Rotationsbegrenzer*
** Limitador de rotación*

TAV. SW.01.01

matr. G.A44.0001

PM 25
PM 28

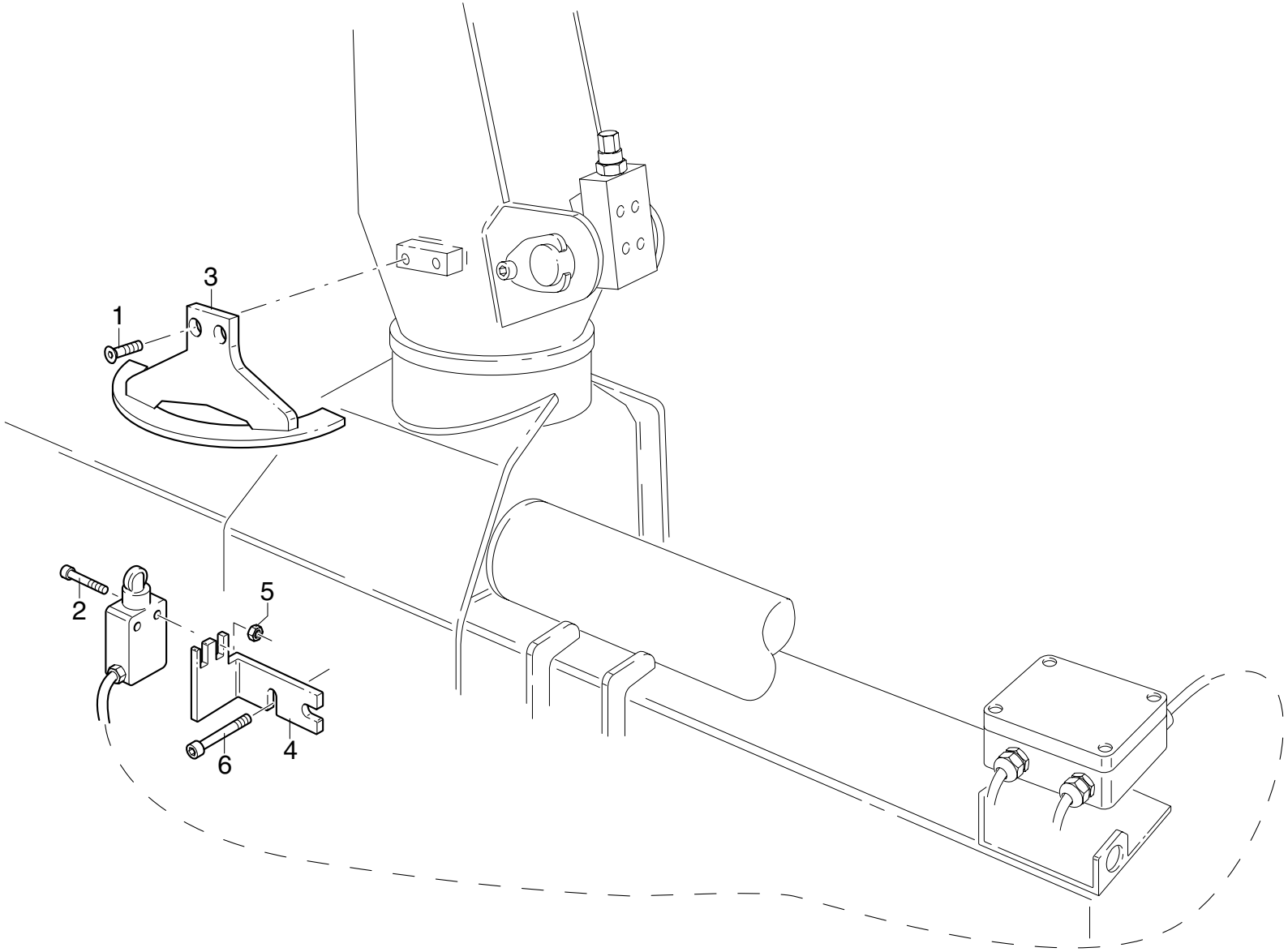

POS.	N°CODICE	Q	DESCRIZIONE	DESIGNATION	BENENNUNG	DESCRIPTION	DENOMINACIONES
1	497886	2	VITE TSPEI M6X14 UNI 5933 8.8	VIS	SCHRAUBE	SCREW	TORNILLO
2	497835	2	VITE TCEI M4X20 UNI 5931 12.9	VIS	SCHRAUBE	SCREW	TORNILLO
3	466500	1	SUPPORTO	SUPPORT	TRAEGER	SUPPORT	SOPORTE
4	466502	1	SUPPORTO	SUPPORT	TRAEGER	SUPPORT	SOPORTE
5	191155	2	DADO M4 UNI 7473	ECROU	MUTTER	NUT	TUERCA
6	497117	2	VITE TCEI M6X10 UNI 5931 8.8	VIS	SCHRAUBE	SCREW	TORNILLO

DISPOSITIVO BLOCCO ROTAZIONE 200°

** Dispositif de blocage rotation 200°*
** Slewing system stopping device - 200°*
** Rotationsperre-Einrichtung - 200°*
** Dispositivo de bloqueo rotación 200°*

TAV. SW.02.01

matr. G.A44.0001

PM 25
PM 28

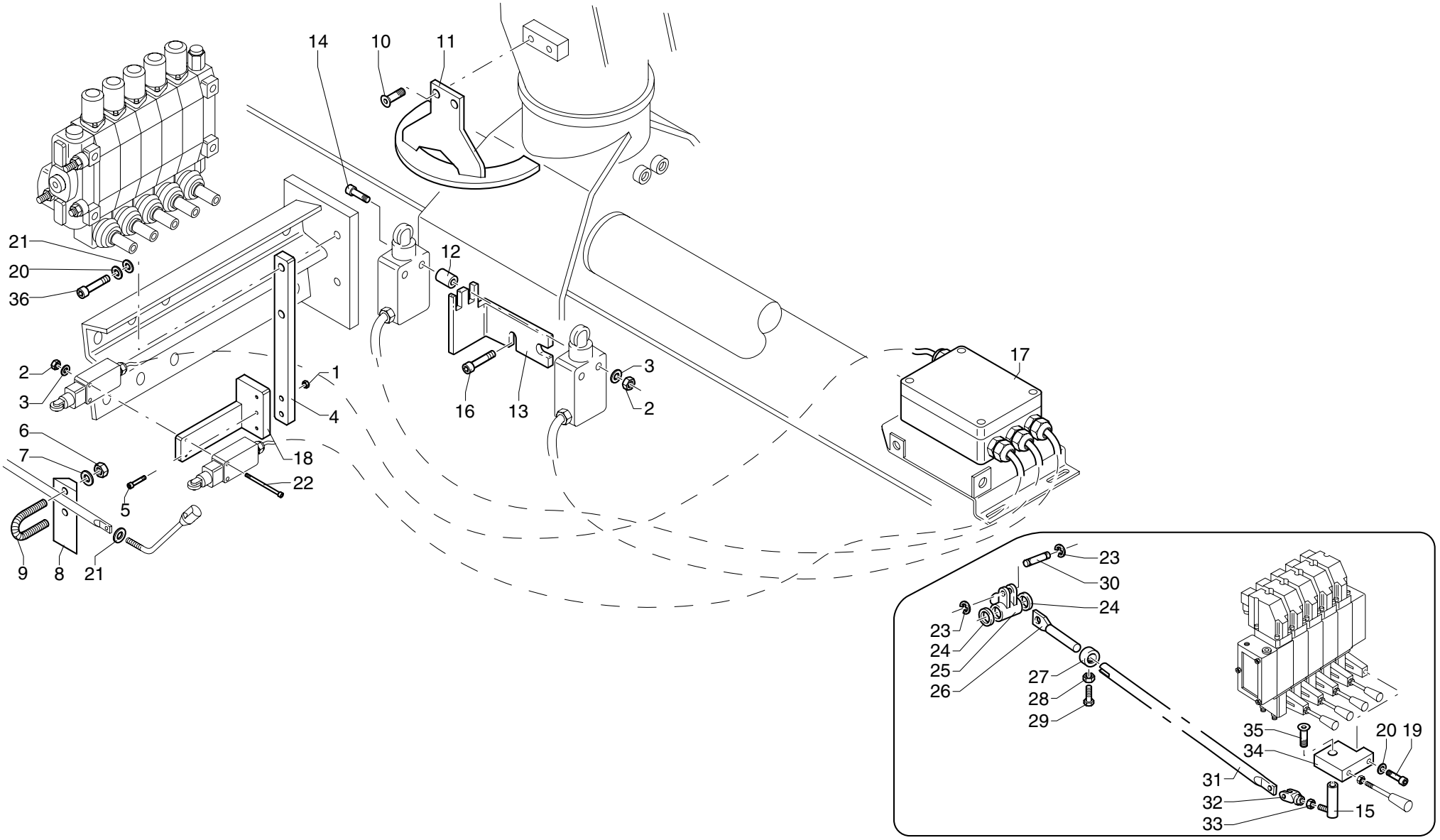

POS.	N°CODICE	Q	DESCRIZIONE	DESIGNATION	BENENNUNG	DESCRIPTION	DENOMINACIONES
1	191017	2	DADO M5 UNI 7473	ECROU	MUTTER	NUT	TUERCA
2	191155	4	DADO M4 UNI 7473	ECROU	MUTTER	NUT	TUERCA
3	417001	4	ROSETTA 4,3X9 UNI 6592	RONDELLE	SCHEIBE	WASHER	ARANDELA
4	466706	1	SUPPORTO	SUPPORT	TRAEGER	SUPPORT	SOPORTE
5	497252	2	VITE TCEI M5X25 UNI 5931 8.8	VIS	SCHRAUBE	SCREW	TORNILLO
6	191162	2	DADO M6 UNI 7473	ECROU	MUTTER	NUT	TUERCA
7	417003	2	ROSETTA 6,4X12,5 UNI 6592	RONDELLE	SCHEIBE	WASHER	ARANDELA
8	466702	1	SUPPORTO	SUPPORT	TRAEGER	SUPPORT	SOPORTE
9	353116	1	MORSETTO	ARRETOIR	KLEMME	FASTENING UNIT	CONEXION
10	497886	2	VITE TSPEI M6X14 UNI 5933 8.8	VIS	SCHRAUBE	SCREW	TORNILLO
11	466500	1	SUPPORTO	SUPPORT	TRAEGER	SUPPORT	SOPORTE
12	136667	2	DISTANZIALE	ENTRETOISE	DISTANZHULSE	SPACER	DISTANCIADOR
13	466502	1	SUPPORTO	SUPPORT	TRAEGER	SUPPORT	SOPORTE
14	497423	2	VITE	VIS	SCHRAUBE	SCREW	TORNILLO
15	379727	1	PERNO	AXE	BOLZEN	PIN	BULON
16	497117	2	VITE TCEI M6X10 UNI 5931 8.8	VIS	SCHRAUBE	SCREW	TORNILLO
17	289646	1	SCATOLA	BOITE	GEHAUSE	BOX	CAJA
18	466701	1	SUPPORTO	SUPPORT	TRAEGER	SUPPORT	SOPORTE
19	497132	1	VITE TCEI M8X25 UNI 5931 8.8	VIS	SCHRAUBE	SCREW	TORNILLO
20	417025	3	RONDELLA SCHNORR S8 ZN	RONDELLE	SCHEIBE	WASHER	ARANDELA
21	417004	5	ROSETTA 8,4X17 UNI 6592	RONDELLE	SCHEIBE	WASHER	ARANDELA
22	497409	2	VITE	VIS	SCHRAUBE	SCREW	TORNILLO
23	109159	2	ANELLO 6 UNI 7434	BAGUE	RING	RING	ARO
24	136127	2	DISTANZIALE	ENTRETOISE	DISTANZHULSE	SPACER	DISTANCIADOR
25	131013	1	BISCOTTO	SUPP. LEVIER	LASCHE	LEVER LINK	CONEXION PALANCA
26	283015	1	TIRANTE	TIRANT	ZUGSTANGE	TIEROD	BARILLA

DISPOSITIVO BLOCCO ROTAZIONE 200°

** Dispositif de blocage rotation 200°*
** Slewing system stopping device - 200°*
** Rotationsperre-Einrichtung - 200°*
** Dispositivo de bloqueo rotación 200°*

TAV. SW.02.01

matr. G.A44.0001

PM 25
PM 28

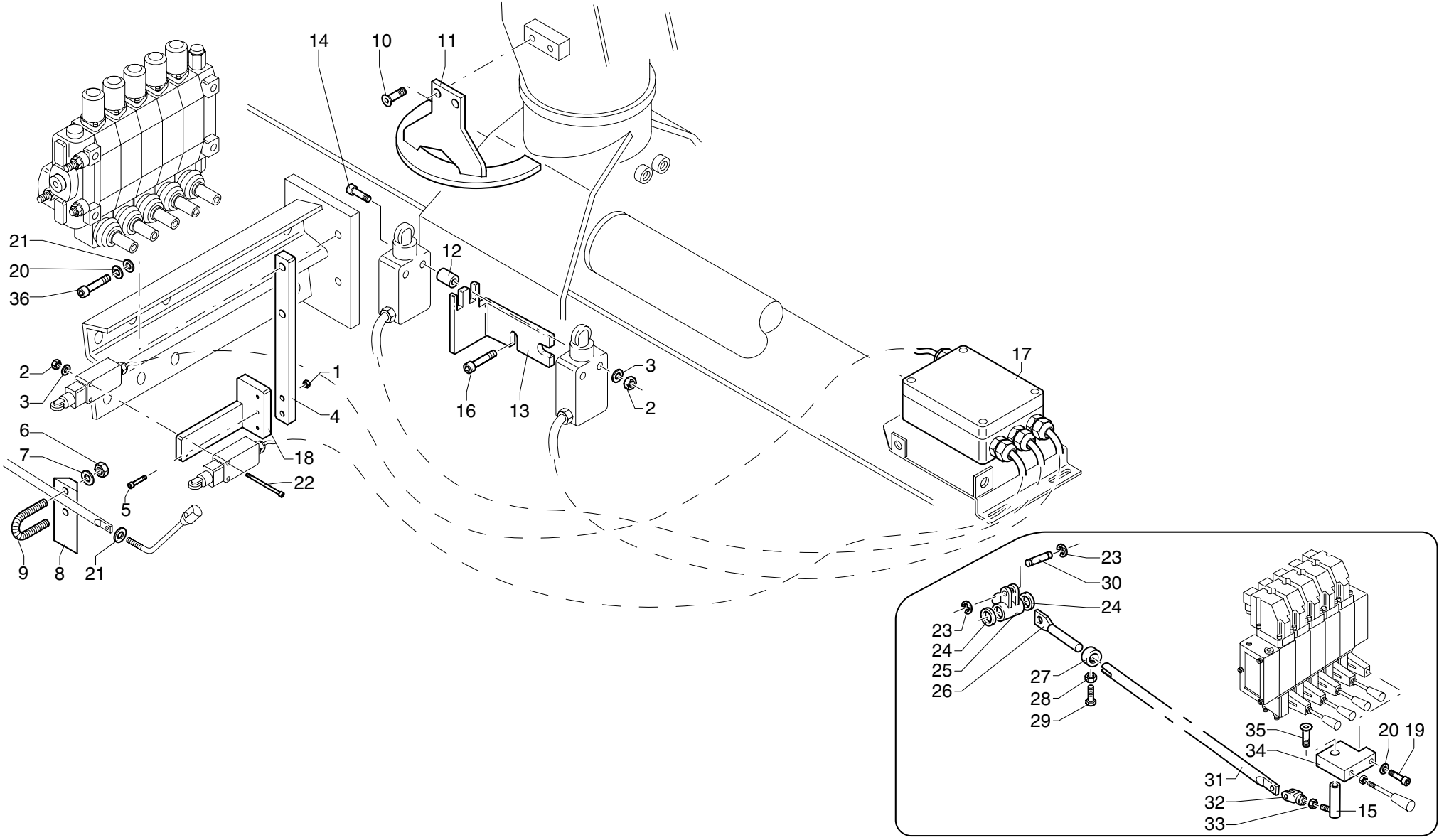

UNISTUDIO - Modena

POS.	N°CODICE	Q	DESCRIZIONE	DESIGNATION	BENENNUNG	DESCRIPTION	DENOMINACIONES
27	112167	1	BOCCOLA	DOUILLE	BUCHSE	BUSHING	CASQUILLO
28	191062	1	DADO M6 UNI 5589	ECROU	MUTTER	NUT	TUERCA
29	497118	1	VITE TCEI M6X16 UNI 5931 8.8	VIS	SCHRAUBE	SCREW	TORNILLO
30	379322	1	PERNO	AXE	BOLZEN	PIN	BULON
31	481087	1	TIRANTE	TIRANT	ZUGSTANGE	TIEROD	BARILLA
32	220018	1	FORCELLA	FOURCHE	GABEL	YOKE	HORQUILLA
33	191035	1	DADO M8 UNI 5588	ECROU	MUTTER	NUT	TUERCA
34	123180	1	PIASTRINO	PLAQUETTE	PLAETTCHEN	PLATE	CHAPETA
35	498099	1	VITE TSPEI M8X30 UNI 5933 10.9	VIS	SCHRAUBE	SCREW	TORNILLO
36	497131	2	VITE TCEI M8X20 UNI 5931 8.8	VIS	SCHRAUBE	SCREW	TORNILLO

DISPOSITIVO BLOCCO ROTAZIONE 200°

** Dispositif de blocage rotation 200°*
** Slewing system stopping device - 200°*
** Rotationsperre-Einrichtung - 200°*
** Dispositivo de bloqueo rotación 200°*

TAV. SW.02.02

matr. G.A44.0001

PM 25 PA
PM 28 PA

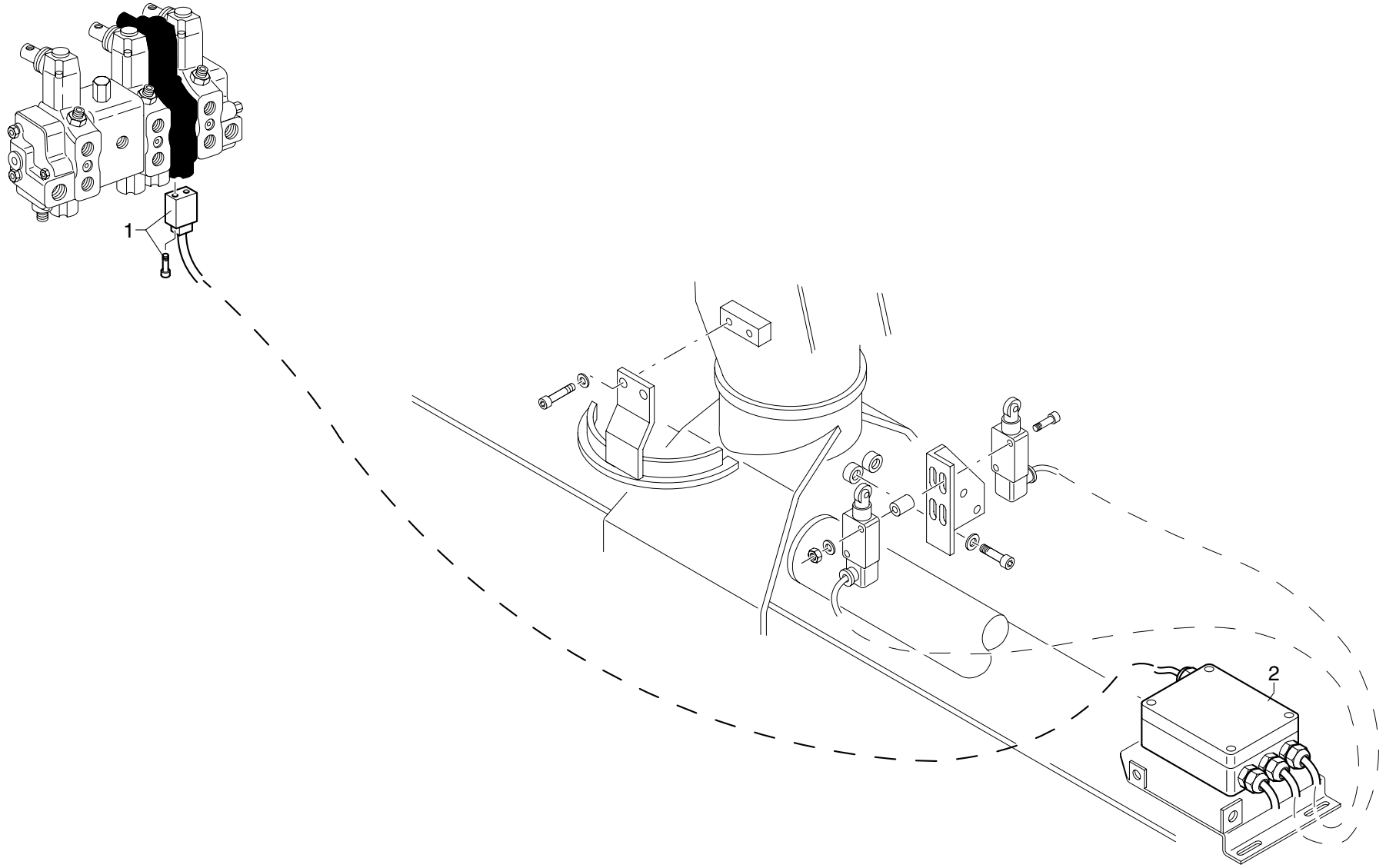

POS.	N°CODICE	Q	DESCRIZIONE	DESIGNATION	BENENNUNG	DESCRIPTION	DENOMINACIONES
1	494511	1	CONNETTORE	CONNECTEUR	VERBINDER	CONNECTOR	CONECTOR
2	289742	1	SCATOLA	BOITE	GEHAUSE	BOX	CAJA

IMP. COLLEGAMEN. ELETTROVALVOLA-EMERGENZA

** Install. raccordement soupape élect. et dispositif d'urgence * Verbindungsanl. Elektroventil - Not-Aus-Vorrichtung*
** System connection solenoid valve-emergency device * Sistema conexión electroválvula -dispositivo emergencia*

TAV. SX.02.01

matr. G.A44.0001

PM 25
PM 28

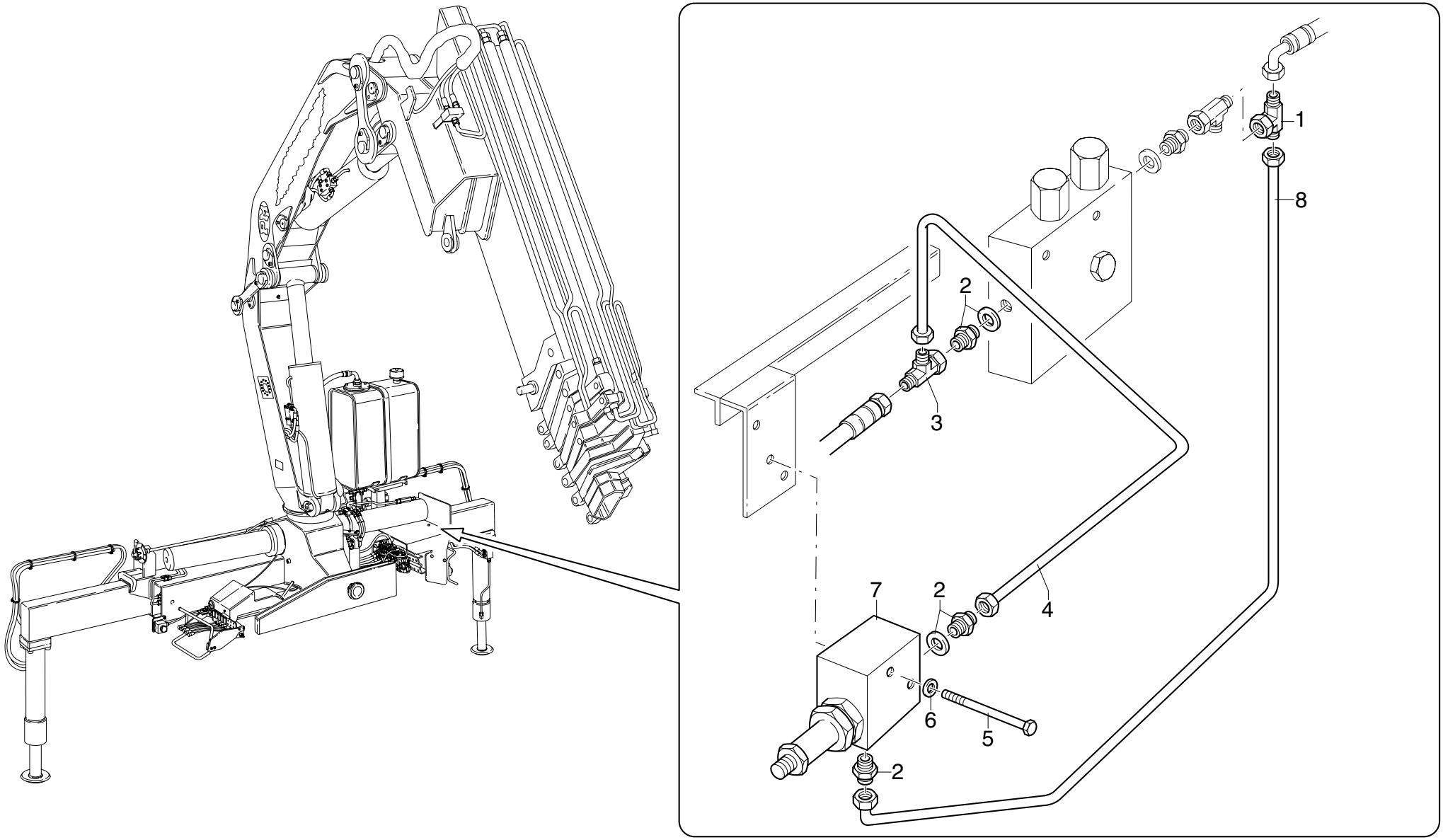

POS.	N°CODICE	Q	DESCRIZIONE	DESIGNATION	BENENNUNG	DESCRIPTION	DENOMINACIONES
1	409437	1	RACCORDO	RACCORD	FITTING	FITTING	RACOR
2	409426	2	RACCORDO	RACCORD	FITTING	FITTING	RACOR
3	409442	1	RACCORDO	RACCORD	FITTING	FITTING	RACOR
4	493286	1	TUBO IN FERRO	TUYAU EN FER	EISEN-ROHR	IRON PIPE	TUBO DE HIERRO
5	497943	2	VITE TE M6X80 UNI 5737 8.8	VIS	SCHRAUBE	SCREW	TORNILLO
6	417003	2	ROSETTA 6,4X12,5 UNI 6592	RONDELLE	SCHEIBE	WASHER	ARANDELA
7	204052	1	ELETTROVALVOLA	ELECTROVANNE	ELEKTROVENTIL	ELECTROVALVE	ELECTRO-VALVULA
8	493287	1	TUBO IN FERRO	TUYAU EN FER	EISEN-ROHR	IRON PIPE	TUBO DE HIERRO

IMPIANTO DOPPIA POMPA

** Installation pompe double*
** Double pump system*
** Doppelpumpeanlage*
** Installacion bomba doble*

TAV. SX.03.01

matr. G.A44.0001

PM 25 PA
PM 28 PA

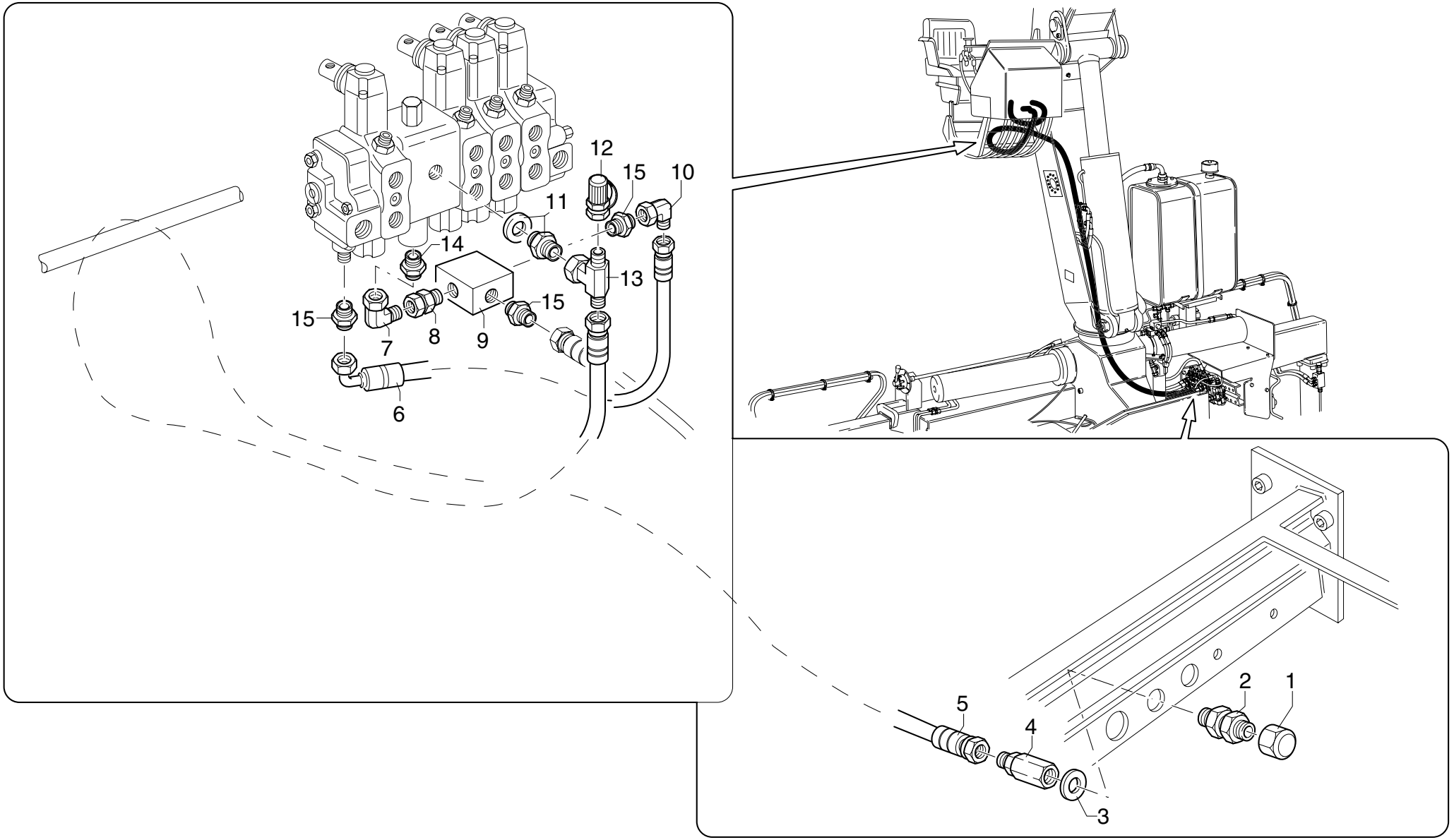

POS.	N°CODICE	Q	DESCRIZIONE	DESIGNATION	BENENNUNG	DESCRIPTION	DENOMINACIONES
1	471009	1	TAPPO	BOUCHON	VERSCHLUSS	CAP	TAPON
2	409735	1	RACCORDO	RACCORD	FITTING	FITTING	RACOR
3	417092	1	RONDELLA DOWTY BONDED SEAL PP45-D	RONDELLE	SCHEIBE	WASHER	ARANDELA
4	239412	1	RACCORDO	RACCORD	FITTING	FITTING	RACOR
5	486917	1	TUBO IN GOMMA	TUYAU FLEX.	SCHLAUCH	HOSE	LATIGUILLO
6	486875	1	TUBO IN GOMMA	TUYAU FLEX.	SCHLAUCH	HOSE	LATIGUILLO
7	409393	1	RACCORDO	RACCORD	FITTING	FITTING	RACOR
8	409289	1	RACCORDO	RACCORD	FITTING	FITTING	RACOR
9	495075	1	VALVOLA	SOUPAPE	VENTIL	VALVE	VALVULA
10	409436	1	RACCORDO	RACCORD	FITTING	FITTING	RACOR
11	409255	1	RACCORDO	RACCORD	FITTING	FITTING	RACOR
12	124017	1	INNESTO	CONNECTION	SCHALTKUPPLUNG	COUPLING	CONEXION
13	409452	1	RACCORDO	RACCORD	FITTING	FITTING	RACOR
14	409250	1	RACCORDO	RACCORD	FITTING	FITTING	RACOR
15	409426	3	RACCORDO	RACCORD	FITTING	FITTING	RACOR

SCAMBIATORE DI CALORE

** Echangeur de chaleur*
** Heat exchanger with*
** Waermeaustauscher*
** Intercamb. de calor*

TAV. SX.04.01

matr. G.A44.0001

PM 25
PM 28

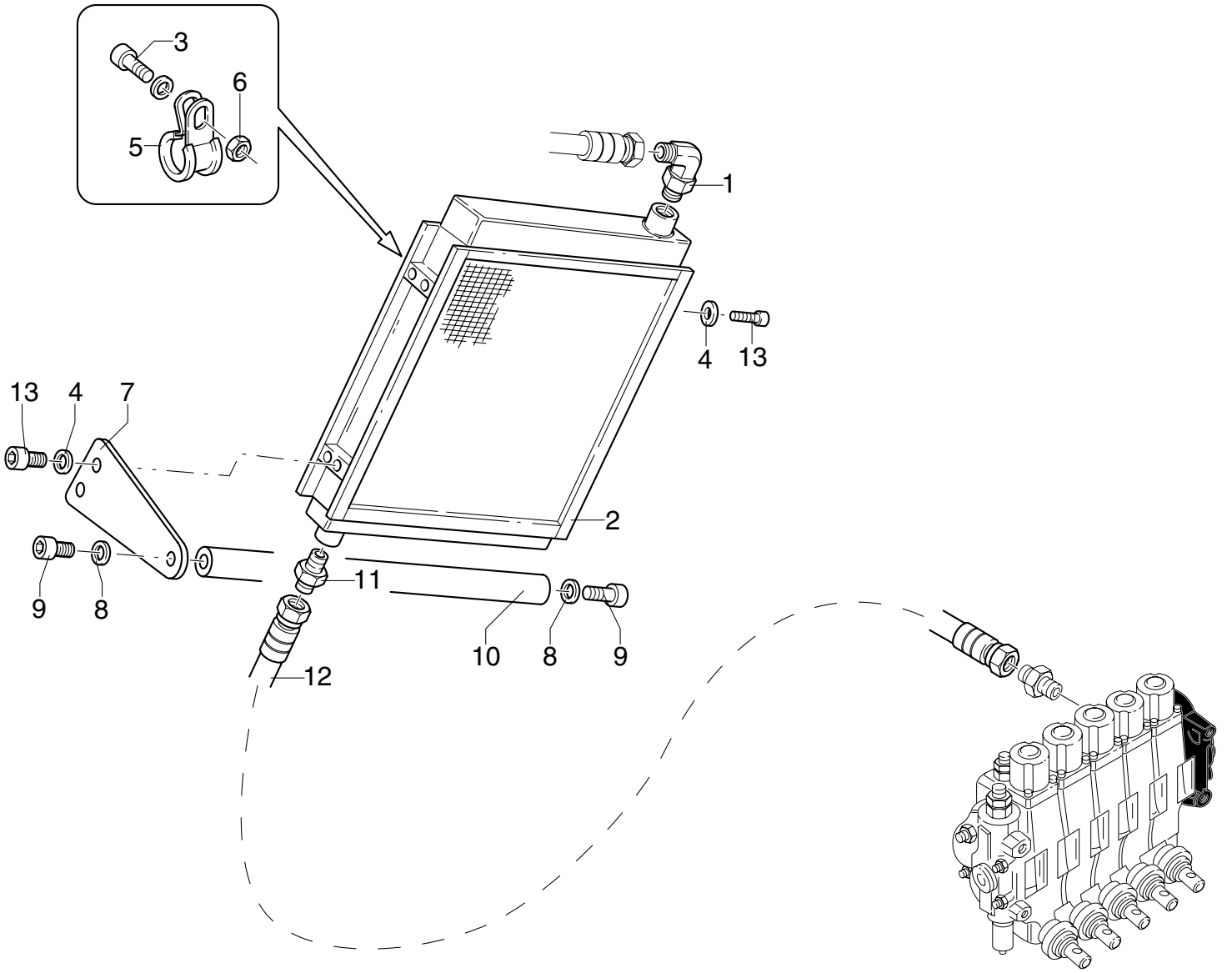

POS.	N°CODICE	Q	DESCRIZIONE	DESIGNATION	BENENNUNG	DESCRIPTION	DENOMINACIONES
1	409451	1	RACCORDO	RACCORD	FITTING	FITTING	RACOR
2	618385	1	SCAMBIATORE DI CALORE	ECHANGEUR DE CHALEUR	WAERMEAUSTAUSCHER	HEAT EXCHANGER	INTERCAMB. DE CALOR
2	618382	1	SCAMBIATORE DI CALORE	ECHANGEUR DE CHALEUR	WAERMEAUSTAUSCHER	HEAT EXCHANGER	INTERCAMB. DE CALOR
3	497119	1	VITE TCEI M6X20 UNI 5931 8.8	VIS	SCHRAUBE	SCREW	TORNILLO
4	417025	6	RONDELLA SCHNORR S8 ZN	RONDELLE	SCHEIBE	WASHER	ARANDELA
5	353110	1	MORSETTO	ARRETOIR	KLEMME	FASTENING UNIT	CONEXION
6	191162	1	DADO M6 UNI 7473	ECROU	MUTTER	NUT	TUERCA
7	466589	1	SUPPORTO	SUPPORT	TRAEGER	SUPPORT	SOPORTE
8	417027	2	RONDELLA SCHNORR S12 ZN	RONDELLE	SCHEIBE	WASHER	ARANDELA
9	497159	2	VITE TCEI M12X16 UNI 5931 8.8	VIS	SCHRAUBE	SCREW	TORNILLO
10	481268	1	TIRANTE	TIRANT	ZUGSTANGE	TIEROD	BARILLA
11	409388	1	RACCORDO	RACCORD	FITTING	FITTING	RACOR
12	486916	1	TUBO IN GOMMA	TUYAU FLEX.	SCHLAUCH	HOSE	LATIGUILLO
13	497131	6	VITE TCEI M8X20 UNI 5931 8.8	VIS	SCHRAUBE	SCREW	TORNILLO

INDICE PROGRESSIVO DEI CODICI

** Index progressif des codes*
** Progressive codes index*
** Progressiver Index der Kennummern*
** Índice progresívo de los códigos*

Ed. 05/2004

PM SERIE 25 - 28

N° Codice	N° Tavola	Pos.	Q.
109001	SV.02.01 2/2	15	10
109001	SV.02.03	15	12
109001	SV.03.01 2/2	8	2
109001	SV.03.03	8	2
109001	SV.04.01 2/2	15	10
109001	SV.05.01 2/2	8	2
109011	GB.01.01	4	4
109155	GL.01.01	17	1
109155	GL.01.01A	17	1
109155	GL.02.01	13	1
109155	GL.02.01 A	13	1
109155	GL.03.01	9	1
109155	GL.04.01	9	1
109155	GL.05.01	9	1
109155	GL.06.01	9	1
109155	GL.07.01	9	2
109159	SW.02.01	23	2
109159	GI.01.01	49	10
109159	GI.01.02	49	2
109159	SV.01.01	1	2
109160	GB.01.01	2	2
109192	GA.01.01	19	1
109193	GA.01.01	10	1

N° Codice	N° Tavola	Pos.	Q.
111056	GE.04.01	2	1
111580	GE.03.01	2	1
112121	GA.01.01	14	1
112140	GA.01.01	15	1
112154	GA.02.01	3	2
112167	SW.02.01	27	1
112167	GI.01.01	44	5
112167	GI.01.02	44	1
112167	SV.01.01	26	1
112167	SV.01.03	20	1
118012	GA.01.01	8	2
119028	SV.06.01	3	1
119028	SV.06.02	3	1
120031	GI.01.01	20	4
120031	GI.01.02	20	1
120033	GI.01.01	19	1
120573	SV.01.01	13	1
120573	SV.01.02	7	1
120627	GI.01.01	32	4
120627	GI.01.02	32	1
120628	GI.01.01	31	1
120629	SV.01.01	6	1
120743	SU.01.01A 1/2	18	1

N° Codice	N° Tavola	Pos.	Q.
120743	SU.01.04A 1/2	29	1
120750	SU.01.02 1/2	23	1
121259	GE.02.01	4	1
121559	GE.04.01	5	1
121560	GH.02.01	7	1
121561	GH.03.01	7	1
121562	GF.01.01	10	1
121563	GF.02.01	10	1
121565	GH.04.01	7	1
121566	GH.05.01	7	1
121567	GH.06.01	7	1
121574	GH.07.01	7	1
121575	GH.08.01	8	1
121580	GH.01.01	7	1
121593	GE.03.01	5	1
121622	GE.01.01	6	1
121667	GF.01.01A	10	1
121668	GF.02.01A	10	1
123180	GI.01.02	31	1
123180	SV.01.03	5	1
123180	SW.02.01	34	1
123295	GH.08.01	6	1
123402	ST.06.01	11	1

N° Codice	N° Tavola	Pos.	Q.
123402	ST.07.01	6	1
124001	SV.02.01 2/2	9	2
124001	SV.02.03	9	2
124001	SV.03.01 2/2	7	2
124001	SV.03.03	7	2
124001	SV.04.01 2/2	9	2
124001	SV.05.01 2/2	7	2
124001	SV.08.01	5	4
124001	SV.08.03	2	4
124001	SV.08.04	2	4
124001	SV.08.02	6	4
124009	GK.03.01	5	1
124009	GK.03.02	5	1
124009	GK.03.03	5	1
124009	GK.04.01	14	1
124009	GK.04.02	8	1
124009	SU.01.01A 1/2	9	1
124009	SU.01.04A 1/2	9	1
124009	SU.01.01	3	1
124009	SU.01.02 1/2	4	2
124009	SU.01.04	3	1
124017	GJ.01.01	1	1
124017	GJ.01.02	1	1

INDICE PROGRESSIVO DEI CODICI

** Index progressif des codes*
** Progressive codes index*
** Progressiver Index der Kennummern*
** Índice progresívo de los códigos*

Ed. 05/2004

PM SERIE 25 - 28

N° Codice	N° Tavola	Pos.	Q.
124017	SX.03.01	12	1
126003	GI.02.01	22	1
129085	GA.01.01	17	1
131013	SW.02.01	25	1
131013	GI.01.01	52	5
131013	GI.01.02	52	5
131013	SV.01.01	28	1
131013	SV.01.03	22	1
132081	GD.02.01	11	2
132082	GD.02.01	16	2
133061	GJ.01.01	13	1
133061	GJ.01.02	13	1
136089	GI.01.01	54	1
136089	GI.01.02	54	1
136127	SW.02.01	24	2
136127	GI.01.01	50	7
136127	GI.01.02	50	7
136127	SV.01.01	8	2
136127	SV.01.03	1	2
136128	GI.01.01	48	3
136128	GI.01.02	48	3
136432	GF.01.01	9	1
136432	GF.01.01A	9	1
136434	GF.01.01	6	1
136434	GF.01.01A	6	1
136434	GF.02.01	6	1
136434	GF.02.01A	6	1
136443	GF.02.01	9	1
136443	GF.02.01A	9	1
136447	GC.01.01	3	1
136448	GD.01.01	13	1
136449	GD.01.01	12	1
136450	GD.01.01	6	1
136451	GG.02.01	5	1
136451	GG.01.01	11	1
136452	GG.02.01	10	1
136452	GG.01.01	10	1
136518	SV.02.01 2/2	11	5
136518	SV.02.03	11	6
136518	SV.04.01 2/2	11	5
136576	GB.01.01	24	2
136661	SV.07.01	1	2
136662	SV.07.01	24	2
136667	SW.02.01	12	2
137043	GH.08.01	9	1
137077	GH.06.01	8	1
137097	GA.01.01	16	1
137103	GF.01.01	2	1
137103	GF.02.01	2	1
137103	GF.01.01A	2	1
137103	GF.02.01A	2	1
137126	GF.02.01	8	2
137126	GF.02.01A	8	2
137126	GF.01.01	8	2
137126	GF.01.01A	8	2
137138	GG.01.01	9	4
137138	GG.02.01	9	4
137138	GC.01.01	2	2
137138	GD.01.01	5	6
137138	GF.01.01	3	2
137138	GF.02.01	3	2
137138	GF.01.01A	3	2
137138	GF.02.01A	3	2
137221	GA.01.01	18	1
137226	GH.02.01	8	1
137226	GH.01.01	8	1
137235	GH.03.01	8	1
137271	GD.02.01	12	4
137295	GH.07.01	8	1
137305	GH.05.01	8	1
137331	GH.04.01	8	1
140026	GG.03.01	4	4
140026	GG.04.01	4	4
140026	GG.05.01	8	4
140026	GG.06.01	8	4
140026	ST.01.01	8	4
140026	ST.02.01	8	4
141999	GB.01.01	3	2
142112	GG.02.01	6	1
142113	GG.03.01	6	1
142114	GG.04.01	6	1
142115	GG.05.01	14	1
142115	ST.01.01	14	1
142116	ST.02.01	17	1
142116	GG.06.01	17	1
142117	GG.07.01	11	1
142117	ST.03.01	11	1
142118	GG.08.02	15	1
142119	GG.09.01	9	1
142119	ST.05.01	13	1
142120	GG.01.01	6	1
142132	ST.06.01	1	1

INDICE PROGRESSIVO DEI CODICI

** Index progressif des codes*
** Progressive codes index*
** Progressiver Index der Kennummern*
** Índice progresívo de los códigos*

Ed. 05/2004

PM SERIE 25 - 28

N° Codice	N° Tavola	Pos.	Q.
142133	ST.07.01	1	1
142134	GB.02.01 1/3	1	2
142136	GG.02.02	1	1
142160	GG.08.01	15	1
142160	ST.04.01	13	1
142169	GB.02.01 3/3	1	2
147065	GM.01.01	14	1
147065	GM.01.02	14	1
147072	GJ.01.01	15	1
147072	GJ.01.02	15	1
149046	GJ.01.01	8	1
149046	GJ.01.02	8	1
154052	GJ.03.01 1/2	14	1
154059	GJ.03.01 1/2	15	1
154063	GJ.03.01 1/2	13	2
154144	GJ.03.01 1/2	12	1
161172	GA.02.01	1	2
161251	GE.01.01	1	1
161255	GE.02.01	1	1
161602	GE.04.01	1	1
161603	GF.01.01	4	1
161603	GF.02.01	4	1
161603	GF.01.01A	4	1
161603	GF.02.01A	4	1
161604	GH.02.01	1	1
161605	GH.03.01	1	1
161606	GH.04.01	1	1
161607	GH.05.01	1	1
161623	GH.01.01	1	1
161642	GE.03.01	1	1
161658	GH.06.01	1	1
161659	GH.07.01	1	1
161660	GH.08.01	1	1
163036	GI.02.01	1	1
164057	GJ.01.01	50	1
164108	GK.03.03	16	1
165078	GC.01.01	4	1
176093	GM.01.01	17	1
176094	GM.01.02	17	1
176136	GI.01.01	1	1
176136	GI.01.02	1	1
176136	GI.02.01	4	1
176179	GJ.01.01	26	1
176179	GJ.01.02	26	1
176209	GI.01.01	3	1
176209	GI.01.02	3	1
176210	GI.01.01	4	1
176210	GI.01.02	4	1
176211	GI.01.01	5	1
176211	GI.01.02	5	1
176220	GI.01.01	34	1
176220	GI.01.02	34	1
176224	GD.02.01	21	1
176236	GI.01.01	35	1
176236	GI.01.02	35	1
176248	GL.01.01A	40	1
177013	ST.06.01	9	1
177013	ST.07.01	9	1
181046	GA.02.01	5	1
185043	GJ.01.01	42	1
185043	GJ.01.02	42	1
191017	SV.02.01 2/2	2	6
191017	SV.02.03	2	7
191017	SV.04.01 2/2	2	6
191017	SW.02.01	1	2
191033	GB.01.01	16	2
191033	GB.02.01 3/3	16	2
191034	GI.02.01	31	4
191035	SW.02.01	33	1
191035	GI.01.01	40	5
191035	GI.01.02	40	1
191035	SV.01.01	16	1
191035	SV.01.03	14	1
191036	GI.01.01	18	10
191036	GI.01.02	18	2
191036	SV.01.01	7	1
191036	SV.01.01	14	2
191036	SV.01.02	8	1
191039	GL.01.01A	24	2
191045	GI.02.01	20	2
191062	SW.02.01	28	1
191062	GI.01.01	43	5
191062	GI.01.02	43	1
191062	SV.01.01	25	1
191062	SV.01.03	19	1
191064	GB.01.01	21	2
191064	GB.02.01 3/3	21	2
191064	GK.05.01	21	2
191064	GK.05.02	20	2
191064	GK.01.01 2/3	13	1
191064	GK.01.01 3/3	11	1
191072	GB.02.01 2/3	1	2

INDICE PROGRESSIVO DEI CODICI

** Index progressif des codes*
** Progressive codes index*
** Progressiver Index der Kennummern*
** Índice progresívo de los códigos*

Ed. 05/2004

PM SERIE 25 - 28

N° Codice	N° Tavola	Pos.	Q.
191072	GB.02.01 3/3	4	2
191084	GG.03.01	9	2
191084	GG.04.01	8	2
191084	GG.05.01	1	2
191084	GG.06.01	1	2
191084	GG.07.01	1	2
191084	GG.02.02	8	2
191084	GG.08.01	1	2
191084	GG.08.02	1	2
191084	GG.09.01	1	2
191084	ST.01.01	1	2
191084	ST.02.01	1	2
191084	ST.03.01	1	2
191084	ST.04.01	1	2
191084	ST.05.01	1	2
191084	ST.06.01	7	2
191084	ST.07.01	12	2
191085	ST.06.01	8	1
191085	ST.07.01	8	1
191087	GA.01.01	2	16
191090	GG.01.01	24	1
191090	GG.05.01	19	4
191090	GG.06.01	19	4

N° Codice	N° Tavola	Pos.	Q.
191090	GG.07.01	8	4
191090	GG.08.01	11	4
191090	GG.08.02	11	4
191090	GG.09.01	13	4
191090	GL.01.01A	39	5
191090	ST.02.01	15	4
191090	ST.04.01	11	4
191090	ST.05.01	10	4
191090	SV.02.01 2/2	6	3
191090	SV.02.03	6	3
191090	SV.03.01 2/2	4	4
191090	SV.03.03	4	3
191090	SV.04.01 2/2	6	3
191090	SV.05.01 2/2	4	3
191090	SV.08.01	31	2
191090	SV.08.02	37	2
191090	SV.08.03	38	2
191090	SV.08.04	39	2
191090	GG.03.01	15	4
191090	GG.04.01	21	4
191090	GI.02.01	23	4
191090	GK.03.01	9	1
191090	GK.03.02	9	1

N° Codice	N° Tavola	Pos.	Q.
191090	GK.03.03	9	1
191090	GK.08.01	3	2
191090	GK.08.02	2	2
191090	GK.08.02A	2	2
191090	ST.01.01	17	4
191090	ST.03.01	8	4
191092	GK.05.01	22	2
191092	GK.05.02	21	2
191092	SV.02.01 2/2	23	8
191092	SV.02.03	23	12
191092	SV.03.01 2/2	15	4
191092	SV.03.03	15	4
191092	SV.04.01 2/2	23	8
191092	SV.05.01 2/2	15	4
191092	SV.07.01	27	2
191092	GI.02.01	16	6
191092	GJ.01.01	41	1
191092	GJ.01.02	41	1
191094	GA.01.01	9	2
191096	SV.06.01	2	4
191096	SV.06.02	2	4
191121	GI.01.01	55	1
191121	GI.01.02	55	1

N° Codice	N° Tavola	Pos.	Q.
191125	GI.01.01	60	6
191125	GI.01.02	6	6
191125	GG.02.02	13	1
191155	SW.01.01	5	2
191155	SW.02.01	2	4
191162	GI.01.01	58	4
191162	GI.01.02	58	4
191162	SV.05.01 2/2	20	1
191162	SW.02.01	6	2
191162	SX.04.01	6	1
191162	SV.08.03	33	6
191162	SV.08.04	33	8
191162	GJ.03.02	5	2
191162	GK.01.01 1/3	11	2
191162	GL.01.01	21	4
191162	SV.02.02	1	2
191162	SV.04.02	1	2
191162	SV.08.01	27	2
191162	SV.08.02	32	4
191168	GG.08.02	19	2
191168	GG.09.01	19	2
191168	GG.02.02	9	8
191168	GI.01.01	13	7

INDICE PROGRESSIVO DEI CODICI

** Index progressif des codes*
** Progressive codes index*
** Progressiver Index der Kennummern*
** Índice progresívo de los códigos*

Ed. 05/2004

PM SERIE 25 - 28

N° Codice	N° Tavola	Pos.	Q.
191168	GI.01.02	13	7
191168	GK.01.01 1/3	16	2
191168	SV.01.01	23	2
191173	GA.01.01	1	16
191178	SU.01.01A 1/2	20	1
191178	SU.01.02 1/2	24	2
191178	SU.01.04A 1/2	28	1
191206	GB.01.01	11	2
191206	GB.02.01 3/3	11	2
191206	GK.05.01	20	2
191206	GK.05.02	19	2
191206	GI.01.01	14	3
191206	GI.01.02	14	3
193011	GK.08.01	1	1
193011	GK.08.02	1	1
193011	GK.08.02A	1	1
193026	GK.01.01 1/3	8	2
197274	GI.01.01	17	1
197275	GI.01.01	17	1
197276	GI.01.01	17	1
197292	GI.01.02	17	1
197293	GI.01.02	17	1
197294	GI.01.02	17	1

N° Codice	N° Tavola	Pos.	Q.
197300	GI.01.02	17	1
197301	GI.01.02	17	1
197302	GI.01.02	17	1
204052	SX.02.01	7	1
204071	GJ.03.01 2/2	14	1
204072	GJ.03.01 2/2	14	1
204072	SU.01.01A 1/2	5	1
204072	SU.01.02 1/2	17	1
204072	SU.01.04A 1/2	5	1
207001	GJ.01.01	29	2
207001	GJ.01.02	29	2
207008	GL.01.01A	44	2
207013	GK.02.01	8	2
207013	GK.02.01A	8	2
207013	GK.02.02	11	2
207013	GK.02.02A	11	2
207013	GK.02.03	8	2
207023	GM.02.01	13	8
207024	GK.02.04	11	2
207025	GK.01.01 3/3	23	2
207025	GK.01.01 2/3	23	2
207031	GM.02.01	14	1
207064	SV.02.01 1/2	5	4

N° Codice	N° Tavola	Pos.	Q.
207064	SV.03.01 1/2	5	4
207064	SV.03.02	5	4
207064	SV.04.01 1/2	5	4
207064	SV.05.01 1/2	5	4
207064	SV.05.02	5	4
207064	SV.06.01	18	4
207064	SV.06.02	18	4
207064	SV.08.01	28	2
207064	SV.08.02	20	4
207064	SV.08.03	34	6
207064	SV.08.04	34	8
207064	GK.01.01 1/3	21	6
207064	GK.01.01 2/3	10	3
207064	GK.01.01 3/3	9	3
207064	GK.04.01	17	1
207064	GK.04.02	3	1
207064	GK.05.01	10	2
207064	GK.05.02	10	2
207064	SV.02.02	5	4
207064	SV.04.02	5	4
207064	SV.07.01	5	8
207083	GA.01.01	12	1
207089	GJ.03.01 2/2	4	2

N° Codice	N° Tavola	Pos.	Q.
207091	GJ.01.01	32	1
207091	GJ.01.02	32	1
208061	GB.02.01 3/3	2	2
208063	GB.02.01 3/3	3	2
208137	GG.03.01	17	2
208137	GG.04.01	17	2
208138	GG.05.01	6	2
208138	GG.06.01	6	2
208138	ST.01.01	6	2
208138	ST.02.01	6	2
208139	GG.07.01	5	2
208139	GG.08.01	5	2
208139	GG.08.02	5	2
208139	GG.09.01	5	2
208139	ST.03.01	5	2
208139	ST.04.01	5	2
208139	ST.05.01	5	2
208161	GD.01.01	10	1
208161	GD.02.01	5	5
208161	GG.01.01	12	1
208161	GG.02.01	12	2
208163	GD.01.01	15	1
208163	GC.01.01	7	1

INDICE PROGRESSIVO DEI CODICI

** Index progressif des codes*
** Progressive codes index*
** Progressiver Index der Kennummern*
** Índice progresívo de los códigos*

Ed. 05/2004

PM SERIE 25 - 28

N° Codice	N° Tavola	Pos.	Q.
208163	GD.02.01	4	4
208173	GB.02.01 2/3	2	2
208174	GD.01.01	2	1
208174	GG.01.01	3	2
208174	GG.02.01	3	2
208176	GD.02.01	17	1
208189	SV.04.01 2/2	4	1
208189	SV.05.01 2/2	2	1
208190	GG.01.01	7	1
208190	GG.02.02	14	1
208191	SV.02.01 2/2	4	1
208191	SV.02.03	4	1
208191	SV.03.01 2/2	2	2
208191	SV.03.03	2	1
208192	SV.03.01 2/2	3	1
208192	SV.03.03	3	1
208192	SV.05.01 2/2	3	1
208194	SV.02.01 2/2	17	5
208194	SV.02.03	17	6
208194	SV.04.01 2/2	17	5
208209	GB.01.01	15	2
208209	GB.02.01 3/3	15	2
208210	GB.01.01	17	2

N° Codice	N° Tavola	Pos.	Q.
208210	GB.02.01 3/3	17	2
208212	GB.01.01	19	2
208212	GB.02.01 3/3	19	2
208220	GL.01.01A	14	1
215022	GJ.01.01	27	1
215022	GJ.01.02	27	1
215027	GJ.01.01	47	1
215027	GJ.01.02	47	1
215047	GM.01.01	12	1
215047	GM.01.02	12	1
215057	GJ.01.01	6	1
215057	GJ.01.02	6	1
215058	GJ.01.01	7	1
215058	GJ.01.02	7	1
219109	GE.01.01	12	2
220018	SW.02.01	32	1
220018	GI.01.01	41	5
220018	GI.01.02	41	1
220018	SV.01.01	18	1
220018	SV.01.03	16	1
220044	GI.02.01	9	1
220048	GG.01.01	23	1
220060	GD.02.01	15	2

N° Codice	N° Tavola	Pos.	Q.
220061	GD.02.01	18	2
235021	GG.04.01	19	1
235025	ST.06.01	10	1
235025	ST.07.01	10	1
235054	GG.04.01	20	1
237114	GE.01.01	4	1
239036	GK.02.04	15	2
239410	GM.01.01	6	1
239410	SU.01.01A 2/2	6	1
239410	SU.01.04A 2/2	6	1
239412	SX.03.01	4	1
239423	GJ.01.01	44	1
239423	GJ.01.02	44	1
262010	GL.01.01A	33	1
262019	GJ.01.01	48	2
262019	GJ.01.02	48	2
262158	GJ.01.01	33	1
262158	GJ.01.02	33	1
262170	SV.02.01 1/2	12	3
262170	SV.03.01 1/2	12	3
262170	SV.03.02	12	3
262170	SV.04.01 1/2	12	3
262170	SV.05.01 1/2	12	3

N° Codice	N° Tavola	Pos.	Q.
262170	SV.05.02	12	3
262170	SV.06.01	13	3
262170	SV.06.02	13	3
262170	GK.01.01 2/3	5	1
262170	GK.01.01 3/3	18	1
262170	GK.06.01 1/2	6	2
262170	GK.06.01 2/2	7	2
262170	GK.06.02 1/3	6	2
262170	GK.06.02 2/3	7	2
262170	SV.02.02	12	3
262170	SV.04.02	12	3
262170	SV.07.01	12	3
271980	GA.01.01	13	1
273524	GA.01.01	20	1
273553	GJ.01.01	45	1
273553	GJ.01.02	45	1
276051	SV.02.01 1/2	4	2
276051	SV.03.01 1/2	4	2
276051	SV.03.02	4	2
276051	SV.04.01 1/2	4	2
276051	SV.05.01 1/2	4	2
276051	SV.05.02	4	2
276051	SV.02.02	4	2

INDICE PROGRESSIVO DEI CODICI

** Index progressif des codes*
** Progressive codes index*
** Progressiver Index der Kennummern*
** Índice progresívo de los códigos*

Ed. 05/2004

PM SERIE 25 - 28

N° Codice	N° Tavola	Pos.	Q.
276051	SV.04.02	4	2
276051	SV.07.01	4	3
276052	SV.01.01	3	1
276052	SV.01.02	3	1
276052	SV.01.03	3	1
276059	SV.06.01	17	2
276059	SV.06.02	17	2
276059	GK.04.01	7	1
276059	GK.04.02	4	1
276059	GK.05.01	7	2
276059	GK.05.02	7	2
276070	SV.08.02	12	2
276070	SV.08.03	8	3
276070	SV.08.04	8	3
276070	SV.08.01	18	1
276074	SV.08.02	12	2
276074	SV.08.03	8	3
276074	SV.08.04	8	3
276074	SV.08.01	18	1
276078	GK.01.01 1/3	19	2
276079	GK.01.01 1/3	20	1
276083	GK.01.01 2/3	14	1
276083	GK.01.01 3/3	12	1

N° Codice	N° Tavola	Pos.	Q.
276089	SV.08.02	34	1
276089	SV.08.03	35	2
276089	SV.08.04	35	2
276096	SV.07.01	21	1
276097	SV.08.02	34	1
276097	SV.08.03	35	2
276097	SV.08.04	35	2
277271	GN.01.01	2	2
277271	GN.07.01	2	2
277271	GN.08.01	2	2
277271	GN.09.01	2	2
277271	GN.02.01	2	1
277271	GN.03.01	2	1
277271	GN.12.01	3	1
277482	GE.02.01	3	1
277685	GN.02.01	3	1
277685	GN.07.01	3	1
277685	GN.08.01	3	1
277765	GN.01.01		1
277765	GN.02.01		1
277765	GN.03.01		1
277765	GN.07.01		1
277765	GN.08.01		1

N° Codice	N° Tavola	Pos.	Q.
277765	GN.09.01		1
277799	GE.01.01	9	1
281002	GC.01.01	1	1
281002	GD.01.01	8	3
281002	GD.02.01	13	4
281002	GE.01.01	14	1
281002	GF.01.01	5	2
281002	GF.02.01	5	2
281002	GG.01.01	14	2
281002	GG.02.01	8	2
281002	GF.01.01A	5	2
281002	GF.02.01A	5	2
281004	GG.05.01	10	1
281004	GG.09.01	10	1
281004	GG.01.01	18	1
281004	GG.04.01	12	1
281004	GG.06.01	10	1
281004	GG.07.01	9	1
281004	GG.08.02	16	1
281004	ST.01.01	10	1
281004	ST.02.01	10	1
281004	ST.03.01	9	1
281004	ST.04.01	14	1

N° Codice	N° Tavola	Pos.	Q.
281004	ST.05.01	14	1
281005	GI.01.01	56	1
281005	GI.01.02	56	1
281010	GM.02.01	2	6
283015	SW.02.01	26	1
283015	GI.01.01	45	5
283015	GI.01.02	45	1
283015	SV.01.01	27	1
283015	SV.01.03	21	1
288047	GO.01.01	11	1
288356	GO.02.01		
288356	GO.03.01		
288356	GO.04.01		
288356	GO.05.01		
288605	GI.01.01		
288633	GI.01.01		
288639	GO.05.01		
288639	GO.02.01		
288639	GO.03.01		
288639	GO.04.01		
289114	GE.03.01	4	1
289115	GE.04.01	4	1
289116	GF.01.01	7	1

INDICE PROGRESSIVO DEI CODICI

** Index progressif des codes*
** Progressive codes index*
** Progressiver Index der Kennummern*
** Índice progresívo de los códigos*

Ed. 05/2004

PM SERIE 25 - 28

N° Codice	N° Tavola	Pos.	Q.
289116	GF.02.01	7	1
289116	GF.01.01A	7	1
289116	GF.02.01A	7	1
289117	GA.02.01	7	1
289142	GH.05.01	3	1
289143	GH.06.01	3	1
289144	GH.07.01	3	1
289145	GH.02.01	3	1
289146	GH.03.01	3	1
289147	GH.04.01	3	1
289150	GH.08.01	3	1
289213	GD.01.01		1
289215	GD.02.01		2
289216	GD.02.01		2
289217	GG.02.01		1
289218	GG.04.01		
289219	GG.05.01		
289220	GG.06.01		
289221	GG.07.01		
289222	GG.08.01		
289222	GG.08.02		
289223	GG.09.01		
289224	GH.01.01	3	1

N° Codice	N° Tavola	Pos.	Q.
289225	GO.02.01		
289225	GO.03.01		
289225	GO.04.01		
289225	GO.05.01		
289226	GO.02.01		
289227	GO.02.01		
289228	GO.02.01		
289229	GO.02.01		
289230	GO.02.01		
289231	GO.02.01		
289296	GO.03.01		
289297	GO.03.01		
289298	GO.03.01		
289299	GO.03.01		
289300	GO.03.01		
289301	GO.03.01		
289302	GO.05.01		
289303	GO.05.01		
289304	GO.05.01		
289305	GO.05.01		
289306	GO.05.01		
289307	GO.05.01		
289308	GO.04.01		

N° Codice	N° Tavola	Pos.	Q.
289309	GO.04.01		
289310	GO.04.01		
289311	GO.04.01		
289312	GO.04.01		
289313	GO.04.01		
289423	GE.01.01	8	1
289426	GF.02.01	15	1
289426	GF.02.01A	15	1
289426	GF.01.01	15	1
289426	GF.01.01A	15	1
289427	GF.01.01	16	1
289427	GF.02.01	16	1
289427	GF.01.01A	16	1
289427	GF.02.01A	16	1
289428	GF.01.01	17	1
289429	GF.02.01	17	1
289430	GH.01.01	4	1
289431	GH.02.01	4	1
289432	GH.03.01	4	1
289433	GH.04.01	4	1
289434	GH.05.01	4	1
289435	GH.06.01	4	1
289436	GH.07.01	4	1

N° Codice	N° Tavola	Pos.	Q.
289437	GH.08.01	4	1
289438	GG.01.01		1
289646	SW.02.01	17	1
289799	GF.01.01A	17	1
289800	GF.02.01A	17	1
292004	GE.01.01	15	1
292059	GF.01.01	11	1
292059	GF.01.01A	11	1
292060	GF.02.01	11	1
292060	GF.02.01A	11	1
295131	GA.01.01	7	1
299314	SV.08.01	29	1
299314	SV.08.02	35	1
299314	SV.08.03	36	1
299314	SV.08.04	36	1
299314	SV.08.04	37	1
315266	GI.02.01	32	1
316240	GJ.01.01	46	1
316240	GJ.01.02	46	1
319031	GJ.03.01 1/2	9	2
322029	GG.01.01	20	1
335007	SU.01.01A 1/2	1	2
335007	SU.01.04A 1/2	1	2

INDICE PROGRESSIVO DEI CODICI

** Index progressif des codes*
** Progressive codes index*
** Progressiver Index der Kennummern*
** Índice progresívo de los códigos*

Ed. 05/2004

PM SERIE 25 - 28

N° Codice	N° Tavola	Pos.	Q.
335007	SU.01.01	5	2
335007	SU.01.02 1/2	3	1
335007	SU.01.04	5	2
336045	GM.02.01	8	1
345076	GD.01.01	7	1
349057	GG.01.01	5	1
349090	GI.02.01	8	1
349110	ST.06.01	3	1
349110	ST.07.01	3	1
349129	GB.01.01	13	1
349129	GB.02.01 3/3	13	1
349130	GB.01.01	23	1
349130	GB.02.01 3/3	23	1
351036	GJ.03.01 1/2	3	2
353029	GL.01.01	23	1
353034	GL.01.01	24	1
353055	SV.02.01 1/2	8	3
353055	SV.03.01 1/2	8	3
353055	SV.03.02	8	2
353055	SV.04.01 1/2	8	3
353055	SV.05.01 1/2	8	3
353055	SV.05.02	8	2
353055	GK.03.01	10	1

N° Codice	N° Tavola	Pos.	Q.
353055	GK.03.02	10	1
353055	GK.03.03	10	1
353055	GK.04.01	6	1
353055	GK.04.02	15	1
353055	SV.01.01	9	1
353055	SV.01.02	9	1
353055	SV.02.02	8	2
353055	SV.04.02	8	2
353055	SV.07.01	8	2
353058	GK.06.02 3/3	7	2
353062	GL.01.01	9	2
353062	GL.01.01A	9	2
353062	GL.02.01	7	2
353062	GL.02.01 A	7	2
353062	GL.04.01	3	1
353062	GL.05.01	3	1
353062	GL.06.01	3	1
353062	GL.07.01	11	1
353063	GL.03.01	3	1
353068	GI.01.02	25	2
353068	SV.01.01	20	2
353069	GI.01.01	25	2
353076	SV.08.01	3	8

N° Codice	N° Tavola	Pos.	Q.
353076	SV.08.02	17	12
353076	SV.08.03	13	16
353076	SV.08.04	13	20
353079	SV.07.01	22	2
353080	SV.06.01	15	2
353080	SV.06.02	15	2
353080	SV.01.03	9	1
353086	GK.05.01	3	1
353086	GK.05.02	3	1
353087	GK.05.01	2	1
353087	GK.05.02	2	1
353095	GI.01.01	37	2
353095	GI.01.02	37	2
353099	SV.02.01 1/2	11	3
353099	SV.03.01 1/2	11	3
353099	SV.03.02	11	3
353099	SV.04.01 1/2	11	3
353099	SV.05.01 1/2	11	3
353099	SV.05.02	11	3
353099	SV.06.01	12	3
353099	SV.06.02	12	3
353099	GK.01.01 2/3	6	1
353099	GK.01.01 3/3	19	1

N° Codice	N° Tavola	Pos.	Q.
353099	GK.06.01 1/2	5	2
353099	GK.06.01 2/2	8	2
353099	GK.06.02 1/3	5	2
353099	GK.06.02 2/3	8	2
353099	SV.02.02	11	3
353099	SV.04.02	11	3
353099	SV.07.01	11	3
353107	SV.08.01	24	1
353107	SV.08.02	29	2
353107	SV.08.03	30	3
353107	SV.08.04	30	4
353108	GK.04.01	11	1
353108	GK.04.02	7	1
353110	SX.04.01	5	1
353113	SV.02.01 2/2	29	1
353113	SV.02.03	29	1
353113	SV.03.01 2/2	17	1
353113	SV.03.03	17	1
353113	SV.04.01 2/2	29	1
353113	SV.05.01 2/2	23	1
353116	SW.02.01	9	1
373472	GB.02.01 3/3	5	2
373475	GG.03.01	11	2

INDICE PROGRESSIVO DEI CODICI

** Index progressif des codes*
** Progressive codes index*
** Progressiver Index der Kennummern*
** Índice progresívo de los códigos*

Ed. 05/2004

PM SERIE 25 - 28

N° Codice	N° Tavola	Pos.	Q.
373475	GG.05.01	3	2
373475	GG.07.01	3	2
373475	GG.09.01	3	2
373475	GG.02.02	7	2
373475	GG.04.01	11	2
373475	GG.06.01	3	2
373475	GG.08.01	3	2
373475	GG.08.02	3	2
373475	ST.01.01	3	2
373475	ST.02.01	3	2
373475	ST.03.01	3	2
373475	ST.04.01	3	2
373475	ST.05.01	3	2
373551	ST.02.01	16	2
373551	GG.06.01	16	2
373552	GG.07.01	4	2
373552	ST.03.01	4	2
373553	GG.06.01	5	2
373553	ST.02.01	5	2
373554	GG.05.01	15	2
373554	ST.01.01	15	2
373558	GG.04.01	7	2
373559	GG.05.01	7	2

N° Codice	N° Tavola	Pos.	Q.
373559	ST.01.01	7	2
373561	GG.03.01	7	2
373562	GG.03.01	1	2
373562	GG.04.01	1	2
373652	SV.08.01	9	1
373652	SV.08.02	1	1
373652	SV.08.03	22	1
373652	SV.08.04	22	1
373680	GB.01.01	6	4
373680	GB.02.01 1/3	2	4
373681	GA.02.01	6	1
373692	GG.02.02	10	2
373693	GG.09.01	11	2
373693	ST.02.01	11	2
373693	ST.03.01	13	2
373693	ST.04.01	8	2
373693	ST.05.01	8	2
373693	GG.03.01	12	2
373693	GG.04.01	3	2
373693	GG.05.01	18	2
373693	GG.06.01	11	2
373693	GG.07.01	16	2
373693	GG.08.01	8	2

N° Codice	N° Tavola	Pos.	Q.
373693	GG.08.02	8	2
373693	ST.01.01	16	2
373707	ST.04.01	4	2
373707	GG.08.01	4	2
373707	GG.08.02	4	2
373708	GG.07.01	13	2
373708	ST.03.01	12	2
373709	GG.09.01	4	2
373709	ST.05.01	4	2
373710	ST.04.01	9	2
373710	GG.08.01	9	2
373710	GG.08.02	9	2
373711	ST.05.01	11	2
373711	GG.09.01	14	2
373792	GG.02.02	3	4
373795	GG.03.01	2	2
373795	GG.04.01	2	2
373795	GG.05.01	9	2
373795	GG.06.01	9	2
373795	ST.01.01	9	2
373795	ST.02.01	9	2
377019	GI.02.01	26	1
379163	ST.06.01	2	1

N° Codice	N° Tavola	Pos.	Q.
379163	ST.07.01	2	1
379203	ST.07.01	5	1
379232	GB.01.01	5	2
379322	SW.02.01	30	1
379322	GI.01.01	51	5
379322	GI.01.02	51	1
379322	SV.01.01	5	1
379324	ST.05.01	12	1
379348	ST.03.01	10	1
379635	ST.02.01	12	1
379635	ST.01.01	13	1
379727	SW.02.01	15	1
379727	GI.01.01	39	5
379727	GI.01.02	39	1
379727	SV.01.01	17	1
379727	SV.01.03	15	1
379728	ST.06.01	12	1
379728	ST.07.01	7	1
379772	ST.04.01	12	1
379776	GI.01.01	53	1
379776	GI.01.02	53	1
379811	GG.01.01	16	1
379820	GI.02.01	7	1

INDICE PROGRESSIVO DEI CODICI

** Index progressif des codes*
** Progressive codes index*
** Progressiver Index der Kennummern*
** Índice progresívo de los códigos*

Ed. 05/2004

PM SERIE 25 - 28

N° Codice	N° Tavola	Pos.	Q.
379993	GG.09.01	16	1
380033	GB.01.01	1	2
380132	ST.06.01	5	1
380134	GD.02.01	7	1
380135	GG.01.01	1	2
380135	GG.02.01	1	2
380135	GC.01.01	8	1
380136	GD.01.01	1	1
380136	GD.02.01	1	1
380137	GD.02.01	8	1
380138	GD.01.01	9	1
380139	GD.02.01	9	1
380140	GD.02.01	10	1
380157	SV.02.01 2/2	16	5
380157	SV.02.03	16	6
380157	SV.03.01 2/2	9	1
380157	SV.03.03	9	1
380157	SV.04.01 2/2	16	5
380157	SV.05.01 2/2	9	1
380160	GG.03.01	13	1
380160	GG.05.01	17	1
380160	GG.07.01	14	1
380160	GG.08.01	13	1
380160	GG.08.02	13	1
380160	GG.04.01	13	1
380160	GG.06.01	15	1
380183	SV.02.01 2/2	14	5
380183	SV.02.03	14	6
380183	SV.04.01 2/2	14	5
380204	GG.02.02	11	1
380229	GB.01.01	14	2
380229	GB.02.01 3/3	14	2
380274	GL.01.01A	22	1
382194	GE.02.01	5	1
382341	GA.02.01	4	2
382342	GE.04.01	6	1
382343	GF.01.01	12	1
382343	GF.02.01	12	1
382345	GH.02.01	5	1
382346	GH.03.01	5	1
382347	GH.04.01	5	1
382348	GH.05.01	5	1
382349	GH.06.01	5	1
382349	GH.07.01	5	1
382355	GH.08.01	5	1
382361	GH.01.01	5	1
382408	GF.01.01A	12	1
382408	GF.02.01A	12	1
385007	GG.01.01	19	1
385007	GI.02.01	10	1
385034	GI.01.01	62	6
385034	GI.01.02	61	6
385035	GI.01.01	63	2
385035	GI.01.02	62	2
395234	GJ.03.01 1/2	1	1
395244	GJ.03.01 1/2	2	5
395258	GJ.03.02	4	1
395286	GJ.03.01 1/2	5	2
395341	GJ.03.01 1/2	11	2
395377	GJ.03.01 1/2	16	1
395378	GJ.03.01 1/2	16	1
395386	GJ.03.01 1/2	6	2
395387	GJ.03.01 1/2	7	2
395388	GJ.03.01 1/2	4	1
395389	GJ.03.01 1/2	8	2
395409	GJ.03.01 1/2	10	2
395588	SU.01.01A 1/2	17	1
395588	SU.01.02 1/2	26	1
395588	SU.01.04A 1/2	27	1
395979	GJ.03.01 1/2	17	1
395980	GJ.03.01 1/2	17	1
403084	GI.01.01	11	2
403084	GI.01.02	11	2
403198	GI.02.01	33	2
403199	GI.02.01	6	1
403202	GM.02.01	7	1
403239	SV.03.01 2/2	11	1
403239	SV.03.03	11	1
403239	SV.05.01 2/2	11	1
403240	SV.02.01 2/2	19	1
403240	SV.02.03	19	1
403240	SV.04.01 2/2	19	1
409170	GM.01.01	8	1
409249	GK.05.02	11	1
409249	GL.01.01	1	7
409249	GL.01.01A	1	6
409249	GL.02.01	1	5
409249	GL.02.01 A	1	5
409250	SX.03.01	14	1
409253	GK.01.01 1/3	22	4
409253	GK.02.01	4	4
409253	GK.02.01A	4	4

INDICE PROGRESSIVO DEI CODICI

** Index progressif des codes*
** Progressive codes index*
** Progressiver Index der Kennummern*
** Índice progresívo de los códigos*

Ed. 05/2004

PM SERIE 25 - 28

N° Codice	N° Tavola	Pos.	Q.
409253	GK.02.03	4	4
409253	GK.01.01 2/3	1	2
409253	GK.01.01 3/3	1	2
409253	GK.02.02	1	2
409253	GK.02.02A	1	4
409253	GK.02.04	1	4
409253	GK.06.01 1/2	2	3
409253	GK.06.01 2/2	1	3
409253	GK.06.02 1/3	2	1
409253	GK.06.02 2/3	1	1
409253	GK.06.02 3/3	4	2
409254	GK.01.01 2/3	15	1
409254	GK.01.01 3/3	13	1
409254	GL.03.01	5	1
409254	GL.04.01	5	1
409254	GL.05.01	5	2
409254	GL.06.01	5	1
409254	GL.07.01	6	1
409255	GJ.01.01	10	1
409255	GK.03.01	7	2
409255	GK.03.02	7	3
409255	GK.03.03	7	1
409255	GK.04.02	1	4

N° Codice	N° Tavola	Pos.	Q.
409255	SV.01.01	4	2
409255	SV.01.02	4	2
409255	SV.01.03	4	2
409255	SV.04.01 1/2	2	2
409255	SV.05.01 1/2	2	2
409255	SV.05.02	2	2
409255	GK.04.01	10	2
409255	GL.01.01	2	7
409255	GL.01.01A	2	7
409255	GL.02.01	2	5
409255	GL.02.01 A	2	5
409255	GL.03.01	4	1
409255	GL.04.01	4	1
409255	GL.05.01	4	2
409255	GL.06.01	4	1
409255	GL.07.01	5	1
409255	SV.04.02	2	2
409255	SX.03.01	11	1
409267	GK.01.01 2/3	8	1
409267	GK.01.01 3/3	8	1
409267	GK.01.01 3/3	5	1
409279	SU.01.01	11	1
409279	SU.01.04	11	1

N° Codice	N° Tavola	Pos.	Q.
409289	SX.03.01	8	1
409292	SU.01.04A 1/2	21	1
409292	SU.01.04	25	1
409293	GK.01.01 2/3	16	1
409293	GK.01.01 3/3	16	1
409294	GL.01.01A	45	1
409294	SV.07.01	2	2
409304	GK.06.01 1/2	8	1
409304	GK.06.02 1/3	8	1
409304	GK.06.01 2/2	11	1
409304	GK.06.02 2/3	11	1
409306	GL.01.01	15	1
409320	GK.01.01 1/3	23	4
409320	GK.01.01 2/3	26	1
409356	GK.02.02	8	2
409356	GK.02.02A	8	2
409358	GK.03.01	6	2
409358	GK.03.03	6	1
409358	GK.04.01	2	2
409360	GK.01.01 2/3	19	2
409360	GK.01.01 3/3	22	2
409360	GL.03.01	11	1
409360	GL.04.01	11	1

N° Codice	N° Tavola	Pos.	Q.
409360	GL.06.01	11	1
409360	GL.07.01	1	1
409361	GK.03.03	20	1
409361	GL.03.01	12	1
409361	GL.04.01	12	1
409361	GL.06.01	12	1
409361	GL.07.01	2	1
409361	SV.06.01	8	2
409361	SV.06.02	8	2
409363	GK.03.01	12	1
409363	GK.03.03	12	1
409363	GK.05.01	12	1
409365	GK.03.02	6	1
409365	GK.05.02	4	1
409375	GL.01.01A	23	1
409376	GJ.01.01	11	1
409376	GJ.01.02	10	1
409379	GK.06.02 1/3	13	2
409379	GK.06.02 2/3	13	2
409379	SU.01.04A 1/2	20	1
409379	GK.06.02 3/3	1	2
409379	SU.01.04	24	1
409380	GK.02.02	3	4

INDICE PROGRESSIVO DEI CODICI

** Index progressif des codes*
** Progressive codes index*
** Progressiver Index der Kennummern*
** Índice progresívo de los códigos*

Ed. 05/2004

PM SERIE 25 - 28

N° Codice	N° Tavola	Pos.	Q.
409380	GK.02.02A	3	6
409380	GK.02.04	3	8
409380	GK.06.01 1/2	12	2
409380	GK.06.01 2/2	12	2
409380	GK.06.02 1/3	12	2
409380	GK.06.02 2/3	12	2
409380	GK.02.01	1	4
409380	GK.02.01A	1	8
409380	GK.02.03	1	4
409380	GK.01.01 1/3	5	9
409380	GK.01.01 2/3	20	2
409380	GK.01.01 3/3	17	2
409381	GK.03.03	21	2
409381	GK.04.02	18	2
409381	SV.02.01 1/2	2	2
409381	SV.03.01 1/2	2	2
409381	SV.03.02	2	2
409381	GK.04.01	19	2
409381	SV.02.02	2	2
409382	GJ.01.01	49	2
409382	GJ.01.02	49	3
409382	GL.01.01A	46	1
409382	GJ.03.01 2/2	6	2
409388	GJ.01.01	23	1
409388	GJ.01.02	23	1
409388	SX.04.01	11	1
409391	GL.01.01A	43	1
409392	GJ.01.02	11	1
409393	SX.03.01	7	1
409394	GK.01.01 2/3	24	1
409394	GK.02.01	9	2
409394	GK.02.01A	9	2
409394	GK.02.02	5	2
409394	GK.02.02A	5	2
409394	GK.02.03	9	2
409394	GK.02.04	5	2
409396	GJ.03.01 2/2	9	2
409396	SV.02.01 1/2	1	2
409396	SV.03.01 1/2	1	2
409396	SV.04.01 1/2	1	2
409396	SV.05.01 1/2	1	2
409397	GK.01.01 1/3	9	1
409397	GK.01.01 2/3	9	2
409397	GK.01.01 3/3	4	1
409399	GK.05.01	11	1
409400	GK.03.02	12	1
409400	GK.03.03	14	1
409400	GK.03.01	14	1
409400	GK.05.01	5	1
409400	GK.05.02	5	1
409400	SU.01.02 1/2	12	2
409415	GM.02.01	3	9
409416	GM.02.01	9	3
409423	GK.03.01	13	1
409423	GK.03.02	13	1
409423	GK.03.03	13	1
409423	GK.05.02	6	1
409423	GK.05.01	6	1
409426	GK.08.01	8	3
409426	GK.08.02	8	2
409426	GK.08.02A	8	2
409426	GM.01.01	3	7
409426	SU.01.01A 1/2	7	5
409426	SU.01.01A 2/2	3	6
409426	SU.01.02 2/2	3	5
409426	SU.01.04	22	2
409426	SU.01.04A 1/2	7	6
409426	SU.01.04A 2/2	3	6
409426	SX.02.01	2	2
409426	GJ.03.02	1	4
409426	GM.01.02	3	7
409426	SU.01.01	1	9
409426	SU.01.02 1/2	5	6
409426	SU.01.04	1	8
409426	SX.03.01	15	3
409433	SU.01.04A 1/2	4	1
409433	SU.01.04	23	1
409435	SU.01.04A 1/2	24	1
409435	SU.01.04	28	1
409436	GK.08.02A	7	1
409436	GM.01.01	1	2
409436	SU.01.01A 1/2	3	3
409436	SU.01.04A 1/2	19	3
409436	SX.03.01	10	1
409437	SU.01.02 1/2	15	1
409437	SU.01.01	10	1
409437	SU.01.04	10	1
409437	SX.02.01	1	1
409440	GM.02.01	5	1
409442	GK.08.01	7	1
409442	GK.08.02	7	2
409442	SU.01.02 1/2	16	1

INDICE PROGRESSIVO DEI CODICI

** Index progressif des codes*
** Progressive codes index*
** Progressiver Index der Kennummern*
** Índice progresívo de los códigos*

Ed. 05/2004

PM SERIE 25 - 28

N° Codice	N° Tavola	Pos.	Q.
409442	SX.02.01	3	1
409442	GJ.03.02	8	2
409442	SU.01.01	18	1
409442	SU.01.04	18	1
409445	GJ.03.01 2/2	7	1
409446	GJ.03.01 2/2	10	1
409447	GJ.03.01 2/2	13	1
409450	SU.01.01	16	1
409450	SU.01.04	16	1
409451	SX.04.01	1	1
409452	GJ.01.01	2	1
409452	GJ.01.02	2	1
409452	SX.03.01	13	1
409453	SU.01.02 1/2	19	1
409453	GM.01.02	9	1
409458	GK.02.04	8	4
409632	SV.08.01	4	4
409632	SV.08.02	5	4
409632	SV.08.03	1	4
409632	SV.08.04	1	4
409663	SU.01.02 1/2	13	1
409666	GK.02.02A	15	2
409668	GK.08.01	2	2

N° Codice	N° Tavola	Pos.	Q.
409668	GK.08.02	3	2
409668	GK.08.02A	3	2
409669	SV.06.01	7	2
409669	SV.06.02	7	2
409675	SU.01.01A 1/2	15	1
409675	SU.01.04A 1/2	15	1
409675	SU.01.01	19	1
409675	SU.01.04	19	1
409678	SV.02.01 2/2	7	2
409678	SV.02.03	7	2
409678	SV.03.01 2/2	5	2
409678	SV.03.03	5	2
409678	SV.04.01 2/2	7	2
409678	SV.05.01 2/2	5	2
409678	GL.05.01	11	1
409678	GL.06.01	15	1
409735	SX.03.01	2	1
409737	GM.01.01	11	1
409737	GM.01.02	11	1
409737	SU.01.01A 2/2	8	1
409737	SU.01.04A 2/2	8	1
409764	GJ.01.01	17	1
409764	GJ.01.02	17	1

N° Codice	N° Tavola	Pos.	Q.
409852	GJ.01.01	3	1
409852	GJ.01.02	3	1
410117	SV.07.01	19	2
410128	SV.07.01	18	2
417001	SW.02.01	3	4
417003	GI.01.01	7	6
417003	SW.02.01	7	2
417003	GI.01.02	7	6
417003	GK.06.02 3/3	6	1
417003	SX.02.01	6	2
417004	GL.01.01A	47	3
417004	ST.02.01	13	4
417004	ST.03.01	14	4
417004	ST.04.01	6	4
417004	ST.05.01	6	4
417004	SW.02.01	21	5
417004	GG.03.01	16	6
417004	GG.04.01	16	6
417004	GG.05.01	5	4
417004	GG.06.01	13	4
417004	GG.07.01	12	4
417004	GG.08.01	6	4
417004	GG.08.02	6	4

N° Codice	N° Tavola	Pos.	Q.
417004	GG.09.01	6	4
417004	GI.01.01	9	13
417004	GI.01.02	9	13
417004	GI.02.01	35	4
417004	ST.01.01	5	4
417004	SV.01.01	22	2
417005	GB.01.01	10	2
417005	GB.02.01 3/3	10	2
417005	GK.05.01	19	2
417005	GK.05.02	18	2
417005	GI.01.01	15	4
417005	GI.01.02	15	4
417005	GI.02.01	21	2
417005	GJ.01.01	37	1
417005	GJ.01.02	37	1
417005	GD.02.01	20	2
417007	GG.01.01	22	2
417012	GG.03.01	8	2
417012	GG.05.01	13	2
417012	GG.07.01	10	2
417012	GG.08.01	12	2
417012	GG.08.02	12	2
417012	GG.08.02	18	2

INDICE PROGRESSIVO DEI CODICI

** Index progressif des codes*
** Progressive codes index*
** Progressiver Index der Kennummern*
** Índice progresívo de los códigos*

Ed. 05/2004

PM SERIE 25 - 28

N° Codice	N° Tavola	Pos.	Q.
417012	GG.09.01	15	2
417012	GG.04.01	9	2
417012	GG.06.01	12	2
417017	GI.01.01	47	1
417017	GI.01.02	47	1
417018	GI.02.01	37	3
417024	SU.01.02 1/2	28	2
417024	GB.02.01 2/3	5	4
417024	GI.02.01	14	10
417024	GK.02.01	6	2
417024	GK.02.01A	6	2
417024	GK.02.02	4	2
417024	GK.02.02A	4	2
417024	GK.02.03	6	2
417024	GK.02.04	4	2
417024	GK.04.01	12	1
417024	GK.04.02	6	1
417024	GL.01.01	10	2
417024	GL.01.01A	10	2
417024	GL.02.01	8	2
417024	GL.02.01 A	8	2
417024	GL.03.01	2	1
417024	GL.04.01	2	1

N° Codice	N° Tavola	Pos.	Q.
417024	GL.05.01	2	1
417024	GL.06.01	2	1
417024	GL.07.01	12	1
417024	SU.01.01	13	2
417024	SU.01.04	13	2
417024	SV.08.01	2	10
417024	SV.08.02	16	14
417024	SV.08.03	12	18
417024	SV.08.04	12	22
417025	GB.01.01	8	4
417025	GB.02.01 3/3	8	4
417025	GG.09.01	18	2
417025	GL.01.01A	42	4
417025	SV.01.02	6	1
417025	SV.02.01 1/2	7	6
417025	SV.02.01 2/2	21	4
417025	SV.02.03	21	4
417025	SV.03.01 1/2	7	6
417025	SV.03.01 2/2	13	4
417025	SV.03.02	7	4
417025	SV.03.03	13	4
417025	SV.04.01 1/2	7	6
417025	SV.04.01 2/2	21	4

N° Codice	N° Tavola	Pos.	Q.
417025	SV.05.01 1/2	7	6
417025	SV.05.01 2/2	13	6
417025	SV.05.02	7	4
417025	SV.06.01	14	5
417025	SV.06.02	14	5
417025	SW.02.01	20	3
417025	SX.04.01	4	6
417025	GI.01.01	22	8
417025	GI.01.02	22	9
417025	GI.02.01	36	4
417025	GJ.01.01	5	5
417025	GJ.01.02	5	5
417025	GJ.03.01 2/2	3	2
417025	GK.01.01 2/3	22	1
417025	GK.01.01 3/3	21	1
417025	GK.03.01	2	4
417025	GK.03.02	2	4
417025	GK.03.03	2	4
417025	GK.04.01	5	5
417025	GK.04.02	12	5
417025	GK.05.01	14	3
417025	GK.05.02	13	3
417025	GK.06.01 1/2	4	2

N° Codice	N° Tavola	Pos.	Q.
417025	GK.06.01 2/2	10	2
417025	GK.06.02 1/3	4	2
417025	GK.06.02 2/3	10	2
417025	GK.08.01	4	2
417025	GK.08.02	4	2
417025	GK.08.02A	4	2
417025	SU.01.01	20	2
417025	SU.01.02 1/2	11	2
417025	SU.01.04	20	2
417025	SV.01.03	6	1
417025	SV.02.02	7	5
417025	SV.04.02	7	5
417025	SV.07.01	7	11
417025	SV.08.01	14	8
417025	SV.08.02	8	12
417025	SV.08.03	4	16
417025	SV.08.04	4	20
417026	GI.01.01	12	2
417026	GL.01.01A	30	2
417026	SV.01.03	7	1
417026	SV.02.01 2/2	25	18
417026	SV.02.03	35	21
417026	SV.04.01 2/2	25	18

INDICE PROGRESSIVO DEI CODICI

** Index progressif des codes*
** Progressive codes index*
** Progressiver Index der Kennummern*
** Índice progresívo de los códigos*

Ed. 05/2004

PM SERIE 25 - 28

N° Codice	N° Tavola	Pos.	Q.
417026	SV.08.01	33	6
417026	SV.08.02	39	9
417026	SV.08.03	39	12
417026	SV.08.04	41	12
417026	GG.02.02	4	2
417026	GI.01.01	28	4
417026	GI.01.02	28	6
417026	GI.02.01	19	10
417026	GJ.01.01	25	3
417026	GJ.01.02	25	3
417026	SV.07.01	17	4
417027	SX.04.01	8	2
417028	GJ.01.01	40	4
417028	GJ.01.02	40	4
417028	SV.06.01	5	4
417028	SV.06.02	5	4
417029	GC.01.01	6	1
417029	GD.01.01	3	2
417029	GD.02.01	3	5
417029	GG.01.01	4	2
417029	GG.02.01	4	2
417033	GE.01.01	3	4
417050	GJ.03.01 1/2	18	2
417087	GJ.01.01	35	1
417087	GJ.01.02	35	1
417088	GJ.01.01	28	1
417088	GJ.01.02	28	1
417092	GK.02.02A	16	2
417092	GK.03.03	15	3
417092	GL.05.01	14	2
417092	SV.02.01 2/2	8	2
417092	SV.02.03	8	2
417092	SV.03.01 2/2	6	2
417092	SV.03.03	6	2
417092	SV.04.01 2/2	8	2
417092	SV.05.01 2/2	6	2
417092	GJ.01.01	19	1
417092	GJ.01.02	19	1
417092	GK.03.01	15	2
417092	GK.04.01	1	2
417092	GK.05.01	4	2
417092	GL.06.01	14	2
417092	SX.03.01	3	1
417093	GJ.01.01	51	1
417093	SU.01.02 1/2	7	1
417093	GM.01.02	8	1
417093	SV.06.01	6	2
417093	SV.06.02	6	2
417094	SU.01.04	29	1
417094	SU.01.04A 1/2	25	1
417094	GM.01.01	7	2
417094	GM.01.02	7	1
417094	SU.01.01A 2/2	7	2
417094	SU.01.04A 2/2	7	2
417096	SU.01.02 1/2	14	1
417096	GJ.01.01	21	1
417096	GJ.01.02	21	1
417096	GM.01.01	13	2
417096	GM.01.02	10	2
417130	GI.02.01	34	4
417138	GK.02.04	14	4
417138	GG.02.02	5	1
417140	SU.01.02 1/2	27	2
417144	GL.01.01A	32	2
417159	GJ.01.01	16	2
417159	GJ.01.02	16	2
417175	GA.01.01	3	16
417177	GJ.01.01	14	3
417177	GJ.01.02	14	3
417210	SV.01.01	11	1
417210	SV.01.02	1	1
417210	SV.01.03	11	1
420118	GJ.01.01	31	2
420118	GJ.01.02	31	2
421005	GJ.01.01	43	1
421005	GJ.01.02	43	1
429064	SV.02.01 2/2	13	10
429064	SV.02.03	13	12
429064	SV.04.01 2/2	13	10
429064	SV.05.01 2/2	18	2
434196	GN.06.01	17	2
434215	GN.06.01	16	2
441004	GI.02.01	27	1
443062	GJ.01.01	30	1
443062	GJ.01.02	30	1
447006	GE.01.01	11	1
455008	GI.02.01	11	1
455018	GA.02.01	2	2
455023	GB.01.01	12	2
455023	GB.02.01 3/3	12	2
455200	ST.06.01	4	1
455200	ST.07.01	4	1

INDICE PROGRESSIVO DEI CODICI

** Index progressif des codes*
** Progressive codes index*
** Progressiver Index der Kennummern*
** Índice progresívo de los códigos*

Ed. 05/2004

PM SERIE 25 - 28

N° Codice	N° Tavola	Pos.	Q.
455220	GL.01.01A	21	1
455221	GG.04.01	14	2
455221	GG.03.01	14	2
455221	GG.05.01	16	2
455221	GG.06.01	14	2
455221	GG.07.01	15	2
455221	GG.08.01	14	2
455221	GG.08.02	14	2
455221	GG.09.01	8	2
459066	GA.01.01	6	8
459067	GA.01.01	4	4
465091	SV.08.01	11	1
465091	SV.08.02	19	1
465091	SV.08.03	16	1
465091	SV.08.04	16	1
465092	SV.08.01	16	1
465092	SV.08.02	10	1
465092	SV.08.03	6	1
465092	SV.08.04	6	1
465601	GE.01.01	7	1
465602	GE.01.01	13	1
465603	GI.02.01	2	1
465606	GI.02.01	39	1
465607	GI.02.01	15	1
465847	GI.02.01	40	1
465862	GI.02.01	30	1
465872	GI.01.01	29	1
465872	GI.01.02	29	1
465879	GK.02.01	2	1
465879	GK.02.01A	2	1
465879	GK.02.03	2	1
465879	GK.02.02	12	1
465879	GK.02.02A	12	1
465879	GK.02.04	12	1
465887	GI.02.01	17	1
465956	SV.08.02	3	1
465956	SV.08.01	7	1
465956	SV.08.03	19	1
465956	SV.08.04	19	1
465957	SV.08.01	6	1
465957	SV.08.02	14	1
465957	SV.08.03	18	1
465957	SV.08.04	18	1
466045	GI.02.01	24	1
466046	GI.02.01	3	1
466047	GI.02.01	29	2
466074	GJ.03.01 2/2	1	1
466074	GJ.03.02	6	1
466102	GI.01.01	30	1
466102	GI.01.02	30	1
466103	GI.01.01	57	1
466103	GI.01.02	57	1
466125	GI.01.01	23	1
466125	GI.01.02	23	1
466264	SV.08.02	27	1
466264	SV.08.03	28	2
466264	SV.08.04	28	3
466269	SV.08.01	23	1
466269	SV.08.02	28	2
466269	SV.08.03	29	3
466269	SV.08.04	29	4
466270	SV.08.02	30	2
466270	SV.08.03	31	3
466270	SV.08.04	31	4
466270	SV.08.01	25	1
466382	GB.02.01 2/3	3	2
466387	GK.01.01 1/3	3	2
466388	GK.05.01	16	1
466388	GK.05.02	15	1
466389	GK.05.01	15	1
466389	GK.05.02	14	1
466403	GL.01.01	19	1
466403	GL.01.01A	19	1
466403	GL.02.01	15	1
466403	GL.02.01 A	15	1
466403	GL.03.01	8	1
466403	GL.04.01	8	1
466403	GL.05.01	8	1
466403	GL.06.01	8	1
466403	GL.07.01	7	2
466404	GL.01.01	16	1
466404	GL.01.01A	16	1
466404	GL.02.01	12	1
466404	GL.02.01 A	12	1
466404	GL.03.01	10	1
466404	GL.04.01	10	1
466404	GL.05.01	10	1
466404	GL.06.01	10	1
466404	GL.07.01	10	2
466407	GG.03.01	3	2
466407	GG.04.01	15	2
466409	ST.02.01	14	2

INDICE PROGRESSIVO DEI CODICI

** Index progressif des codes*
** Progressive codes index*
** Progressiver Index der Kennummern*
** Índice progresívo de los códigos*

Ed. 05/2004

PM SERIE 25 - 28

N° Codice	N° Tavola	Pos.	Q.
466409	GG.05.01	12	2
466409	GG.06.01	18	2
466409	ST.01.01	12	2
466410	GG.07.01	7	2
466410	GG.09.01	12	2
466410	ST.04.01	10	2
466410	ST.05.01	9	2
466410	GG.08.01	10	2
466410	GG.08.02	10	2
466410	ST.03.01	7	2
466411	GA.01.01	11	1
466448	GK.01.01 1/3	13	1
466450	GJ.01.01	38	1
466450	GJ.01.02	38	1
466451	GK.01.01 2/3	11	1
466460	SV.02.01 2/2	12	5
466460	SV.02.03	12	6
466460	SV.04.01 2/2	12	5
466461	SV.02.01 2/2	5	1
466461	SV.02.03	5	1
466461	SV.04.01 2/2	5	1
466464	SV.05.01 2/2	22	1
466467	SV.06.02	1	1
466470	SV.06.01	1	1
466474	SV.02.01 2/2	27	1
466474	SV.02.03	27	1
466474	SV.04.01 2/2	27	1
466490	SV.05.01 2/2	19	1
466499	GI.01.01	6	1
466499	GI.01.02	12	1
466500	SW.01.01	3	1
466500	SW.02.01	11	1
466502	SW.01.01	4	1
466502	SW.02.01	13	1
466507	GL.01.01	22	1
466508	GL.01.01A	34	1
466510	GL.01.01A	29	1
466512	SU.01.01A 1/2	2	1
466512	SU.01.04A 1/2	18	1
466518	SV.02.02	16	2
466518	SV.04.02	16	2
466552	GB.01.01	9	2
466552	GB.02.01 3/3	9	2
466555	SU.01.02 1/2	10	1
466589	SX.04.01	7	1
466594	SU.01.01	8	1
466594	SU.01.04	8	1
466604	GI.01.01	61	1
466604	GI.01.02	60	1
466631	SU.01.02 1/2	25	1
466662	SV.07.01	16	1
466663	SV.08.03	3	1
466663	SV.08.04	9	1
466664	SV.08.02	7	1
466664	SV.08.03	9	1
466664	SV.08.04	3	1
466665	SV.08.01	13	1
466665	SV.08.02	13	1
466665	SV.08.03	14	1
466665	SV.08.04	14	1
466666	SV.08.01	19	1
466666	SV.08.02	18	1
466666	SV.08.03	15	1
466666	SV.08.04	15	1
466668	SV.02.01 2/2	32	2
466669	SV.02.01 2/2	30	2
466669	SV.02.03	30	2
466670	SV.07.01	14	1
466679	SV.02.01 2/2	31	2
466679	SV.02.03	31	2
466680	GK.05.01	17	1
466680	GK.05.02	16	1
466681	GK.05.01	18	1
466681	GK.05.02	17	1
466701	SW.02.01	18	1
466702	SW.02.01	8	1
466703	SV.02.03	33	2
466705	GL.01.01A	20	1
466706	SW.02.01	4	1
466762	SV.07.01	25	1
466763	SV.02.03	25	2
466764	SV.02.03	32	1
469041	SV.02.01 2/2	22	1
469041	SV.03.01 2/2	14	1
469041	SV.03.03	14	1
469058	SV.02.03	22	1
469058	SV.03.03	14	1
469072	SV.04.01 2/2	22	1
469072	SV.05.01 2/2	14	1
469073	SV.04.01 2/2	22	1
469073	SV.05.01 2/2	14	1
469074	SV.02.01 2/2	22	1

INDICE PROGRESSIVO DEI CODICI

** Index progressif des codes*
** Progressive codes index*
** Progressiver Index der Kennummern*
** Índice progresívo de los códigos*

Ed. 05/2004

PM SERIE 25 - 28

N° Codice	N° Tavola	Pos.	Q.
469074	SV.03.01 2/2	14	1
469074	SV.03.03	14	1
471009	SX.03.01	1	1
471017	GN.07.01	26	1
471017	GN.08.01	26	1
471017	GN.09.01	26	1
471021	GJ.01.01	20	1
471021	GJ.01.02	20	1
471021	GM.01.01	15	1
471021	GM.01.02	15	1
471024	SU.01.04A 1/2	2	1
471024	SU.01.04	30	1
471026	GJ.01.01	18	1
471026	GJ.01.02	18	1
471029	GJ.01.01	36	1
471029	GJ.01.02	36	1
471036	GJ.01.01	22	1
471036	GJ.01.02	22	1
471146	GN.07.01	25	1
471146	GN.08.01	25	1
471146	GN.09.01	25	1
471200	GI.02.01	5	1
471215	GC.01.01	9	1
471215	GD.01.01	14	3
471215	GD.02.01	14	4
471215	GF.01.01	18	2
471215	GF.02.01	18	2
471215	GG.01.01	15	2
471215	GG.02.01	11	2
471215	GM.02.01	1	6
471215	GF.01.01A	18	2
471215	GF.02.01A	18	2
471273	GG.01.01	17	1
471277	SU.01.01A 1/2	13	1
471277	SU.01.02 1/2	20	1
471277	SU.01.04A 1/2	13	1
472126	GO.02.01	7	1
472126	GO.04.01	7	1
472126	GO.05.01	7	1
472126	GO.03.01	7	1
472161	GO.02.01	5	1
472161	GO.03.01	5	1
472161	GO.04.01	5	1
472161	GO.05.01	5	1
472162	GO.02.01	15	2
472162	GO.03.01	15	2
472162	GO.04.01	15	2
472162	GO.05.01	15	2
472195	GO.05.01	11	2
472195	GO.02.01	11	2
472195	GO.03.01	11	2
472195	GO.04.01	11	2
472270	GO.02.01	1	1
472270	GO.03.01	1	1
472270	GO.04.01	1	1
472270	GO.05.01	1	1
472272	GO.02.01	17	1
472272	GO.03.01	17	1
472272	GO.04.01	17	1
472272	GO.05.01	17	1
472347	GO.02.01	18	1
472347	GO.03.01	18	1
472347	GO.04.01	18	1
472347	GO.05.01	18	1
472349	GO.02.01	19	1
472349	GO.03.01	19	1
472349	GO.04.01	19	1
472349	GO.05.01	19	1
472836	GO.02.01	20	2
472836	GO.03.01	20	2
472836	GO.04.01	20	2
472836	GO.05.01	20	2
472974	GO.02.01	21	1
472974	GO.04.01	21	1
472974	GO.05.01	21	1
472974	GO.03.01	21	1
474094	GO.02.01	9	2
474094	GO.03.01	9	2
474094	GO.04.01	9	2
474094	GO.05.01	9	2
474102	GO.02.01	8	1
474102	GO.03.01	8	1
474102	GO.04.01	8	1
474102	GO.05.01	8	1
474107	GO.02.01	13	1
474107	GO.03.01	13	1
474107	GO.04.01	13	1
474107	GO.05.01	13	1
474108	GO.02.01	3	1
474108	GO.03.01	3	1
474108	GO.04.01	3	1
474108	GO.05.01	3	1

INDICE PROGRESSIVO DEI CODICI

** Index progressif des codes*
** Progressive codes index*
** Progressiver Index der Kennummern*
** Índice progresívo de los códigos*

Ed. 05/2004

PM SERIE 25 - 28

N° Codice	N° Tavola	Pos.	Q.
474627	GO.01.01	4	2
474628	GO.01.01	3	2
474629	GO.01.01	5	2
474630	GO.01.01	6	2
474631	GO.01.01	7	2
474632	GO.01.01	8	2
474633	GO.01.01	9	2
474634	GO.01.01	10	2
474866	GO.02.01	6	1
474866	GO.03.01	6	1
474866	GO.04.01	6	1
474866	GO.05.01	6	1
474868	GO.01.01	1	2
474869	GO.01.01	2	2
474895	GO.02.01	2	2
474895	GO.03.01	2	2
474895	GO.04.01	2	2
474895	GO.05.01	2	2
474903	GO.02.01	4	1
474903	GO.03.01	4	1
474903	GO.04.01	4	1
474903	GO.05.01	4	1
474978	GO.02.01	14	2
474978	GO.03.01	14	2
474978	GO.04.01	14	2
474978	GO.05.01	14	2
475366	GO.02.01	22	1
475366	GO.03.01	22	1
475366	GO.04.01	22	1
475366	GO.05.01	22	1
475427	GK.01.01 1/3	1	2
475477	GO.02.01	10	2
475477	GO.04.01	10	2
475479	GO.02.01	12	2
475480	GO.02.01	12	2
475481	GO.02.01	12	2
475482	GO.02.01	12	2
475483	GO.02.01	12	2
475484	GO.02.01	12	2
475491	GO.02.01	16	2
475491	GO.04.01	16	2
475492	GO.04.01	16	2
475492	GO.02.01	16	2
475493	GO.02.01	16	2
475493	GO.04.01	16	2
475494	GO.02.01	16	2
475494	GO.04.01	16	2
475495	GO.04.01	16	1
475495	GO.02.01	16	2
475496	GO.04.01	16	1
475496	GO.02.01	16	2
475613	GO.05.01	16	2
475613	GO.03.01	16	2
475614	GO.05.01	16	2
475614	GO.03.01	16	2
475615	GO.03.01	16	2
475615	GO.05.01	16	2
475616	GO.05.01	16	2
475616	GO.03.01	16	2
475617	GO.05.01	16	2
475617	GO.03.01	16	2
475618	GO.05.01	16	2
475618	GO.03.01	16	2
475627	GO.05.01	10	2
475627	GO.03.01	10	2
475629	GO.03.01	12	2
475630	GO.03.01	12	2
475631	GO.03.01	12	2
475632	GO.03.01	12	2
475633	GO.03.01	12	2
475634	GO.03.01	12	2
475641	GO.05.01	12	2
475642	GO.05.01	12	2
475643	GO.05.01	12	2
475644	GO.05.01	12	2
475645	GO.05.01	12	2
475646	GO.05.01	12	2
475653	GO.04.01	12	2
475654	GO.04.01	12	2
475655	GO.04.01	12	2
475656	GO.04.01	12	2
475657	GO.04.01	12	2
475658	GO.04.01	12	2
479163	GE.04.01	3	1
479175	GE.02.01	2	1
479253	GE.01.01	5	1
479297	GF.02.01	1	1
479297	GF.02.01A	1	1
479297	GF.01.01	1	1
479297	GF.01.01A	1	1
479299	GH.02.01	2	1
479300	GH.03.01	2	1

INDICE PROGRESSIVO DEI CODICI

** Index progressif des codes*
** Progressive codes index*
** Progressiver Index der Kennummern*
** Índice progresívo de los códigos*

Ed. 05/2004

PM SERIE 25 - 28

N° Codice	N° Tavola	Pos.	Q.
479302	GH.04.01	2	1
479303	GH.05.01	2	1
479317	GH.01.01	2	1
479341	GH.06.01	2	1
479342	GH.07.01	2	1
479343	GH.08.01	2	1
479926	GE.03.01	3	1
481087	SV.01.01	19	1
481087	SW.02.01	31	1
481087	GI.01.01	26	5
481087	GI.01.02	26	1
481189	GA.01.01	5	8
481251	SV.01.03	17	1
481268	SX.04.01	10	1
485565	GK.02.01A	7	1
486402	SV.08.02	33	4
486402	SV.08.03	10	8
486402	SV.08.04	10	12
486403	SV.07.01	20	2
486446	SV.02.01 2/2	18	1
486446	SV.03.01 2/2	10	1
486446	SV.03.03	10	1
486447	SV.02.01 2/2	18	1

N° Codice	N° Tavola	Pos.	Q.
486447	SV.03.01 2/2	10	1
486447	SV.03.03	10	1
486580	SU.01.02 2/2	5	1
486627	SV.07.01	3	2
486629	SU.01.01A 1/2	16	1
486629	SU.01.04A 1/2	16	1
486629	SU.01.01	6	1
486629	SU.01.04	6	1
486697	SU.01.01A 1/2	4	1
486697	SU.01.04A 1/2	17	1
486697	SU.01.01	4	1
486697	SU.01.02 1/2	2	1
486697	SU.01.04	4	1
486746	SV.02.01 2/2	18	1
486746	SV.03.01 2/2	10	1
486746	SV.03.03	10	1
486807	SV.02.01 2/2	18	1
486807	SV.03.01 2/2	10	1
486807	SV.03.03	10	1
486832	GJ.01.01	12	1
486832	GJ.01.02	12	1
486846	GK.02.01	3	2
486846	GK.02.01A	3	2

N° Codice	N° Tavola	Pos.	Q.
486846	GK.02.03	3	2
486847	GK.03.01	8	2
486847	GK.03.02	8	2
486847	GK.03.03	8	1
486848	GK.04.01	15	1
486849	GK.04.01	3	1
486850	GK.04.01	18	1
486850	GK.04.02	17	1
486851	GK.05.01	9	1
486852	GK.05.01	8	1
486855	SV.04.01 2/2	18	1
486855	SV.05.01 2/2	10	1
486862	SV.02.03	18	1
486862	SV.03.03	10	1
486863	SV.05.01 2/2	10	1
486864	SV.04.01 2/2	18	1
486864	SV.05.01 2/2	10	1
486865	SV.04.01 2/2	18	1
486865	SV.05.01 2/2	10	1
486875	SX.03.01	6	1
486890	SV.04.01 2/2	18	1
486891	GK.01.01 1/3	18	1
486892	GK.01.01 1/3	12	1

N° Codice	N° Tavola	Pos.	Q.
486898	GJ.01.01	9	1
486898	GJ.01.02	9	1
486898	GJ.03.01 2/2	5	1
486901	GK.08.01	6	1
486901	GK.08.02	6	2
486901	GK.08.02A	6	1
486901	SU.01.01A 1/2	6	3
486901	SU.01.02 1/2	1	4
486901	SU.01.04A 1/2	6	3
486901	GJ.03.02	7	3
486901	GM.01.02	13	1
486901	SU.01.01	2	4
486901	SU.01.04	2	4
486902	GM.01.01	5	1
486902	SU.01.01A 2/2	5	1
486902	SU.01.02 2/2	6	1
486902	SU.01.04A 2/2	5	1
486903	GM.01.01	18	1
486903	SU.01.01A 1/2	14	1
486903	SU.01.04A 1/2	14	1
486904	GJ.03.01 2/2	8	1
486905	SV.01.01	2	2
486905	SV.01.03	2	2

INDICE PROGRESSIVO DEI CODICI

** Index progressif des codes*
** Progressive codes index*
** Progressiver Index der Kennummern*
** Índice progresívo de los códigos*

Ed. 05/2004

PM SERIE 25 - 28

N° Codice	N° Tavola	Pos.	Q.
486906	SV.02.01 1/2	3	2
486906	SV.03.01 1/2	3	2
486906	SV.04.01 1/2	3	2
486906	SV.05.01 1/2	3	2
486907	GK.01.01 2/3	21	2
486907	GK.01.01 3/3	6	2
486908	SV.01.02	2	2
486908	SV.06.01	9	2
486908	SV.06.02	9	2
486916	SX.04.01	12	1
486917	SX.03.01	5	1
486921	SU.01.04	31	1
486921	SU.01.04A 1/2	3	1
486922	GK.02.02	2	2
486922	GK.02.02A	2	2
486923	GK.04.02	16	1
486924	GK.05.02	8	1
486925	GK.05.02	9	1
486926	GK.03.03	18	1
486927	GM.01.02	6	1
486928	GK.04.02	2	1
486929	GM.01.01	2	1
486929	SU.01.01A 2/2	2	1

N° Codice	N° Tavola	Pos.	Q.
486929	SU.01.02 2/2	2	1
486929	SU.01.04A 2/2	2	1
486929	GM.01.02	2	1
486930	GM.01.01	10	1
486930	SU.01.01A 2/2	10	1
486930	SU.01.04A 2/2	10	1
486930	GM.01.02	5	1
486933	GK.02.04	13	2
486936	GK.08.01	9	1
486936	GK.08.02A	9	1
486951	SV.03.02	3	2
486951	SV.05.02	3	2
486951	SV.02.02	3	2
486951	SV.04.02	3	2
486953	SV.08.01	17	4
486953	SV.08.02	11	4
486953	SV.08.03	7	4
486953	SV.08.04	7	4
486958	GK.02.04	2	2
486974	SU.01.01A 2/2	1	1
486974	SU.01.04A 2/2	1	1
486976	GK.01.01 2/3	25	1
487009	GJ.01.01	34	1

N° Codice	N° Tavola	Pos.	Q.
487009	GJ.01.02	34	1
488009	GM.02.01	4	1
488010	GM.02.01	11	1
488037	GM.02.01	6	1
488038	GM.02.01	12	1
488039	GM.02.01	10	2
492797	SV.08.01	12	2
492797	SV.08.02	21	2
492797	SV.08.03	17	2
492797	SV.08.04	17	2
492982	SV.08.02	23	2
492982	SV.08.03	24	4
492982	SV.08.04	24	6
492983	SV.08.02	24	2
492983	SV.08.03	25	4
492983	SV.08.04	25	6
492987	SV.08.01	20	2
492987	SV.08.02	22	2
492987	SV.08.03	23	2
492987	SV.08.04	23	2
492988	SV.08.01	21	2
492988	SV.08.02	25	2
492988	SV.08.03	26	2

N° Codice	N° Tavola	Pos.	Q.
492988	SV.08.04	26	2
492989	SV.08.02	26	2
492989	SV.08.01	22	2
492989	SV.08.03	27	2
492989	SV.08.04	27	2
493197	GK.06.01 2/2	5	1
493197	GK.06.02 2/3	5	1
493198	GK.06.01 2/2	6	1
493198	GK.06.02 2/3	6	1
493199	GK.06.02 1/3	10	1
493199	GK.06.02 2/3	3	1
493200	GK.06.01 1/2	1	1
493200	GK.06.02 1/3	1	1
493201	GK.06.01 1/2	3	1
493201	GK.06.02 1/3	3	1
493202	GK.06.02 2/3	2	1
493202	GK.06.02 1/3	11	1
493203	GK.01.01 1/3	6	1
493204	GK.01.01 1/3	14	1
493205	GK.01.01 1/3	4	1
493206	GK.01.01 3/3	3	1
493207	GK.01.01 3/3	2	1
493208	GK.01.01 2/3	4	1

INDICE PROGRESSIVO DEI CODICI

** Index progressif des codes*
** Progressive codes index*
** Progressiver Index der Kennummern*
** Índice progresívo de los códigos*

Ed. 05/2004

PM SERIE 25 - 28

N° Codice	N° Tavola	Pos.	Q.
493208	GK.01.01 3/3	7	1
493209	GK.01.01 2/3	3	1
493210	GK.01.01 2/3	2	1
493211	GK.02.01	10	1
493211	GK.02.02	10	1
493211	GK.02.03	10	1
493212	GK.02.02	9	1
493212	GK.02.01	11	1
493212	GK.02.03	11	1
493214	GK.06.02 3/3	3	1
493215	GL.07.01	4	1
493216	GL.07.01	3	1
493217	GL.06.01	13	1
493218	GL.06.01	6	1
493219	GL.05.01	13	1
493220	GL.05.01	6	1
493221	GL.04.01	13	1
493222	GL.04.01	6	1
493223	GL.03.01	13	1
493224	GL.03.01	6	1
493225	GL.01.01	13	1
493225	GL.01.01A	13	1
493225	GL.02.01	11	1
493225	GL.02.01 A	11	1
493226	GL.01.01	12	1
493226	GL.01.01A	12	1
493226	GL.02.01	10	1
493226	GL.02.01 A	10	1
493227	GL.02.01	5	1
493228	GL.02.01	6	1
493229	GK.06.01 1/2	10	1
493229	GK.06.01 2/2	2	1
493230	GK.06.01 1/2	11	1
493230	GK.06.01 2/2	3	1
493239	GK.03.03	19	1
493254	GK.01.01 2/3	18	1
493254	GK.01.01 3/3	15	1
493277	SU.01.01	17	1
493277	SU.01.04	17	1
493278	SU.01.01	9	1
493278	SU.01.04	9	1
493286	SX.02.01	4	1
493287	SX.02.01	8	1
493300	SV.02.01 1/2	9	2
493300	SV.04.01 1/2	9	2
493300	SV.06.01	10	2
493300	SV.06.02	10	2
493300	SV.07.01	9	2
493301	SV.03.01 1/2	9	2
493301	SV.03.02	9	2
493301	SV.05.01 1/2	9	2
493301	SV.05.02	9	2
493301	SV.07.01	9	2
493374	GL.01.01	6	1
493374	GL.01.01A	6	1
493375	GL.01.01	5	1
493376	GL.01.01	7	1
493377	GL.01.01	8	1
493378	GL.01.01	14	1
493379	GK.06.02 3/3	2	1
493380	SV.02.02	13	1
493380	SV.04.02	13	1
493381	SV.02.02	14	1
493381	SV.04.02	14	1
493382	SV.03.02	1	1
493382	SV.05.02	1	1
493383	SV.03.02	13	1
493383	SV.05.02	13	1
493415	GL.01.01A	5	1
493416	GL.02.01 A	5	1
493417	GL.01.01A	26	1
493418	GL.01.01A	27	1
493419	GL.02.01 A	6	1
4935300	SV.04.02	9	2
493555	GL.01.01A	7	1
493556	GL.01.01A	8	1
493573	GK.02.01A	10	2
493573	GK.02.02A	10	2
493573	GK.02.04	10	2
493574	GK.02.01A	11	1
493574	GK.02.02A	9	1
493574	GK.02.04	9	1
493575	GK.02.01A	12	1
493575	GK.02.02A	14	1
493575	GK.02.04	17	1
494019	GN.01.01	14	1
494019	GN.02.01	14	1
494019	GN.03.01	14	1
494019	GN.07.01	14	1
494019	GN.08.01	14	1
494019	GN.09.01	14	1
494022	GN.01.01	13	1

INDICE PROGRESSIVO DEI CODICI

** Index progressif des codes*
** Progressive codes index*
** Progressiver Index der Kennummern*
** Índice progresívo de los códigos*

Ed. 05/2004

PM SERIE 25 - 28

N° Codice	N° Tavola	Pos.	Q.
494022	GN.02.01	13	1
494022	GN.03.01	13	1
494022	GN.06.01	9	1
494022	GN.07.01	13	1
494022	GN.08.01	13	1
494022	GN.09.01	13	1
494095	SU.01.04	27	1
494095	SU.01.04A 1/2	23	1
494152	GN.06.01	2	1
494152	GN.07.01	7	2
494152	GN.08.01	7	2
494152	GN.09.01	7	2
494152	GN.12.01	4	1
494168	GN.01.01	3	1
494169	GN.01.01	4	5
494169	GN.02.01	4	6
494169	GN.03.01	4	7
494169	GN.06.01	4	1
494169	GN.07.01	4	4
494169	GN.08.01	4	5
494169	GN.09.01	4	6
494170	GN.01.01	5	5
494170	GN.02.01	5	6
494170	GN.03.01	5	6
494170	GN.06.01	5	1
494170	GN.07.01	5	4
494170	GN.08.01	5	5
494170	GN.09.01	5	6
494171	GN.01.01	6	3
494171	GN.02.01	6	5
494171	GN.03.01	6	6
494171	GN.06.01	6	2
494171	GN.07.01	6	2
494171	GN.08.01	6	4
494171	GN.09.01	6	6
494172	GN.01.01	7	1
494172	GN.02.01	7	1
494172	GN.03.01	7	1
494173	GN.01.01	8	4
494173	GN.02.01	8	5
494173	GN.03.01	8	5
494173	GN.07.01	8	4
494173	GN.08.01	8	5
494173	GN.09.01	8	6
494174	GN.01.01	9	4
494174	GN.02.01	9	4
494174	GN.03.01	9	4
494174	GN.07.01	9	4
494174	GN.08.01	9	4
494174	GN.09.01	9	4
494176	GN.01.01	11	2
494176	GN.02.01	11	2
494176	GN.03.01	11	2
494176	GN.07.01	11	2
494176	GN.08.01	11	2
494176	GN.09.01	11	2
494178	GN.01.01	15	1
494178	GN.02.01	15	1
494178	GN.03.01	15	1
494178	GN.06.01	10	1
494178	GN.07.01	15	1
494178	GN.08.01	15	1
494178	GN.09.01	15	1
494179	GN.01.01	17	6
494179	GN.02.01	17	7
494179	GN.03.01	17	8
494179	GN.06.01	13	3
494179	GN.07.01	17	6
494179	GN.08.01	17	7
494179	GN.09.01	17	8
494180	GN.01.01	16	18
494180	GN.02.01	16	21
494180	GN.03.01	16	24
494180	GN.06.01	12	6
494180	GN.07.01	16	18
494180	GN.08.01	16	21
494180	GN.09.01	16	24
494196	GN.01.01	23	10
494196	GN.02.01	23	12
494196	GN.03.01	23	14
494196	GN.07.01	23	8
494196	GN.08.01	23	10
494196	GN.09.01	23	12
494197	GN.01.01	24	10
494197	GN.02.01	24	12
494197	GN.03.01	24	14
494197	GN.06.01	15	2
494197	GN.07.01	24	8
494197	GN.08.01	24	10
494197	GN.09.01	24	12
494215	GN.01.01	21	10
494215	GN.02.01	21	12

INDICE PROGRESSIVO DEI CODICI

** Index progressif des codes*
** Progressive codes index*
** Progressiver Index der Kennummern*
** Índice progresívo de los códigos*

Ed. 05/2004

PM SERIE 25 - 28

N° Codice	N° Tavola	Pos.	Q.
494215	GN.03.01	21	14
494215	GN.07.01	21	8
494215	GN.08.01	21	10
494215	GN.09.01	21	12
494223	GN.03.01	1	1
494223	GN.01.01	1	1
494223	GN.02.01	1	1
494223	GN.06.01	1	1
494223	GN.07.01	1	1
494223	GN.08.01	1	1
494223	GN.09.01	1	1
494223	GN.12.01	1	1
494286	GN.02.01	10	
494286	GN.03.01	10	
494286	GN.03.01	27	1
494286	GN.01.01	18	2
494286	GN.02.01	18	1
494286	GN.02.01	26	1
494286	GN.03.01	18	1
494286	GN.03.01	26	1
494286	GN.06.01	14	1
494286	GN.07.01	18	2
494286	GN.08.01	18	2
494286	GN.09.01	18	1
494288	GN.02.01	10	1
494288	GN.03.01	27	1
494288	GN.08.01	27	1
494288	GN.03.01	10	1
494288	GN.09.01	27	2
494289	GN.06.01	18	1
494289	GN.01.01	22	5
494289	GN.02.01	22	6
494289	GN.03.01	22	7
494289	GN.07.01	22	4
494289	GN.08.01	22	5
494289	GN.09.01	22	6
494290	GN.01.01	A	1
494290	GN.02.01	A	1
494290	GN.02.01	F	
494290	GN.03.01	A	1
494290	GN.03.01	F	
494290	GN.03.01	G	1
494292	GN.07.01	C	1
494292	GN.08.01	D	1
494292	GN.09.01	D	1
494293	GN.01.01	D	1
494293	GN.02.01	D	1
494293	GN.03.01	D	1
494293	GN.07.01	D	1
494293	GN.08.01	E	1
494293	GN.09.01	E	1
494297	GN.06.01	11	1
494316	GN.02.01	F	1
494316	GN.03.01	F	1
494316	GN.03.01	G	1
494316	GN.08.01	A	1
494316	GN.09.01	A	2
494324	GN.01.01	10	1
494324	GN.02.01	25	1
494324	GN.03.01	25	1
494324	GN.06.01	7	1
494325	GN.01.01	B	1
494325	GN.02.01	B	1
494325	GN.03.01	B	1
494325	GN.07.01	B	1
494325	GN.08.01	C	1
494325	GN.09.01	C	1
494326	GN.01.01	E	1
494326	GN.02.01	E	1
494326	GN.03.01	E	1
494326	GN.06.01	A	1
494327	GN.03.01	3	1
494327	GN.09.01	3	1
494343	SU.01.04	26	1
494343	SU.01.04A 1/2	22	1
494350	GN.06.01	3	1
494352	GN.01.01	19	2
494352	GN.02.01	19	2
494352	GN.03.01	19	2
494352	GN.07.01	19	2
494352	GN.08.01	19	2
494352	GN.09.01	19	2
494359	GN.06.01	8	1
494360	GN.07.01	E	1
494360	GN.08.01	G	1
494360	GN.09.01	G	1
494361	GN.07.01	A	1
494361	GN.08.01	B	1
494361	GN.09.01	B	1
494363	GN.07.01	10	5
494363	GN.08.01	10	5
494363	GN.09.01	10	5

INDICE PROGRESSIVO DEI CODICI

** Index progressif des codes*
** Progressive codes index*
** Progressiver Index der Kennummern*
** Índice progresívo de los códigos*

Ed. 05/2004

PM SERIE 25 - 28

N° Codice	N° Tavola	Pos.	Q.
494363	GN.12.01	2	4
494364	GN.12.01	5	1
494415	GN.01.01	12	1
494415	GN.02.01	12	1
494415	GN.03.01	12	1
494415	GN.07.01	12	1
494415	GN.08.01	12	1
494415	GN.09.01	12	1
494437	GN.08.01	20	1
494437	GN.01.01	20	1
494437	GN.02.01	20	1
494437	GN.03.01	20	1
494437	GN.07.01	20	1
494437	GN.09.01	20	1
494469	GN.01.01	C	1
494469	GN.02.01	C	1
494469	GN.03.01	C	1
495075	GM.01.01	4	1
495075	SU.01.01A 2/2	4	1
495075	SU.01.02 2/2	4	1
495075	SU.01.04A 2/2	4	1
495075	GM.01.02	4	1
495075	SX.03.01	9	1

N° Codice	N° Tavola	Pos.	Q.
495163	GJ.03.01 2/2	11	2
495163	SU.01.01A 1/2	12	1
495163	SU.01.02 1/2	18	1
495163	SU.01.04A 1/2	12	1
495163	GM.01.01	16	1
495163	GM.01.02	16	1
495226	GK.03.01	4	1
495226	GK.03.02	4	1
495226	GK.03.03	4	1
495226	GK.04.01	16	1
495226	GK.04.02	10	1
495300	SV.02.02	9	2
495338	GK.01.01 2/3	17	1
495338	GK.01.01 3/3	14	1
495343	GJ.03.02	2	1
495358	SU.01.01	12	1
495358	SU.01.04	12	1
495419	GK.01.01 1/3	10	1
495420	GJ.03.01 2/2	12	1
495461	SU.01.01	15	1
495461	SU.01.04	15	1
495463	GK.03.03	17	1
495463	GK.04.02	9	1

N° Codice	N° Tavola	Pos.	Q.
495463	GK.04.01	20	1
495471	GK.03.01	3	1
495471	GK.03.02	3	1
495471	GK.03.03	3	1
495472	GK.04.02	11	1
495472	GK.04.01	8	1
495473	GL.01.01	3	1
495473	GL.02.01	3	1
495477	GK.02.02	7	1
495477	GK.02.01	7	1
495479	GK.06.01 1/2	9	1
495479	GK.06.01 2/2	4	1
495479	GK.06.02 1/3	9	1
495479	GK.06.02 2/3	4	1
495516	GL.06.01	16	1
495517	GL.05.01	12	1
495526	GL.01.01A	25	1
495529	GL.01.01A	3	1
495529	GL.02.01 A	3	1
495532	SU.01.01A 1/2	11	1
495532	SU.01.02 1/2	8	1
495532	SU.01.04A 1/2	11	1
495550	GL.01.01A	15	1

N° Codice	N° Tavola	Pos.	Q.
495560	GK.02.03	7	1
495565	GK.02.02A	7	1
495565	GK.02.04	7	1
495566	GK.02.01A	13	2
495566	GK.02.02A	13	2
495566	GK.02.04	16	2
497060	SV.06.01	4	4
497060	SV.06.02	4	4
497066	GL.01.01A	28	2
497069	GL.01.01A	36	2
497075	GI.02.01	38	3
497097	GK.01.01 1/3	7	2
497105	GI.01.01	46	1
497105	GI.01.02	46	1
497110	GK.06.02 3/3	5	1
497111	GB.01.01	18	2
497111	GB.02.01 3/3	18	2
497111	GJ.03.01 1/2	19	2
497115	GM.01.01	9	2
497115	SU.01.01A 2/2	9	2
497115	SU.01.02 2/2	1	2
497115	SU.01.04A 2/2	9	2
497115	GM.01.02	1	2

INDICE PROGRESSIVO DEI CODICI

** Index progressif des codes*
** Progressive codes index*
** Progressiver Index der Kennummern*
** Índice progresívo de los códigos*

Ed. 05/2004

PM SERIE 25 - 28

N° Codice	N° Tavola	Pos.	Q.
497117	GI.01.01	59	2
497117	GI.01.02	59	2
497117	SW.01.01	6	2
497117	SW.02.01	16	2
497117	GL.01.01	11	2
497117	GL.01.01A	11	2
497117	GL.02.01	9	2
497117	GL.02.01 A	9	2
497117	GL.03.01	1	1
497117	GL.04.01	1	1
497117	GL.05.01	1	1
497117	GL.06.01	1	1
497117	GL.07.01	13	1
497118	GI.01.01	2	4
497118	SW.02.01	29	1
497118	GI.01.01	42	5
497118	GI.01.02	2	6
497118	GI.01.02	42	1
497118	GK.04.01	13	1
497118	GK.04.02	5	1
497118	SV.01.01	24	1
497118	SV.01.03	18	1
497119	SX.04.01	3	1
497120	SV.08.03	20	2
497120	SV.08.04	20	2
497120	GB.02.01 2/3	4	4
497120	SV.08.01	8	2
497120	SV.08.02	4	2
497122	SV.08.03	11	16
497122	SV.08.04	11	20
497122	SV.08.01	1	8
497122	SV.08.02	15	12
497123	GI.01.01	36	4
497123	GI.01.02	36	4
497123	SV.02.02	15	2
497123	SV.04.02	15	2
497124	SU.01.01	14	2
497124	SU.01.04	14	2
497125	GG.02.02	12	1
497125	GL.01.01	20	7
497130	GI.01.01	21	8
497130	GI.01.02	21	8
497130	GJ.01.01	4	5
497130	GJ.01.02	4	5
497130	GJ.03.01 2/2	2	2
497130	GK.01.01 2/3	7	1
497130	GK.01.01 3/3	20	1
497130	GK.06.01 1/2	7	2
497130	GK.06.01 2/2	9	2
497130	GK.06.02 1/3	7	2
497130	GK.06.02 2/3	9	2
497131	GL.01.01A	41	4
497131	SV.02.01 2/2	20	4
497131	SV.02.03	20	4
497131	SV.03.01 2/2	12	4
497131	SV.03.03	12	4
497131	SV.04.01 2/2	20	4
497131	SV.05.01 2/2	12	6
497131	SV.06.01	11	3
497131	SV.06.02	11	3
497131	SV.08.01	15	8
497131	SV.08.02	9	12
497131	SV.08.03	5	16
497131	SV.08.04	5	20
497131	SW.02.01	36	2
497131	SX.04.01	13	6
497131	GI.01.01	33	1
497131	GI.01.02	33	1
497132	GB.01.01	7	2
497132	GB.02.01 3/3	7	2
497132	GG.03.01	18	6
497132	GG.04.01	18	6
497132	GG.05.01	4	4
497132	GG.09.01	7	4
497132	GI.01.02	19	2
497132	ST.04.01	7	4
497132	ST.05.01	7	4
497132	SV.08.01	30	2
497132	SV.08.02	36	2
497132	SV.08.03	37	2
497132	SV.08.04	38	2
497132	SW.02.01	19	1
497132	GG.06.01	4	4
497132	GG.07.01	6	4
497132	GG.08.01	7	4
497132	GG.08.02	7	4
497132	GK.05.01	1	4
497132	GK.05.02	1	4
497132	ST.01.01	4	4
497132	ST.02.01	4	4
497132	ST.03.01	6	4
497133	GL.01.01A	38	2

INDICE PROGRESSIVO DEI CODICI

** Index progressif des codes*
** Progressive codes index*
** Progressiver Index der Kennummern*
** Índice progresívo de los códigos*

Ed. 05/2004

PM SERIE 25 - 28

N° Codice	N° Tavola	Pos.	Q.
497133	SV.02.01 1/2	10	3
497133	SV.03.01 1/2	10	3
497133	SV.03.02	10	3
497133	SV.04.01 1/2	10	3
497133	SV.05.01 1/2	10	3
497133	SV.05.02	10	3
497133	GI.02.01	28	2
497133	GK.01.01 1/3	15	2
497133	GK.05.01	13	3
497133	GK.05.02	12	3
497133	SV.02.02	10	3
497133	SV.04.02	10	3
497133	SV.07.01	10	3
497134	SV.07.01	23	2
497135	GG.01.01	21	1
497135	GI.01.01	10	2
497135	GI.01.02	10	5
497136	GL.02.01 A	4	2
497136	SV.02.01 1/2	6	3
497136	SV.02.01 2/2	28	1
497136	SV.02.03	28	1
497136	SV.03.01 1/2	6	3
497136	SV.03.02	6	2

N° Codice	N° Tavola	Pos.	Q.
497136	SV.04.01 1/2	6	3
497136	SV.04.01 2/2	28	1
497136	SV.05.01 1/2	6	3
497136	SV.05.02	6	2
497136	SV.06.01	16	2
497136	SV.06.02	16	2
497136	GK.04.01	4	1
497136	GK.04.02	14	1
497136	GL.01.01A	4	2
497136	SV.01.01	10	1
497136	SV.01.02	10	1
497136	SV.01.03	10	1
497136	SV.02.02	6	2
497136	SV.04.02	6	2
497136	SV.07.01	6	2
497137	GK.03.01	1	4
497137	GK.03.02	1	4
497137	GK.03.03	1	4
497137	GK.04.01	9	4
497137	GK.04.02	13	4
497137	SU.01.01	21	2
497137	SU.01.04	21	2
497138	SV.02.01 2/2	3	2

N° Codice	N° Tavola	Pos.	Q.
497138	SV.02.03	3	2
497138	SV.03.01 2/2	1	4
497138	SV.03.03	1	2
497138	SV.04.01 2/2	3	2
497138	SV.05.01 2/2	1	2
497139	GB.01.01	22	2
497139	GB.02.01 3/3	22	2
497139	GL.01.01A	37	3
497139	GK.03.01	11	1
497139	GK.03.02	11	1
497139	GK.03.03	11	1
497141	GL.01.01	4	2
497141	GL.02.01	4	2
497143	GI.01.01	27	5
497143	GI.01.02	27	5
497144	SV.07.01	26	2
497144	GJ.01.01	24	3
497144	GJ.01.02	24	3
497144	GK.01.01 2/3	12	1
497144	GK.01.01 3/3	10	1
497144	GD.02.01	19	2
497145	GB.01.01	20	2
497145	GB.02.01 3/3	20	2

N° Codice	N° Tavola	Pos.	Q.
497145	GG.01.01	8	2
497145	GL.01.01A	31	2
497145	SV.01.03	8	1
497145	SV.02.01 2/2	26	18
497145	SV.02.03	34	21
497145	SV.04.01 2/2	26	18
497145	SV.08.01	32	6
497145	SV.08.02	38	9
497145	SV.08.03	40	12
497145	SV.08.04	40	15
497145	GG.02.02	15	2
497146	SV.07.01	15	2
497146	GI.01.01	16	3
497146	GI.01.02	16	3
497147	SV.02.03	26	4
497147	GI.02.01	18	10
497155	SV.05.01 2/2	17	1
497158	ST.06.01	6	2
497158	ST.07.01	11	2
497159	SX.04.01	9	2
497174	GB.02.01 2/3	6	4
497175	GJ.01.01	39	4
497175	GJ.01.02	39	4

INDICE PROGRESSIVO DEI CODICI

** Index progressif des codes*
** Progressive codes index*
** Progressiver Index der Kennummern*
** Índice progresívo de los códigos*

Ed. 05/2004

PM SERIE 25 - 28

N° Codice	N° Tavola	Pos.	Q.
497185	GD.01.01	4	2
497185	GC.01.01	5	1
497185	GD.02.01	2	5
497185	GG.01.01	2	2
497185	GG.02.01	2	2
497197	GF.01.01	13	1
497197	GF.02.01	13	1
497197	GF.01.01A	13	1
497197	GF.02.01A	13	1
497209	GI.01.01	8	8
497209	GI.01.02	8	8
497225	SU.01.02 1/2	22	2
497225	GI.02.01	13	4
497232	GG.03.01	10	2
497232	GG.05.01	2	2
497232	GG.07.01	2	2
497232	GG.02.02	6	2
497232	GG.04.01	10	2
497232	GG.06.01	2	2
497232	GG.08.01	2	2
497232	GG.08.02	2	2
497232	GG.09.01	2	2
497232	ST.01.01	2	2

N° Codice	N° Tavola	Pos.	Q.
497232	ST.02.01	2	2
497232	ST.03.01	2	2
497232	ST.04.01	2	2
497232	ST.05.01	2	2
497239	GI.01.01	24	2
497239	GI.01.02	24	2
497239	SV.01.01	21	2
497252	SW.02.01	5	2
497294	GF.01.01	14	1
497294	GF.02.01	14	1
497294	GF.01.01A	14	1
497294	GF.02.01A	14	1
497340	SV.08.02	31	4
497340	SV.08.03	32	6
497340	SV.08.04	32	8
497340	SV.08.01	26	2
497341	SV.05.01 2/2	21	1
497341	GK.02.01	5	2
497341	GK.02.01A	5	2
497341	GK.02.03	5	2
497341	GJ.03.02	3	2
497341	GK.02.02	6	2
497341	GK.02.02A	6	2

N° Codice	N° Tavola	Pos.	Q.
497341	GK.02.04	6	2
497353	SV.02.01 2/2	24	8
497353	SV.02.03	24	4
497353	SV.03.01 2/2	16	4
497353	SV.03.03	16	4
497353	SV.04.01 2/2	24	8
497353	SV.05.01 2/2	16	4
497391	SV.02.01 2/2	1	6
497391	SV.02.03	1	7
497391	SV.04.01 2/2	1	6
497392	GL.01.01A	35	1
497405	SU.01.01A 1/2	19	1
497405	SU.01.02 1/2	21	2
497405	SU.01.04A 1/2	26	1
497409	SW.02.01	22	2
497423	SW.02.01	14	2
497499	GB.02.01 3/3	6	4
497499	GG.02.02	2	8
497499	SV.08.01	10	2
497499	SV.08.02	2	2
497499	SV.08.03	21	2
497499	SV.08.04	21	2
497835	SW.01.01	2	2

N° Codice	N° Tavola	Pos.	Q.
497850	GD.01.01	11	2
497850	GD.02.01	6	10
497850	GG.01.01	13	2
497850	GG.02.01	7	4
497874	GI.02.01	12	4
497886	SW.02.01	10	2
497886	SW.01.01	1	2
497908	SU.01.01A 1/2	10	2
497908	SU.01.02 1/2	6	2
497908	SU.01.04A 1/2	10	2
497908	SU.01.01	7	2
497908	SU.01.04	7	2
497909	GG.03.01	5	4
497909	GG.04.01	5	4
497909	GG.05.01	11	4
497909	GG.06.01	7	4
497909	ST.01.01	11	4
497909	ST.02.01	7	4
497943	SX.02.01	5	2
497949	GK.01.01 1/3	17	2
497963	GH.01.01	6	1
497963	GH.02.01	6	1
497963	GH.03.01	6	1

INDICE PROGRESSIVO DEI CODICI

** Index progressif des codes*
** Progressive codes index*
** Progressiver Index der Kennummern*
** Índice progresívo de los códigos*

Ed. 05/2004

PM SERIE 25 - 28

N° Codice	N° Tavola	Pos.	Q.
497963	GH.04.01	6	1
497963	GH.05.01	6	1
497963	GH.06.01	6	1
497963	GH.07.01	6	1
497963	GH.08.01	7	2
497968	GL.01.01	18	1
497968	GL.01.01A	18	1
497968	GL.02.01	14	1
497968	GL.02.01 A	14	1
497968	GL.03.01	7	1
497968	GL.04.01	7	1
497968	GL.05.01	7	1
497968	GL.06.01	7	1
497968	GL.07.01	8	2
497983	GK.01.01 1/3	2	8
497995	GI.02.01	25	10
498036	GK.08.01	5	2
498036	GK.08.02	5	2
498036	GK.08.02A	5	2
498071	SV.07.01	13	3
498071	GG.08.02	17	1
498071	GG.09.01	17	2
498072	SV.02.01 2/2	10	5

N° Codice	N° Tavola	Pos.	Q.
498072	SV.02.03	10	6
498072	SV.04.01 2/2	10	5
498084	SU.01.01A 1/2	8	2
498084	SU.01.04A 1/2	8	2
498084	SV.03.01 2/2	18	1
498084	SV.03.03	18	1
498084	SV.05.01 2/2	24	1
498084	SU.01.02 1/2	9	2
498097	GE.01.01	2	4
498099	SW.02.01	35	1
498099	GE.01.01	10	4
498099	GI.01.01	38	5
498099	GI.01.02	38	1
498099	SV.01.01	15	1
498099	SV.01.03	13	1
498113	SV.01.01	12	1
498113	SV.01.02	5	1
498113	SV.01.03	12	1
618382	SX.04.01	2	1
618385	SX.04.01	2	1

N° Codice	N° Tavola	Pos.	Q.

N° Codice	N° Tavola	Pos.	Q.